AMORTISSEURS STANDARD

Bien que les amortisseurs de portes d'ascenseur DICTATOR Standard soient beaucoup imités et copiés, leur qualité extrêmement haute avec une durée de vie y correspondante est toujours inégalée. Unique est aussi la multitude des modèles différents. Plus que 30 modèles – et il y en a toujours de types nouveaux.

Ci-après vous trouverez d'information sur les modèles les plus importants. Si vous ne trouvez pas votre modèle, veuillez nous contacter.

TABLE DES MATIÈRES - AMORTISSEURS STANDARD

Page

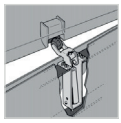

Informations générales amortisseurs Standard 01.02.05
Informations générales, fonctionnement

DICTATOR Standard G 01.02.06
L'amortisseur de porte d'ascenseur utilisé le plus souvent

DICTATOR Standard Schindler Alu 01.02.08
L'amortisseur de portes d'ascenseur pour des ascenseurs Schindler

DICTATOR Standard Ceita 01.02.09
L'amortisseur de portes pour des portes battantes des ascenseurs italiens Ceita/Fiam

DICTATOR Standard Bassetti 01.02.10
L'amortisseur de portes pour des portes battantes des ascenseurs italiens Bassetti

DICTATOR Standard Ciocca 01.02.11
L'amortisseur de portes pour des portes battantes des ascenseurs italiens Ciocca

DICTATOR Standard Savof 01.02.12
L'amortisseur de portes pour des portes battantes des ascenseurs italiens Savof

DICTATOR Standard Española 01.02.13
L'amortisseur de portes pour des portes battantes d'ascenseurs espagnols

DICTATOR Standard Medasa 01.02.14
L'amortisseur de portes pour des portes battantes des ascenseurs espagnols Medasa

DICTATOR Standard Orona 01.02.15
L'amortisseur de portes pour des portes battantes des ascenseurs espagnols Orona

DICTATOR Standard Fortis 01.02.16
L'amortisseur de portes pour des portes battantes des ascenseurs portugais Fataleva-Fortis

DICTATOR Standard Boetticher 01.02.17
L'amortisseur de portes pour des portes battantes d'ascenseurs espagnols Boetticher

DICTATOR Standard F 01.02.18
L'amortisseur de portes pour des portes battantes d'ascenseurs français

Sous réserve de modifications techniques. Pas de droit à l'indemnisation en cas d'erreur.

TABLE DES MATIÈRES - AMORTISSEURS STANDARD

Page

DICTATOR Standard Haushahn 01.02.19
L'amortisseur de portes pour des portes battantes des ascenseurs Haushahn

DICTATOR Standard Haushahn 01.02.20
L'amortisseur de portes pour des portes coulissantes des ascenseurs Haushahn

DICTATOR Standard TEKA 01.02.21
L'amortisseur de portes pour des portes battantes d'ascenseurs suédois

DICTATOR Standard 1500BS 01.02.22
L'amortisseur de portes pour des portes battantes d'ascenseurs Otis

DICTATOR Standard 1500OT 01.02.23
L'amortisseur de portes pour des portes battantes d'ascenseurs Otis

DICTATOR Standard 1500SH 01.02.24
L'amortisseur de portes d'ascenseurs Standard Holland

DICTATOR Standard 1500VS 01.02.25
L'amortisseur de portes pour des portes battantes des ascenseurs Schindler et Thyssen

Crochet de réception 01.02.26
Pour les amortisseurs de portes d'ascenseurs DICTATOR

Amortisseurs Standard: Informations générales

Site web

DESCRIPTION

Les amortisseurs de portes Standard d'origine DICTATOR se caractérisent par leur qualité supérieure et le fonctionnement fiable. La gamme DICTATOR comprend environ 30 modèles - et toujours il s'y ajoute des modèles particularisés. Les amortisseurs de porte DICTATOR ont une durée de vie de beaucoup plus d'un million de cycles. La photo ci-contre montre deux amortisseurs de porte d'ascenseur DICTATOR Schindler Alu : l'un des deux a déjà amorti plus d'un million de fermetures de porte !

CARACTÉRISTIQUES

- L'amortissement progressif génère une fermeture optimale sans bruit. Cela est seulement possible parce que les cylindres sont tournés de barres massives. A cause de cela les portes se ferment sans claquer et sans revenir élastiquement, ce qui pourrait avoir pour résultat un fonctionnement fautif ou l'endommagement des contacts de porte.
- Les coussinets du bras consistent en fer fritté extrêmement résistant.
- Le galet en caoutchouc se fabrique de caoutchouc résistant à l'usure avec buselure fixement injectée.
- Les amortisseurs de porte DICTATOR ont une durée de vie de beaucoup plus d'un million de cycles.

FONCTIONNEMENT

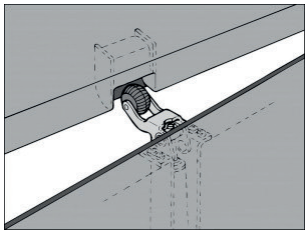

En ouvrant la porte, le crochet de l'amortisseur abaisse automatiquement le bras à galet. Cela tend le ressort dans le cylindre d'amortissement de l'amortisseur de porte. Quand la porte se ferme, par ex. par un ressort de torsion, le bras à galet entre dans le crochet dans l'huisserie.

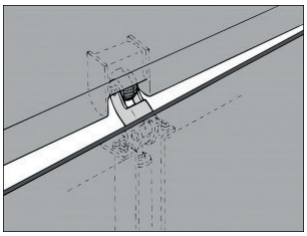

Le cylindre d'amortissement hydraulique empêche que la porte claque : Il amortit le mouvement de fermeture de la porte et la ferme doucement et sans bruit.

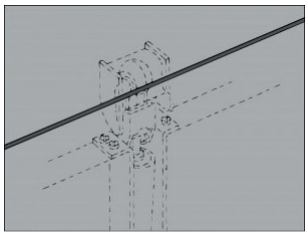

Le ressort de l'amortisseur de porte assure la fermeture complète de la porte et la tient fermée aussi contre du vent ou des courants d'air. De cette manière, il empêche des arrêts de fonctionnement de l'ascenseur par une porte de gaine ne pas fermée complètement. Les contacts de porte électriques peuvent fonctionner sans usure et déclenchent faiblement. Ce faisant, l'amortisseur de porte d'ascenseur DICTATOR Standard assure le bon fonctionnement de l'ascenseur - et empêche du bruit causé par des portes claquantes.

DICTATOR Standard G

L'amortisseur de porte d'ascenseur utilisé le plus souvent

Instructions d'installation

Site web

DESCRIPTION

L'amortisseur de porte d'ascenseur utilisé le plus souvent dans des portes battantes européennes est le Standard G (Germany). En même temps il remplace l'ancien Standard E (Europe). A côté de la version standard il y a aussi quelques versions spéciales (voir Dimensions).

DIMENSIONS

Toutes les dimensions in mm

Standard G

Les dimensions s'appliquent à toutes les versions du Standard G - à l'exception des deux versions spéciales ci-dessous.

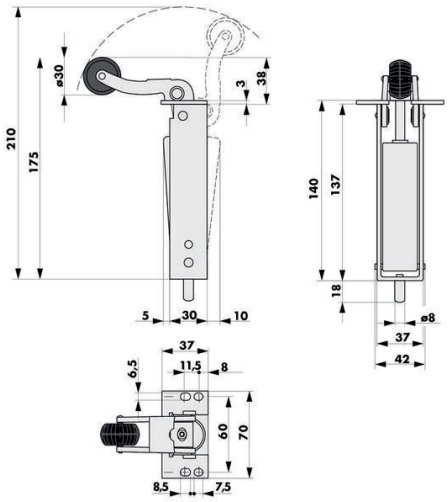

DONNÉES TECHNIQUES

Type d'amortissement	progressif
Liquide d'amortissement	huile silicone
Matériau	acier zingué ; carter AISI 304, cylindre zingué
Vitesse de fermeture	réglable
Puissance de fermeture	20 N; 50 N; 80 N; 115 N
Types de portes	portes battantes d'ascenseur

Standard G avec axe du galet rallongé unilatéralement

La plan coté ci-contre montre le Standard G avec l'axe du galet rallongé à droite (réf. 203001). Dans le modèle avec l'axe rallongé à gauche (réf. 203001L), il montre à gauche.

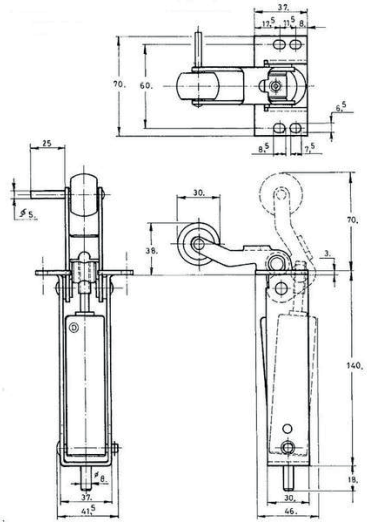

Standard G, du bras à galet étant abrasés 2 mm

Référence 101009

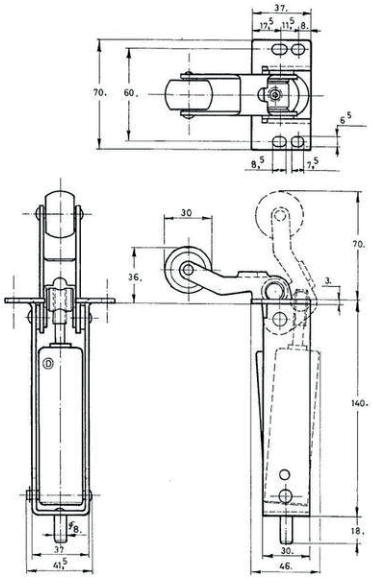

RÉFÉRENCES DE COMMANDE

Description	Référence
Amortisseur de portes d'ascenseur Standard G, 20 N, zingué	101000
Amortisseur de portes d'ascenseur Standard G, 50 N, zingué	101001
Amortisseur de portes d'ascenseur Standard G, 80 N, zingué	101002
Amortisseur de portes d'ascenseur Standard G, 115 N, zingué	101006
Amortisseur de portes d'ascenseur Standard G, 80 N, carter en inox, cylindre zingué	101008
Amortisseur de portes d'ascenseur Standard G, 50 N, zingué, bras 2 mm plus étroit (bord supérieur du galet <> carter = 36 mm)	101009
Amortisseur de portes d'ascenseur Standard G, 20 N, zingué, avec axe du galet rallongé unilatéralement à droite	203001
Amortisseur de portes d'ascenseur Standard G, 20 N, zingué, avec axe du galet rallongé unilatéralement à gauche	203001L
Amortisseur de portes d'ascenseur Standard G, 50 N, zingué, trou oblong	100009

DICTATOR Standard Schindler Alu

L'amortisseur de portes d'ascenseur pour des ascenseurs Schindler

Site web

DESCRIPTION

L'amortisseur de portes d'ascenseur DICTATOR Standard Schindler Alu (GSAL) a un carter de haute précision coulé sous pression d'aluminium pour qu'il s'encastre d'une manière optimale. Cela assure une durée de vie très longue. Il s'utilise dans des portes d'ascenseur battantes de Schindler.

DIMENSIONS

Toutes les dimensions en mm

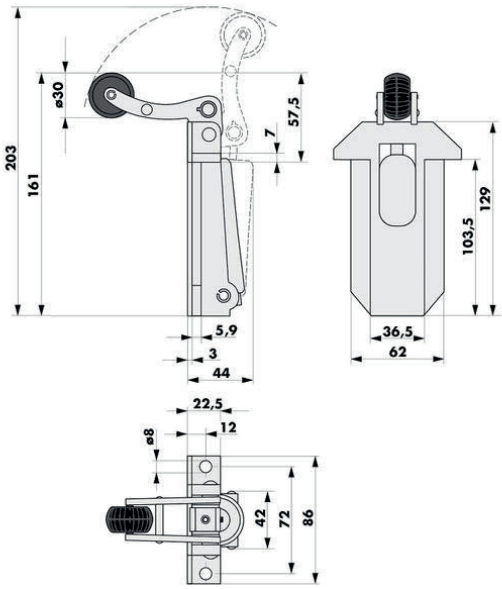

DONNÉES TECHNIQUES

Type d'amortissement	progressif
Liquide d'amortissement	huile silicone
Matériau	carter en aluminium coulé sous pression, levier en acier zingué
Vitesse de fermeture	réglable
Puissance de fermeture	50 N; 80 N; 115 N
Types de portes	portes battantes d'ascenseur

MONTAGE

Instructions d'installation

RÉFÉRENCES DE COMMANDE

Description	Référence
Amortisseur de portes d´ascenseur Standard Schindler Alu, 50 N	102100
Amortisseur de portes d´ascenseur Standard Schindler Alu, 80 N	102102

DICTATOR Standard Ceita

L'amortisseur de portes pour portes battantes des ascenseurs italiens Ceita/Fiam

Site web

DESCRIPTION

L'amortisseur de portes d'ascenseur DICTATOR Standard Ceita est disponible avec deux galets différents : ø 24 ou ø 30 mm.

DIMENSIONS

Toutes les dimensions en mm

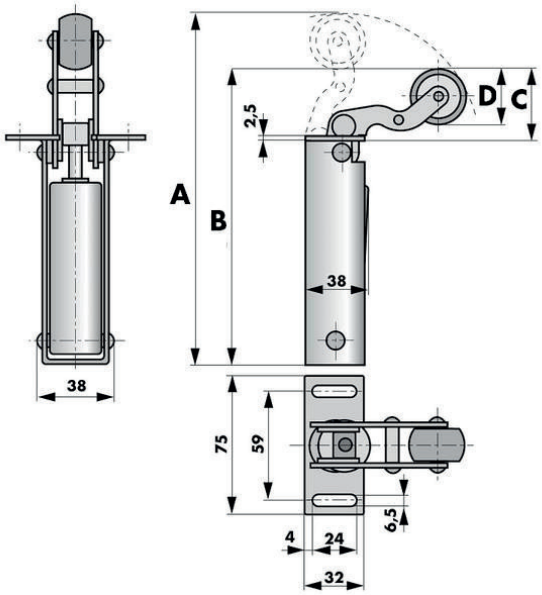

	Petit galet Ø 24	Grand galet Ø 30
A	188	191
B	157,5	160,5
C	32	35
D	Ø 24	Ø 30

DONNÉES TECHNIQUES

Type d'amortissement	progressif
Liquide d'amortissement	huile silicone
Matériau	acier zingué
Vitesse de fermeture	réglable
Puissance de fermeture	43 N

MONTAGE

Instructions d'installation

RÉFÉRENCES DE COMMANDE

Description	Référence
Amortisseur de portes d´ascenseur Standard C, 43 N, zingué, galet 24R	100006
Amortisseur de portes d´ascenseur Standard C, 43 N, zingué, galet 30R	100007

DICTATOR Standard Bassetti

L'amortisseur de portes pour des portes battantes des ascenseurs italiens Bassetti

Site web

DIMENSIONS

Toutes les dimensions en mm

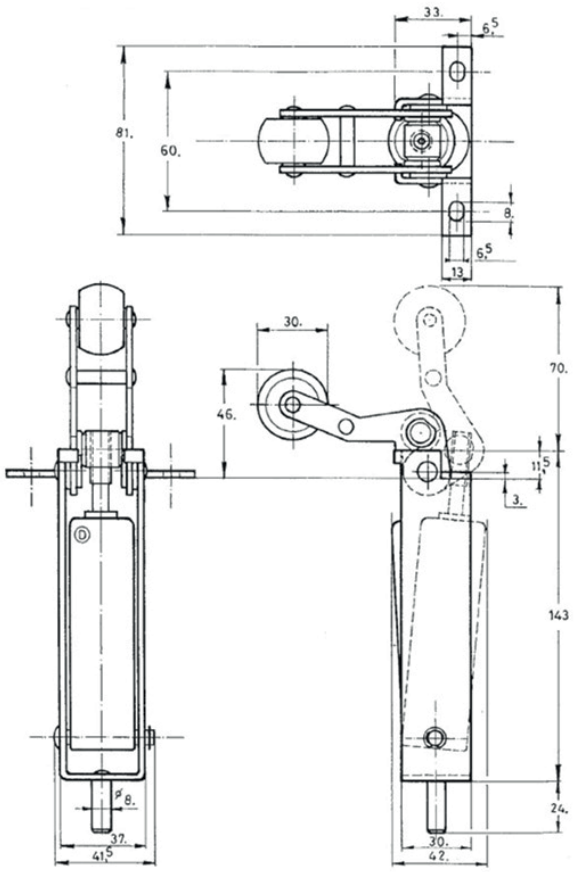

DONNÉES TECHNIQUES

Type d'amortissement	progressif
Liquide d'amortissement	huile silicone
Matériau	acier zingué
Vitesse de fermeture	réglable
Puissance de fermeture	50 N
Types de portes	portes battantes d'ascenseur

MONTAGE

Instructions d'installation

RÉFÉRENCES DE COMMANDE

Description	Référence
Amortisseur de portes d'ascenseur Standard Bassetti, 50 N, zingué	100003

DICTATOR Standard Ciocca

L'amortisseur de portes pour portes battantes des ascenseurs italiens Ciocca

Site web

DIMENSIONS

Toutes les dimensions en mm

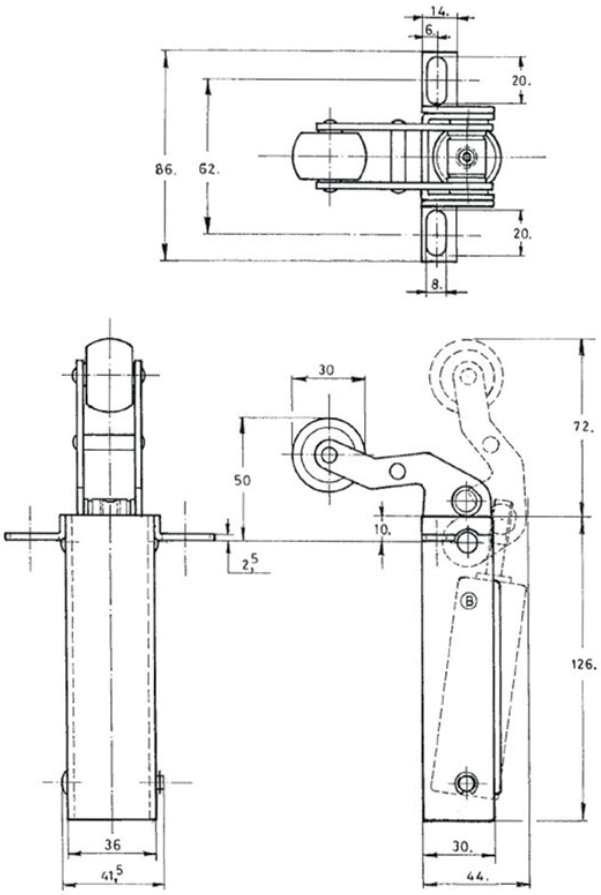

DONNÉES TECHNIQUES

Type d'amortissement	progressif
Liquide d'amortissement	huile silicone
Matériau	acier zingué
Vitesse de fermeture	réglable
Puissance de fermeture	50 N
Types de portes	portes battantes d'ascenseur

MONTAGE

Instructions d'installation

RÉFÉRENCES DE COMMANDE

Description	Référence
Amortisseur de portes d'ascenseur Standard Ciocca, 50 N, zingué	102750

DICTATOR Standard Savof

L'amortisseur de portes pour des portes battantes des ascenseurs italiens Savof

Instructions d'installation
Site web

DESCRIPTION

Pour des portes des ascenseurs de Savof DICTATOR fournit trois modèles différents. Le modèle avec la référence 100018 est prévu pour le montage extérieur.

DIMENSIONS

Toutes les dimensions en mm

Standard Savof 100008

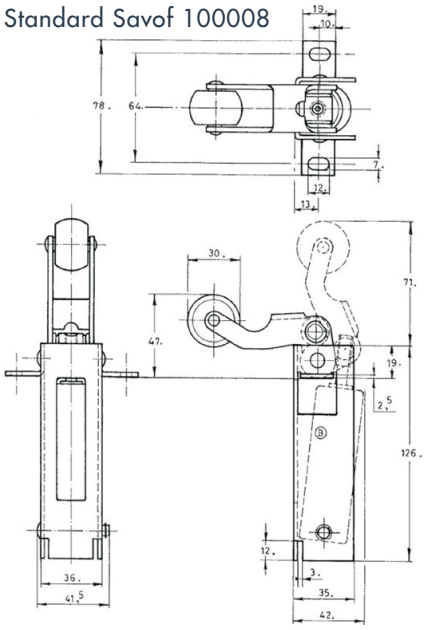

Standard Savof 100017

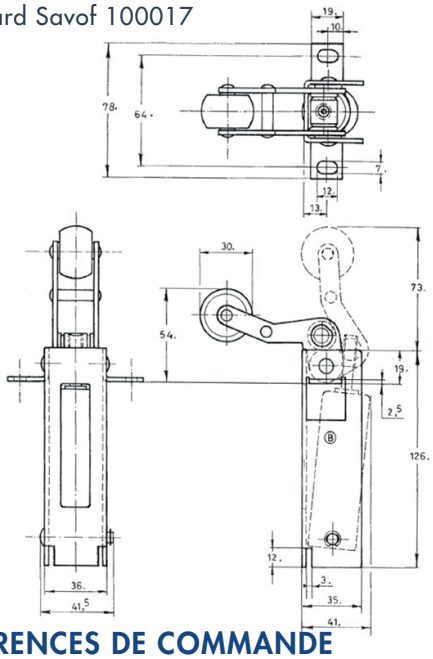

DONNÉES TECHNIQUES

Type d'amortissement	progressif
Liquide d'amortissement	huile silicone
Matériau	acier zingué
Vitesse de fermeture	réglable
Puissance de fermeture	50 N
Types de portes	portes battantes d'ascenseur

Standard Savof 100018, sans pattes de fixations

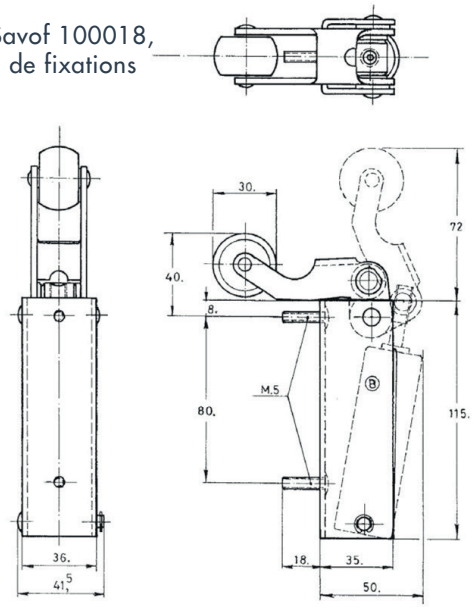

RÉFÉRENCES DE COMMANDE

Description	Référence
Amortisseur de portes d'ascenseur Standard Savof, 50 N, zingué, avec cornière	100008
Amortisseur de portes d'ascenseur Standard Savof, 50 N, zingué, avec cornière et bras plus haut	100017
Amortisseur de portes d'ascenseur Standard Savof, 50 N, zingué, sans cornière de fixation, avec 2 vis M5	100018

DICTATOR Standard Española

L'amortisseur de portes pour portes battantes d'ascenseurs espagnols

Site web

DESCRIPTION

L'amortisseur de portes d'ascenseur DICTATOR Standard Española est l'amortisseur le plus souvent utilisé dans des portes d'ascenseur espagnoles.

DIMENSIONS

Toutes les dimensions en mm

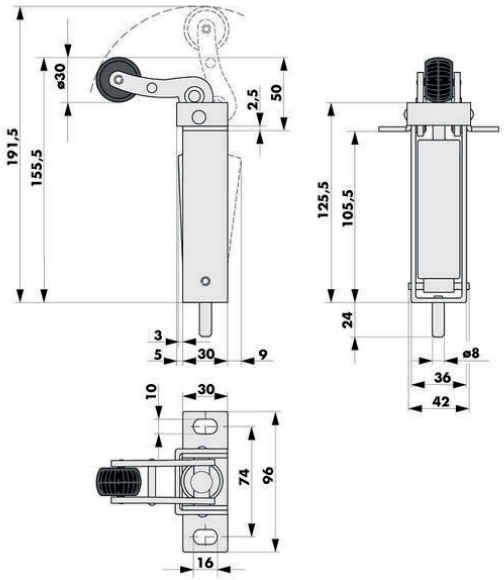

DONNÉES TECHNIQUES

Type d'amortissement	progressif
Liquide d'amortissement	huile silicone
Matériau	acier zingué
Vitesse de fermeture	réglable
Puissance de fermeture	50 N; 80 N

MONTAGE

Instructions d'installation

RÉFÉRENCES DE COMMANDE

Description	Référence
Amortisseur de portes d'ascenseur Standard Española, 80 N, zingué	105001
Amortisseur de portes d'ascenseur Standard Española, 50 N, zingué	105000

DICTATOR Standard Medasa

L'amortisseur de portes pour des portes battantes des ascenseurs espagnols Medasa

Site web

DESCRIPTION

L'amortisseur de portes d'ascenseur Standard Medasa a un galet de caoutchouc d'un diamètre de seulement 22 mm.

DIMENSIONS

Toutes les dimensions en mm

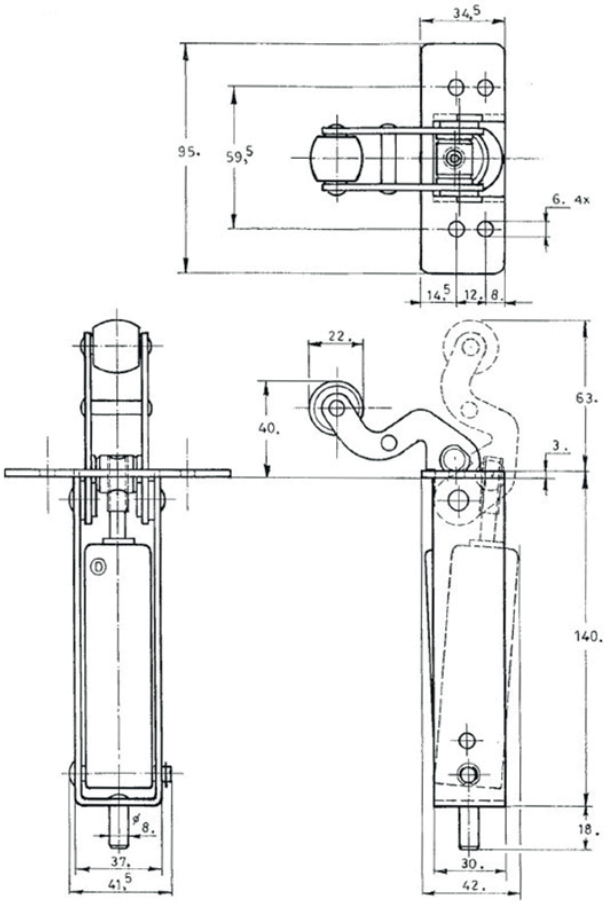

DONNÉES TECHNIQUES

Type d'amortissement	progressif
Liquide d'amortissement	huile silicone
Matériau	acier zingué
Vitesse de fermeture	réglable
Puissance de fermeture	50 N
Types de portes	portes battantes d'ascenseur

MONTAGE

Instructions d'installation

RÉFÉRENCES DE COMMANDE

Description	Référence
Amortisseur de portes d'ascenseur Standard Medasa, 50 N, zingué, (MAC648)	102700

DICTATOR Standard Orona

L'amortisseur de portes pour portes battantes des ascenseurs espagnols Orona

Site web

DIMENSIONS

Toutes les dimensions en mm

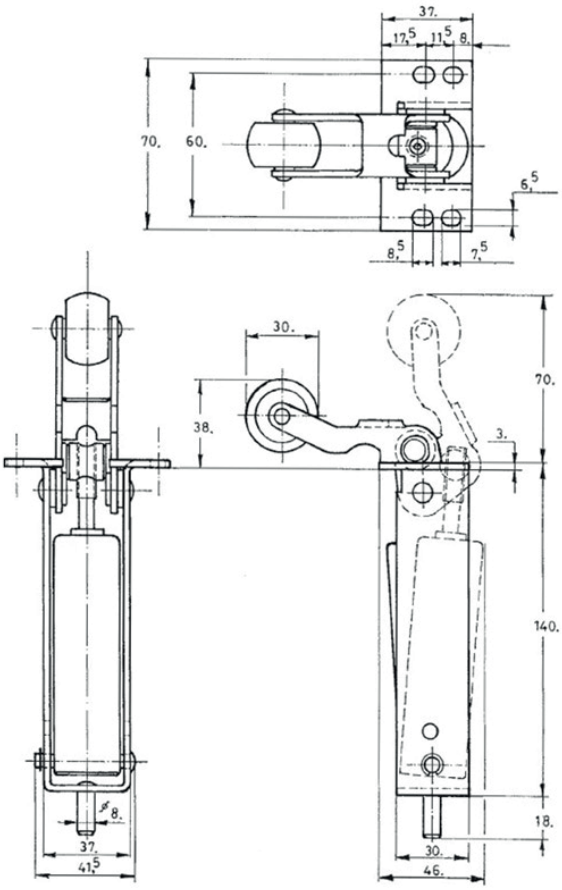

DONNÉES TECHNIQUES

Type d'amortissement	progressif
Liquide d'amortissement	huile silicone
Matériau	acier zingué
Vitesse de fermeture	réglable
Puissance de fermeture	50 N
Types de portes	portes battantes d'ascenseur

MONTAGE

Instructions d'installation

RÉFÉRENCES DE COMMANDE

Description	Référence
Amortisseur de portes d´ascenseur Standard Orona, 50 N, zingué	100012

DICTATOR Standard Fortis

L'amortisseur de portes pour des portes battantes des ascenseurs portugais Fataleva-Fortis

Site web

DESCRIPTION

L'amortisseur de porte DICTATOR Standard Fortis a, comme le Standard Medasa, un galet de caoutchouc d'un diamètre de seulement 22 mm.

DIMENSIONS

Toutes les dimensions en mm

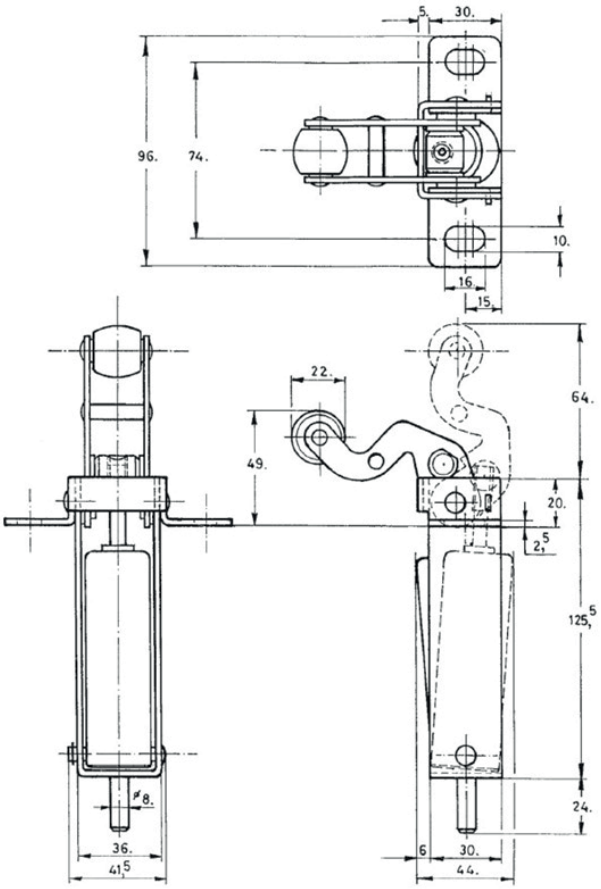

DONNÉES TECHNIQUES

Type d'amortissement	progressif
Liquide d'amortissement	huile silicone
Matériau	acier zingué
Vitesse de fermeture	réglable
Puissance de fermeture	50 N
Types de portes	portes battantes d'ascenseur

MONTAGE

Instructions d'installation

RÉFÉRENCES DE COMMANDE

Description	Référence
Amortisseur de portes d'ascenseur Standard Fortis, 50 N, zingué	105010

DICTATOR Standard Boetticher

L'amortisseur de portes pour portes battantes d'ascenseurs espagnols Boetticher

Site web

DIMENSIONS

Toutes les dimensions en mm

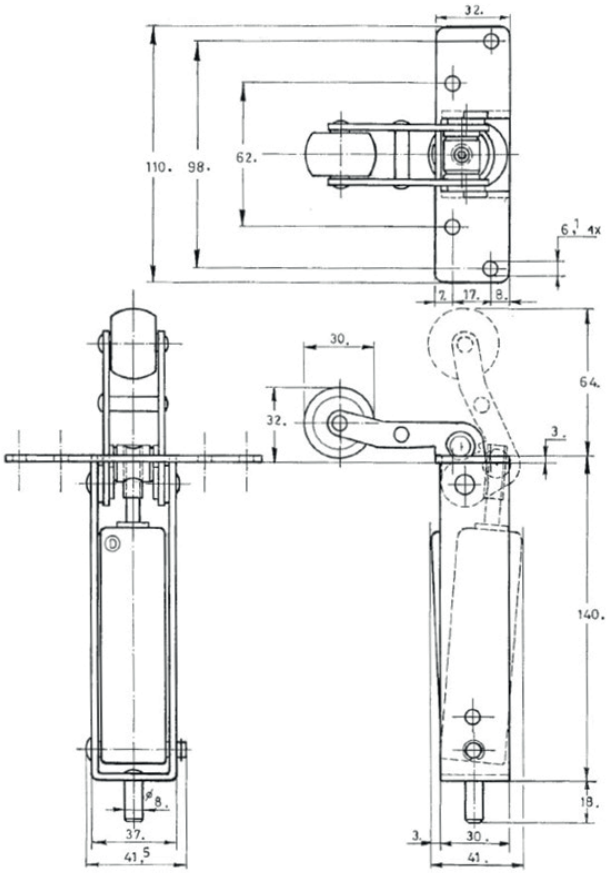

DONNÉES TECHNIQUES

Type d'amortissement	progressif
Liquide d'amortissement	huile silicone
Matériau	acier zingué
Vitesse de fermeture	réglable
Puissance de fermeture	50 N
Types de portes	portes battantes d'ascenseur

MONTAGE

Instructions d'installation

RÉFÉRENCES DE COMMANDE

Description	Référence
Amortisseur de portes d'ascenseur Standard Boetticher, 50 N, zingué, (MAC642)	102701

DICTATOR Standard F

L'amortisseur de portes pour des portes battantes d'ascenseurs français

Site web

DESCRIPTION

L'amortisseur de portes d'ascenseur DICTATOR Standard F (France) est disponible avec deux galets différents et sans (standard) ou avec à-coup final. Avec les deux cales inclus on peut compenser des différences d'hauteur.

DIMENSIONS

Toutes les dimensions en mm

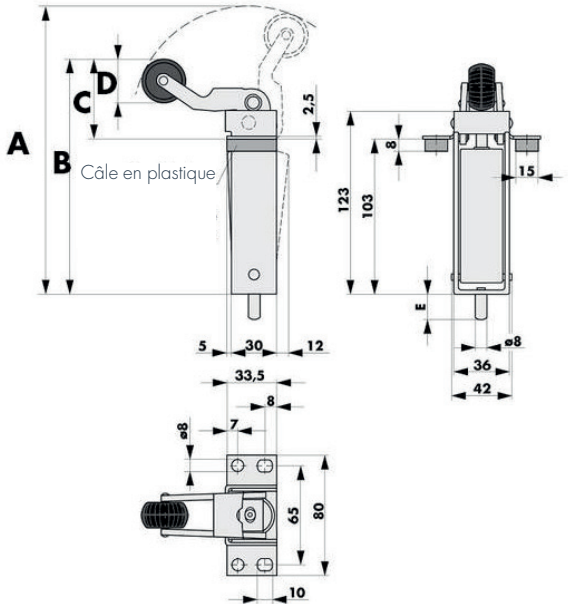

	Galet Ø 30 mm		Galet Ø 34 mm	
Référence	**102500**	**102501**	**102600**	**102601**
A	194	196	196	198
B	153	150	155	152
C	50	47	52	49
D	Ø 30	Ø 30	Ø 34	Ø 34
A-coup final	oui	non	oui	non

DONNÉES TECHNIQUES

Type d'amortissement	progressif
Liquide d'amortissement	huile silicone
Matériau	acier zingué
Vitesse de fermeture	réglable
Puissance de fermeture	50 N

MONTAGE

Instructions d'installation

RÉFÉRENCES DE COMMANDE

Description	Référence
Amortisseur de portes d'ascenseur Standard F, 50 N, zingué, galet 30R, avec à-coup final	102500
Amortisseur de portes d'ascenseur Standard F, 50 N, zingué, galet 30R	102501
Amortisseur de portes d'ascenseur Standard F, 50 N, zingué, galet 34R, avec à-coup final	102600
Amortisseur de portes d'ascenseur Standard F, 50 N, zingué, galet 34R	102601

DICTATOR Standard Haushahn

L'amortisseur de portes pour portes battantes des ascenseurs Haushahn

Site web

DESCRIPTION

L'amortisseur de portes d'ascenseur DICTATOR Standard Haushahn est prévu pour le montage dans des portes battantes de Haushahn. Il y a aussi des modèles pour des portes d'ascenseurs coulissantes de Haushahn.

DIMENSIONS

Toutes les dimensions en mm

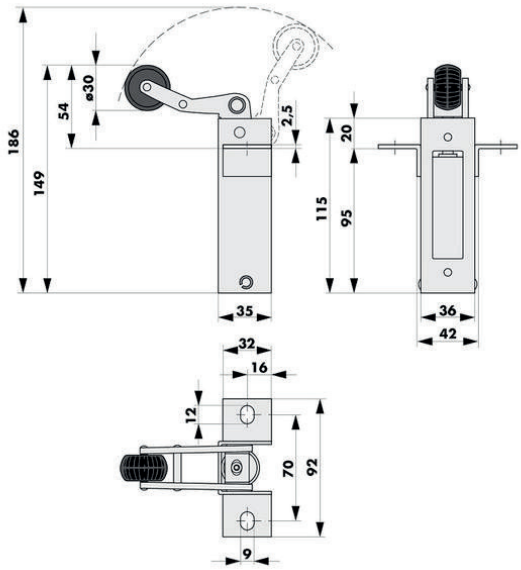

DONNÉES TECHNIQUES

Type d'amortissement	progressif
Liquide d'amortissement	huile silicone
Matériau	acier zingué
Vitesse de fermeture	réglable
Puissance de fermeture	50 N

MONTAGE

Instructions d'installation

RÉFÉRENCES DE COMMANDE

Description	Référence
Amortisseur de portes d'ascenseur Standard Haushahn, 50 N, zingué	203008

DICTATOR Standard Haushahn pour portes coulissantes

Site web

Pour portes coulissantes de la marque Haushahn

DESCRIPTION

Normalement les amortisseurs de porte DICTATOR s'utilisent pour des portes battantes.

Mais il y a un seul modèle qui se monte dans des portes coulissantes d'ascenseurs Haushahn. Le Standard Haushahn assure que les portes fermantes soient doucement amorties dans la position finale et fiablement fermées.

DIMENSIONS

Toutes les dimensions en mm

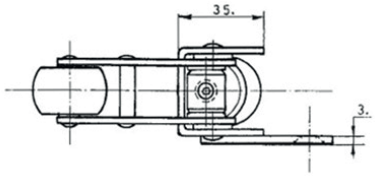

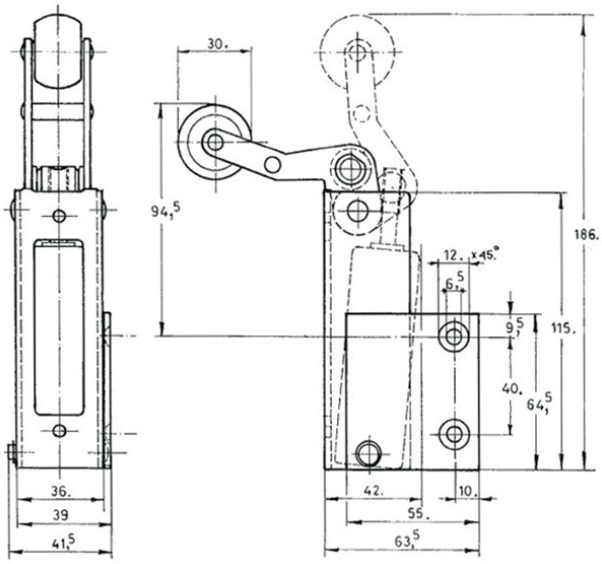

DONNÉES TECHNIQUES

Type d'amortissement	progressif
Liquide d'amortissement	huile silicone
Matériau	acier zingué
Vitesse de fermeture	réglable
Puissance de fermeture	20 N
Types de portes	portes coulissantes

MONTAGE

Instructions d'installation

RÉFÉRENCES DE COMMANDE

Description	Référence
Amortisseur de portes d'ascenseur Standard Haushahn, 20 N, zingué, pour portes coulissantes, attache à gauche	203006
Amortisseur de portes d'ascenseur Standard Haushahn, 20 N, zingué, pour portes coulissantes, attache à droite	203026

DICTATOR Standard TEKA

L'amortisseur de portes pour portes battantes d'ascenseurs suédois

Site web

DESCRIPTION

Pour portes battantes d'ascenseurs suédois DICTATOR fournit deux modèles différents :

- DICTATOR Standard TEKA, référence 101003
- DICTATOR Standard G TEKA, référence 101004

DIMENSIONS

Toutes les dimensions en mm

Standard G Teka, 115 mm

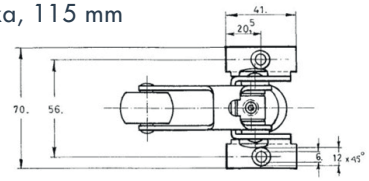

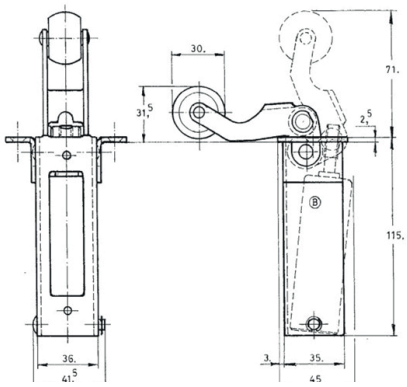

Standard Teka

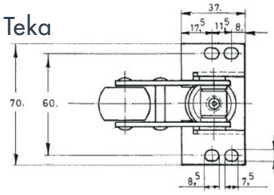

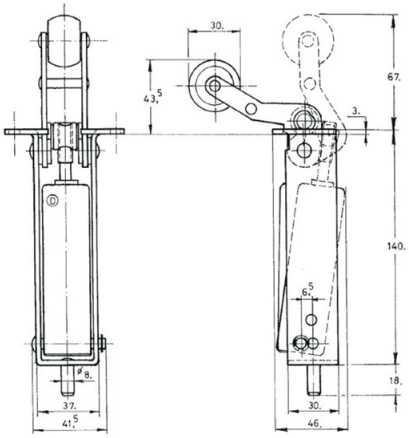

DONNÉES TECHNIQUES

Type d'amortissement	progressif
Liquide d'amortissement	huile silicone
Matériau	acier zingué
Vitesse de fermeture	réglable
Puissance de fermeture	50 N
Types de portes	portes battantes d'ascenseur

MONTAGE

Instructions d'installation

RÉFÉRENCES DE COMMANDE

Description	Référence
Amortisseur de portes d'ascenseur Standard TEKA, 50 N, zingué	101003
Amortisseur de portes d'ascenseur Standard G TEKA, 50 N, zingué, carter TEKA 115 mm de hauteur	101004

DICTATOR Standard 1500BS

Amortisseur de portes pour des portes battantes d'ascenseurs Otis

Site web

DIMENSIONS

Toutes les dimensions en mm

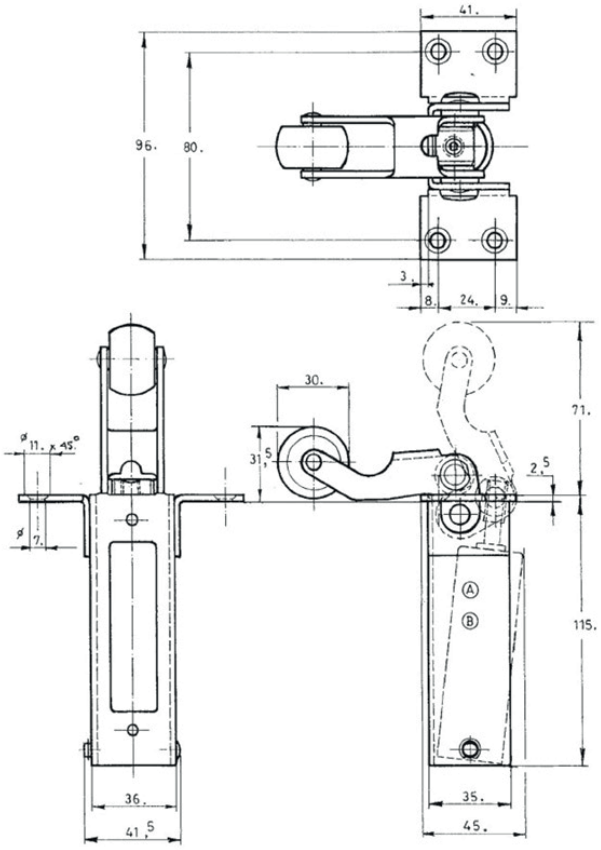

DONNÉES TECHNIQUES

Type d'amortissement	progressif
Liquide d'amortissement	huile silicone
Matériau	acier zingué
Vitesse de fermeture	réglable
Puissance de fermeture	50 N
Types de portes	portes battantes d'ascenseur

MONTAGE

Instructions d'installation

ORDER INFORMATION

Description	Part no.
Lift door damper Z 1500 BS, 50 N, zinc-plated	300369

DICTATOR

DICTATOR Standard 1500OT

L'amortisseur de portes pour portes battantes d'ascenseurs Otis

Site web

DIMENSIONS

Toutes les dimensions en mm

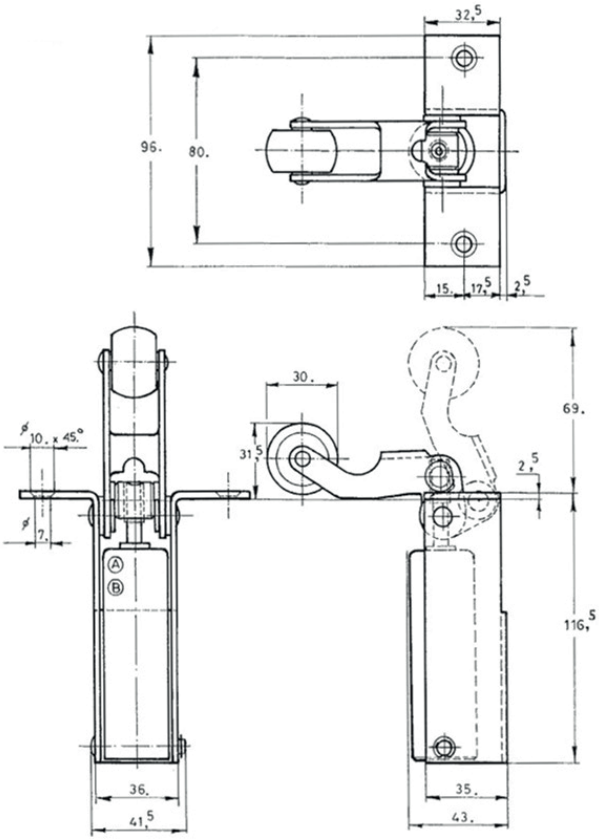

DONNÉES TECHNIQUES

Type d'amortissement	progressif
Liquide d'amortissement	huile silicone
Matériau	acier zingué
Vitesse de fermeture	réglable
Puissance de fermeture	50 N
Types de portes	portes battantes d'ascenseur

MONTAGE

Instructions d'installation

RÉFÉRENCES DE COMMANDE

Description	Référence
Amortisseur de portes d'ascenseur Z 1500 OT, 50 N, zingué	300383

DICTATOR Standard 1500SH

L'amortisseur de portes d'ascenseurs Standard Holland

Site web

DIMENSIONS

Toutes les dimensions en mm

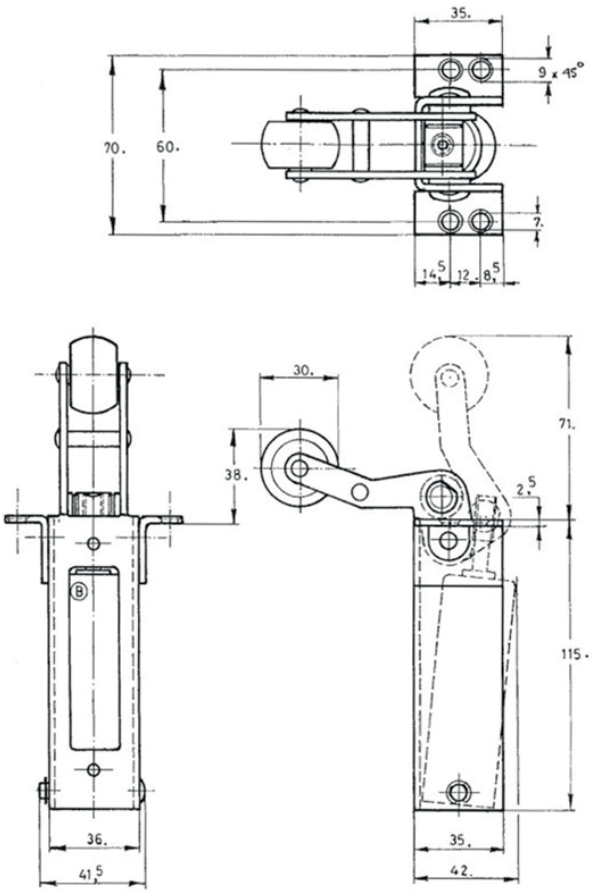

DONNÉES TECHNIQUES

Type d'amortissement	progressif
Liquide d'amortissement	huile silicone
Matériau	acier zingué
Vitesse de fermeture	réglable
Puissance de fermeture	50 N
Types de portes	portes battantes d'ascenseur

MONTAGE

Instructions d'installation

RÉFÉRENCES DE COMMANDE

Description	Référence
Amortisseur de portes d´ascenseur Z 1500 SH, 50 N, zingué	300384

DICTATOR

DICTATOR Standard 1500VS

L'amortisseur de portes pour portes battantes des ascenseurs Schindler et Thyssen

Site web

DIMENSIONS

Toutes les dimensions en mm

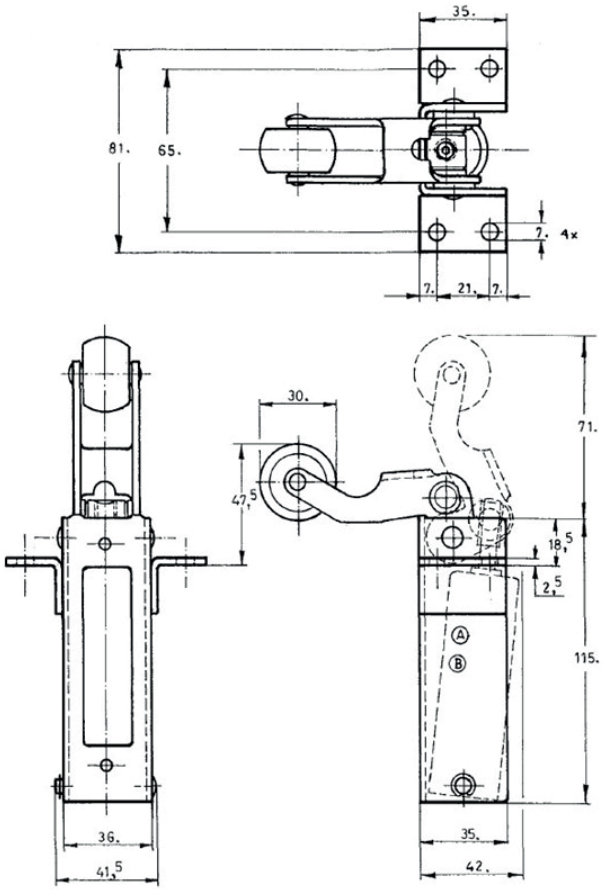

DONNÉES TECHNIQUES

Type d'amortissement	progressif
Liquide d'amortissement	huile silicone
Matériau	acier zingué
Vitesse de fermeture	réglable
Puissance de fermeture	50 N
Types de portes	portes battantes d'ascenseur

MONTAGE

Instructions d'installation

RÉFÉRENCES DE COMMANDE

Description	Référence
Amortisseur de portes d'ascenseur Z 1500 VS, 50 N, zingué	300382

Crochet de réception

Pour les amortisseurs de portes d'ascenseurs DICTATOR

Site web

DESCRIPTION

Le crochet de réception DICTATOR peut être utilisé pour la plupart des amortisseurs de portes d'ascenseurs Standard. Comme il est accordé exactement au mouvement des amortisseurs de portes DICTATOR Standard, les portes sont amorties d'une manière optimale. Quand la porte se ferme, le bras de l'amortisseur de porte avec le galet entre dans le crochet et se redresse, ainsi fermant la porte complètement.

DIMENSIONS

Toutes les dimensions en mm

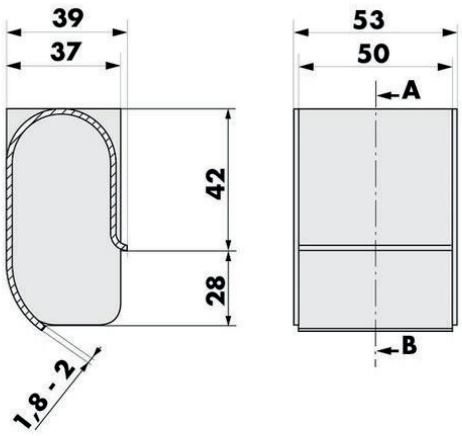

DONNÉES TECHNIQUES

Matériau	acier
Types de portes	portes battantes d'ascenseur

MONTAGE

Instructions d'installation

RÉFÉRENCES DE COMMANDE

Description	Référence
Crochet de réception en acier	103100