RESSORTS DE FERMETURE

DICTATOR fabrique des ressorts de fermeture différents pour compléter les amortisseurs de portes d'ascenseur Standard.

Ils assurent que les portes battantes se ferment toujours sûrement.

Surtout les Adjunkts encastrées E22/2550 se prêtent pour le rattrapage facile de la plupart des portes d'ascenseur.

TABLE DES MATIÈRES - RESSORTS DE FERMETURE

Page

Adjunkt encastré E22/2550 ..... 01.03.04
Ressort de fermeture avec contre-plaque

Ressort de torsion 01.03.05
Pour le montage dans l'huisserie

Sous réserve de modifications techniques. Pas de droit à l'indemnisation en cas d'erreur.

Adjunkt encastré E22/2550

Ressort de fermeture avec contre-plaque

Site web

DESCRIPTION

On peut installer l'Adjunkt encastré E22/2550 dans n'importe quelle position de la porte, parce qu'il est fixé par l'avant. La force de fermeture s'ajuste par la chaîne de connexion. Les forces de fermeture indiquées ne sont que des valeurs approximatives comme elles dépendent fortement du type des paumelles. Il se prête pour des portes en feuillure et à recouvrement.

DIMENSIONS

Toutes les dimensions en mm

Adjunkt encastré E22/2250 avec plaque arrondie

Réf. 300319

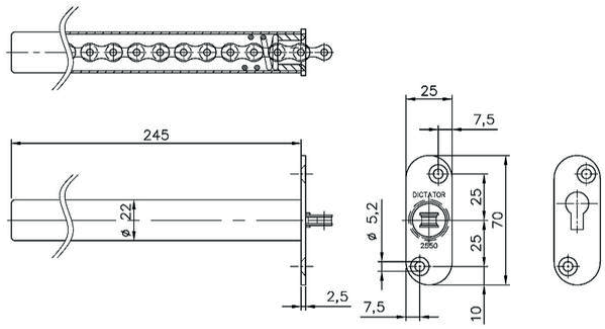

Adjunkt encastré E22/2250 avec plaque rectangulaire

Réf. 300341

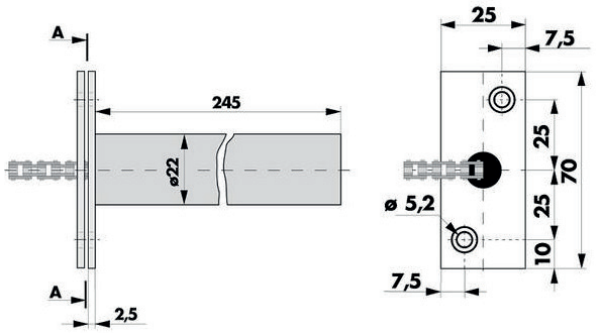

DONNÉES TECHNIQUES

Matériel	tube du ressort en aluminium; plaque frontale et contre-plaque en acier zingué; plaque frontale et contre-plaque en inox
Angle d'ouverture	maxi 180°
Puissance de fermeture	15 - 30 Nm
Types de portes	portes battantes d'ascenseur

MONTAGE

Instructions d'installation

RÉFÉRENCES DE COMMANDE

Description	Référence
Ressort de fermeture Adjunkt encastré E 22, plaque frontale arrondie en AISI 304	300319
Ressort de fermeture Adjunkt encastré E 22, plaque frontale rectangulaire, zingué	300341

Ressort de torsion

Pour le montage dans l'huisserie

Site web

DESCRIPTION

Le ressort de torsion s'utilise comme dispositif de fermeture simple surtout dans des portes avec des paumelles cachées. Les lamelles ressort du ressort de torsion sont enrobées de plastique afin de réduire le bruit.

DIMENSIONS

Toutes les dimensions en mm

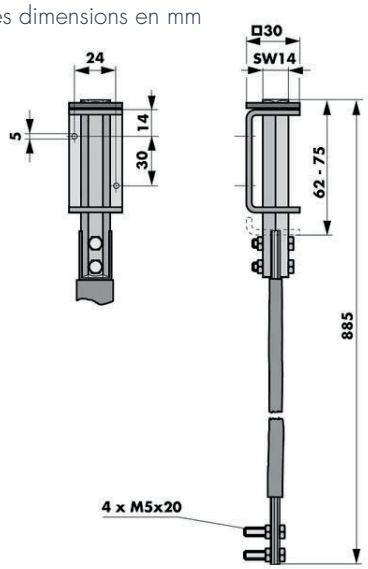

DONNÉES TECHNIQUES

Matériel	acier à ressort (ressort à 8 lames), étrier en acier zingué
Puissance de fermeture	réglable
Types de portes	portes battantes d'ascenseur

MONTAGE

Instructions d'installation

RÉFÉRENCES DE COMMANDE

Description	Référence
Ressort de torsion (pour portes battantes)	103000