Ferme-porte RTS

Ferme-porte encastré, notamment pour portails à l'extérieur

Vidéo

Site web

PROPRIÉTÉS

- Pratiquement invisible, car il est encastré dans la porte : seul le joint est visible lorsque la porte est ouverte
- Souvent utilisé sur des portails extérieurs (portails de jardin, portails d'entrée d'installations industrielles, etc.)
- Solution parfaite pour les portes d'entrée des sites industriels avec contrôle d'accès qui doivent se fermer de manière sûre
- Son installation dissimulée le protège des intempéries et le rend largement résistant au vandalisme
- Son joint spécial résistant à l'abrasion est flexible, de sorte que le ferme-porte encastré peut être utilisé avec différentes charnières de porte
- En fonction des charnières de porte, les portes peuvent s'ouvrir jusqu'à 180°

DONNÉES TECHNIQUES

Types de portes	acier, bois et aluminium
Vitesse de fermeture	réglable
Matériau	acier
Finition	zingué
Poids de la porte	max. 80 kg
Hauteur de la porte	max. 2500 mm
Largeur de la porte	750 - 1150 mm
Angle d'ouverture	90 - 180°, selon paumelles utilisées

Questionnaire

MODÈLES

	RTS-d et RTS-e 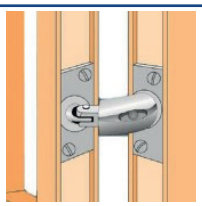	RTS-t et RTS-u 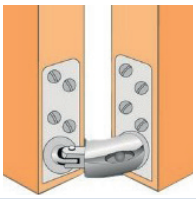	RTS-v 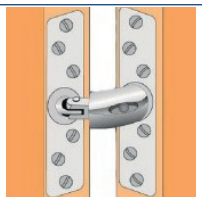
Type de porte	Pour portes en acier et en aluminium		Surtout pour portes en bois (min. 40 mm d'épaisseur) en feuillure, équipées du ferme-porte au cours du fabrication
Caractéristiques de différenciation	RTS-d et RTS-e ne diffèrent que par la position des trous sur la plaque frontale (voir dessins sous 'Dimensions'). Grâce à ses trous de fixation, le RTS-e peut être utilisé en remplacement du ferme-porte GEZE ROR TS 450.	Les ferme-portes RTS-t et RTS-u ne diffèrent que par la position de leur rainure de réglage dans le joint. RTS-t: Installation en haut des portes DIN gauche, en bas des portes DIN droite RTS-u: Installation en haut des portes DIN droite, en bas des portes DIN gauche	-
Notice de montage	Installés de préférence centrés dans le profilé de la porte	Peuvent être installés en haut ou en bas de la porte	Peut être installé dans n'importe quelle position, de préférence centré entre les charnières

DIMENSIONS

Toutes les dimensions en mm

Ferme-porte encastré RTS-d et RTS-e

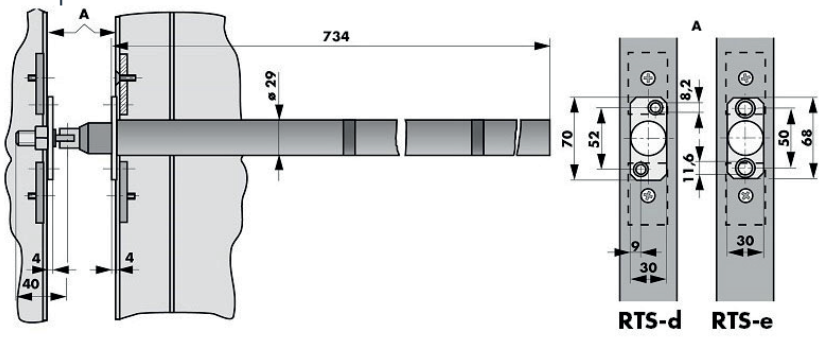

Ferme-porte encastré RTS-t et RTS-u

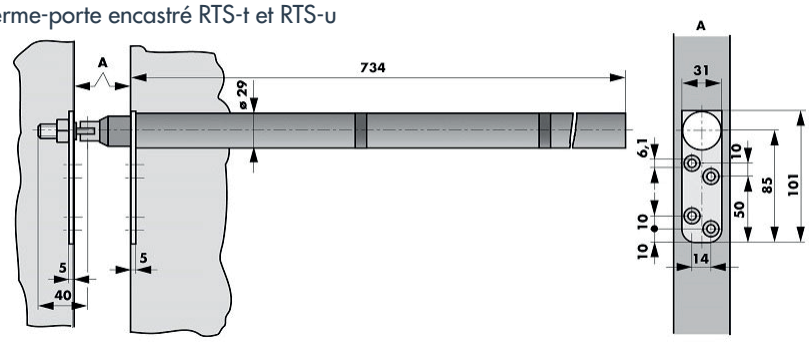

Ferme-porte encastré RTS-v

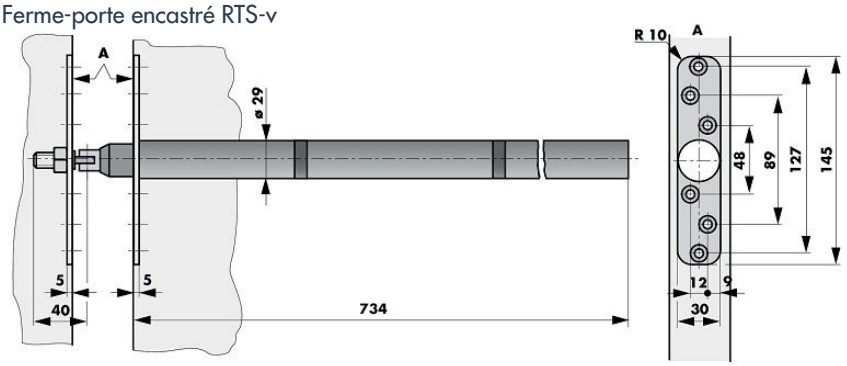

NOTICE DE MONTAGE

Dimensions des charnières à respecter

Toutes les dimensions en mm

Instructions d'installation RTS d/e

Instructions d'installation RTS t/u

Instructions d'installation RTS v

Grâce à son articulation flexible, le ferme-porte encastré RTS peut être installé dans beaucoup de modèles de portes avec différents types de charnières. Néanmoins, certaines dimensions de charnière doivent être respectées. Les dimensions W, X et Y indiquées dans les dessins doivent être impérativement respectées, sinon l'angle d'ouverture, le verrouillage et la fermeture seront affectés et le ferme-porte RTS pourrait être endommagé. Pour toute question, veuillez contacter notre service clientèle technique.

Installation sur portes en aluminium et en acier

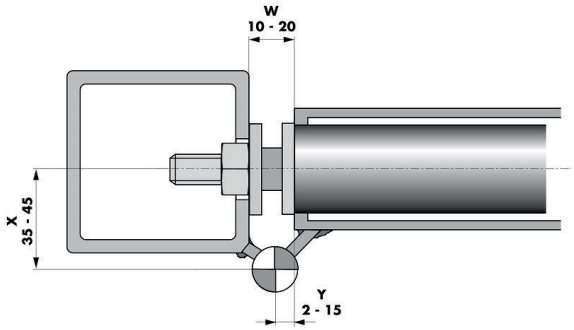

Installation sur portes en bois en feuillure

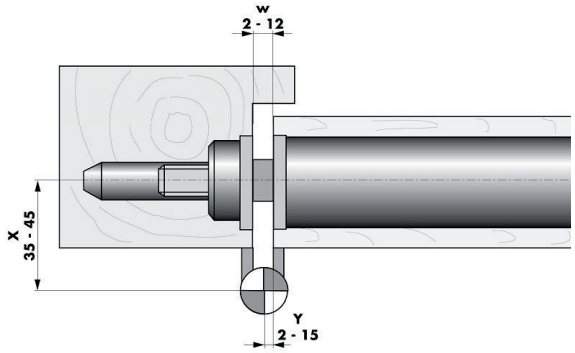

Installation sur portes avec des paumelles avec boulons à œillet (angle d'ouverture max. 90° – 100°).
Attention : utiliser la chape à l'œil angulaire !

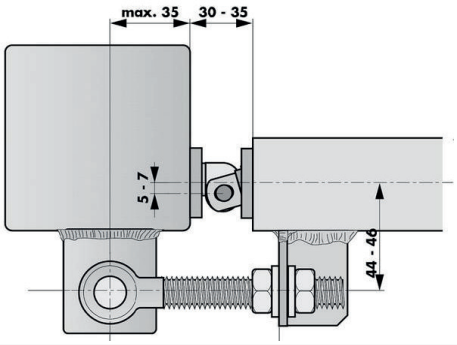

Lorsque le ferme-porte RTS est installé sur portails avec boulons à œillet, il faut utiliser l'œillet coudé.

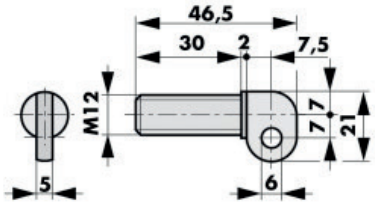

RÉFÉRENCES DE COMMANDE

Description	Référence
Ferme-porte tubulaire RTS d, pour portes en acier et aluminium, articulation longue	400520
Ferme-porte tubulaire RTS t, montage en haut DIN gauche, montage en bas DIN droite, articulation longue	400525
Ferme-porte tubulaire RTS u, montage en haut DIN droite, montage en bas DIN gauche, articulation longue	400526
Ferme-porte tubulaire RTS v, pour portes en bois, montage au milieu, articulation longue	400527
Ferme-porte tubulaire RTS e (remplacement pour GEZE ROR TS 450), articulation longue	400529