Ferme-porte au sol WAB 180

Pour portes très lourdes jusqu'à 600 kg

Site web

PROPRIÉTÉS

- Depuis des décennies, il a toujours fait preuve d'une grande fiabilité, en particulier sur les portes d'entrée lourdes, comme celles des églises, des musées, des bâtiments publics, etc.
- Des coussinets d'axe spéciaux dans la chambre à huile permettent de l'utiliser sur des portes très lourdes, jusqu'à 600 kg
- Grande capacité de charge et longue durée de vie
- Vitesse de fermeture réglable en continu
- Une soupape de sécurité empêche la rupture de pièces importantes, même en cas de fermeture rapide et forcée
- Tous les ressorts de sol sont livrés avec une boîte d'encastrement
- Différentes plaques de recouvrement, bras et pivots pour portes en acier ou en bois sont disponibles comme accessoires
- Pour portes lourdes où la fonction de fermeture n'est pas nécessaire, le WAB 180 est également disponible seulement comme coussinet au sol

CRITÈRES DE SÉLECTION

Le ressort de sol WAB 180 est disponible avec cinq forces différents. Lors de la commande, veuillez indiquer les dimensions et le poids approximatif de la porte ainsi que le sens d'ouverture selon DIN.

Le tableau suivant vous aidera à choisir la taille correcte pour votre application. Toutes les données se rapportent à une hauteur de porte de minimum 1,75 m et maximum 2,5 m, sans résistance au vent. En cas de portes extérieures exposées au vent ou de portes intérieures dans des environnements avec de fortes différences de pression, veuillez contacter notre service clientèle technique.

Poids de la porte / kg	Largeur / m*	Force
100 - 200	maxi 1,15	II
	maxi 1,40	III
200 - 300	maxi 1,15	III
	maxi 1,40	IV
300 - 400	maxi 1,15	IV
	maxi 1,40	V
400 - 500	maxi 1,40	V
	maxi 1,55	VI
500 - 600	maxi 1,55	VI

*Si la largeur de la porte est différente ou s'il s'agit de portes exposées au vent ou à des différences de pression, veuillez nous contacter.

DONNÉES TECHNIQUES

Poids de la porte	max. 600 kg
Types de portes	portes en acier et en bois (à simple action)
Fonction de fermeture	à partir de 160° (possible d'ouvrir la porte à 180°)
Vitesse (standard)	amortissement réglable en continu à partir de 45° de fermeture
Couples de fermeture	selon la force du ressort 20 - 45 Nm
Blocage	sans blocage
Matériau boîtier	aluminium
Accessoires	plaques de recouvrement, bras du bas, pivots du haut, bras poussant

NOTICE DE MONTAGE

Instructions d'installation

En général, on installe le WAB 180 décalé latéralement mais parallèle à la porte. On peut l'installer aussi de manière que son axe se trouve directement sous la porte.

Pour ce type d'installation il faut comme accessoires le bras droit et en haut le pivot pendule.

Lors de l'installation il faut aussi prévoir un butoir dans la position fermée de la porte. Des portes à deux battants ont besoin d'un sélecteur de fermeture séparé.

DIMENSIONS

Toutes les dimensions en mm

Ferme-porte au sol WAB 180

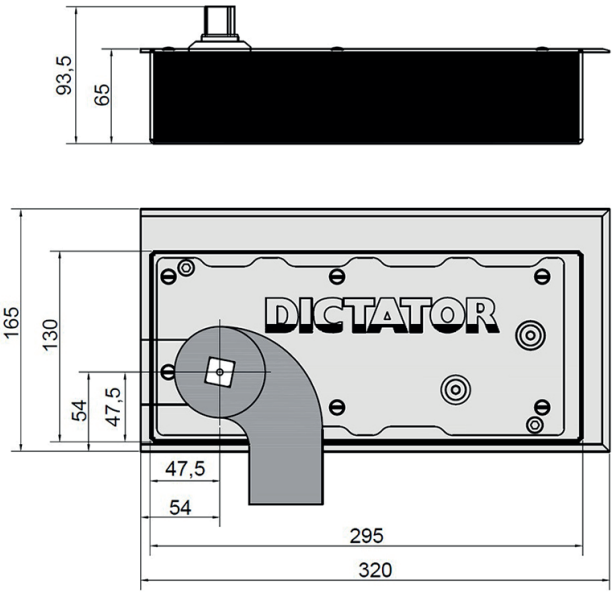

Accessoires à visser

Bras 300 à visser (en bas) pour des portes jusqu'à 300 kg

Référence 460086-300

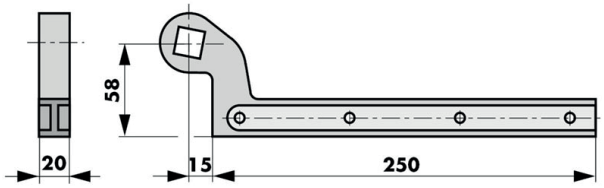

Bras 600 à visser (en bas) pour des portes jusqu'à 600 kg

Référence 460086-600

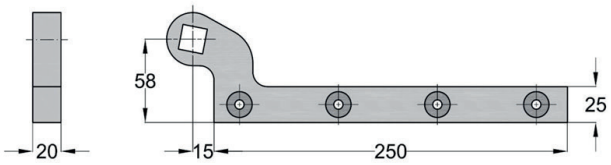

Pivot à visser (en haut)

Référence 460087 ou 460094 pour portes de plus de 300 kg (avec roulement à aiguilles)

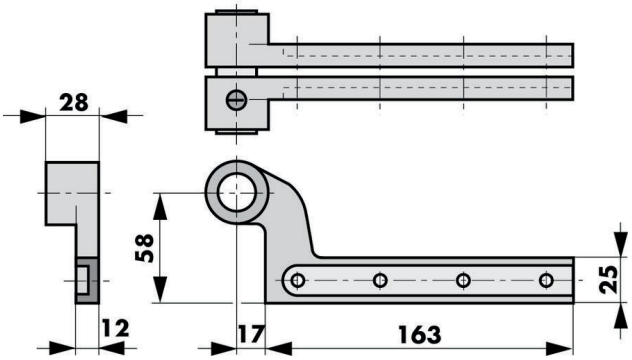

Accessoires à souder pour des portes jusqu'à 300 kg

Bras 300 à souder (en bas)

Référence 460088-300

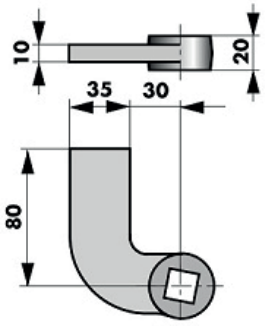

Pivot 300 à souder (en haut)

Référence 460089-300

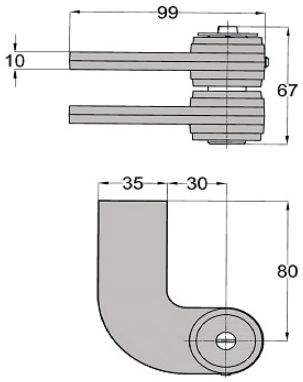

Accessoires à souder pour des portes jusqu'à 600 kg

Bras 600 à souder (en bas)

Référence 460088-600

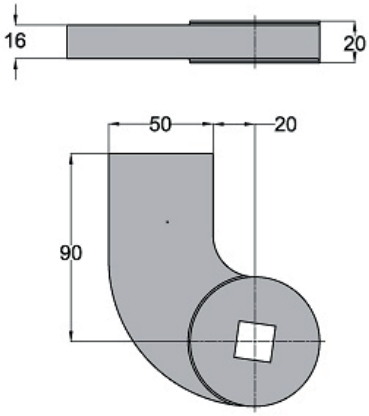

Pivot 600 à souder (en haut)

Référence 460089-600 (avec roulement à aiguilles)

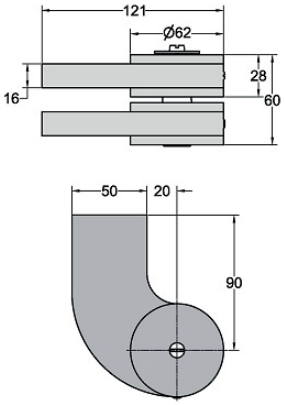

Accessoires pour le montage du ferme-porte WAB 180 directement sous le point d'appui

Quand on monte le ferme-porte WAB 180 directement sous le point d'appui, il faut un bras droit et une paumelle spéciale en haut.

Bras droit à visser (en bas) pour des portes jusqu'à 600 kg.

Référence 460090

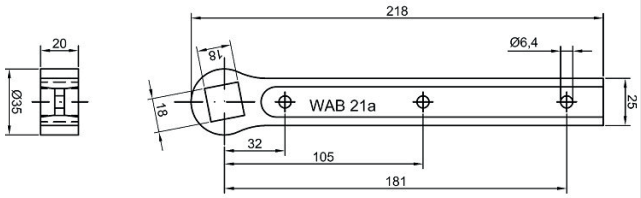

Pivot pendule 300 à visser (en haut) pour portes jusqu'à 300 kg

Référence 460091-300

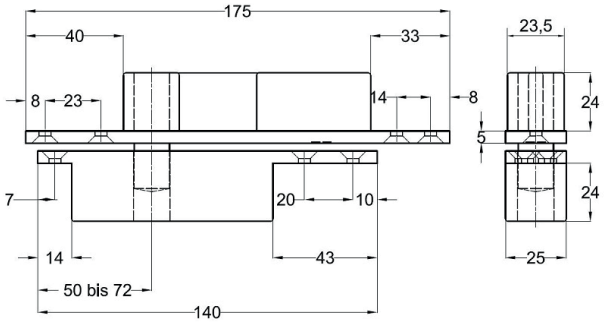

Pivot pendule 600 à visser (en haut) pour portes jusqu'à 600 kg

Référence 460091-600

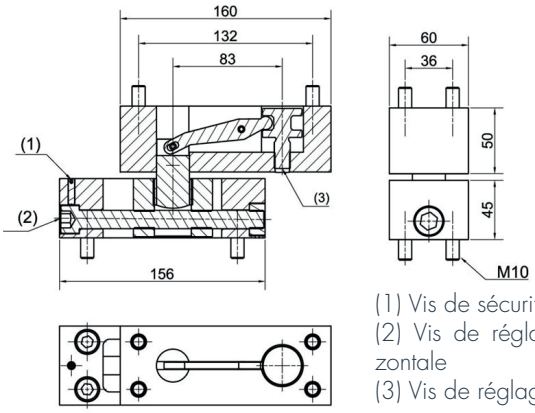

(1) Vis de sécurité
(2) Vis de réglage horizontale
(3) Vis de réglage

Autres accessoires

Plaque de recouvrement DIN droite (DIN gauche à l'envers)

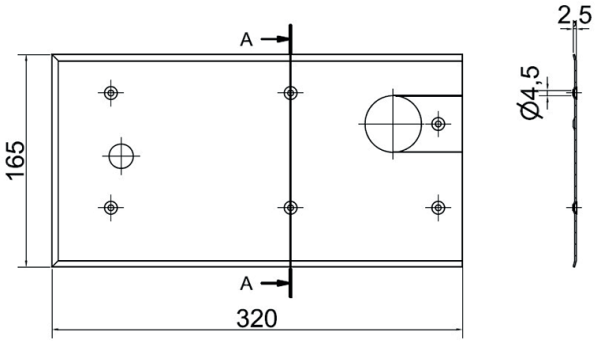

Boîte à scellement DIN droite (DIN gauche à l'envers)

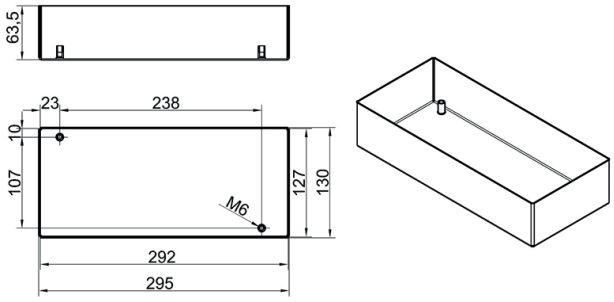

RÉFÉRENCES DE COMMANDE

Description	Référence
Ferme-porte au sol WAB-2 180, force II pour portes DIN gauche, avec boîte à scellement	460002-2
Ferme-porte au sol WAB 180-2, force II pour portes DIN droite, avec boîte à scellement	460012-2
Ferme-porte au sol WAB 180-2, force III pour portes DIN gauche, avec boîte à scellement	460003-2
Ferme-porte au sol WAB 180-2, force III pour portes DIN droite, avec boîte à scellement	460013-2
Ferme-porte au sol WAB 180-2, force IV pour portes DIN gauche, avec boîte à scellement	460004-2
Ferme-porte au sol WAB 180-2, force IV pour portes DIN droite, avec boîte à scellement	460014-2
Ferme-porte au sol WAB 180-2, force V pour portes DIN gauche, avec boîte à scellement	460005-2
Ferme-porte au sol WAB 180-2, force V pour portes DIN droite, avec boîte à scellement	460015-2
Ferme-porte au sol WAB 180-2, force VI avec coussinet, pour portes DIN gauche, avec boîte à scellement	460056-2
Ferme-porte au sol WAB 180-2, force VII, pour portes DIN droite, avec boîte à scellement	460066-2
Coussinet au sol WAB 180-2 avec coussinet spécial, pour portes DIN gauche, avec boîte à scellement	460071-2
Coussinet au sol WAB 180-2, pour portes DIN droite, avec boîte à scellement	460070-2
Ferme-porte au sol WAB 180-2A, force II pour portes DIN gauche, sans boîte à scellement, pour remplacement des WAB 180 avec boîtier en fonte	460002OZ-2A
Ferme-porte au sol WAB 180-2A, force II pour portes DIN droite, sans boîte à scellement, pour remplacement des WAB 180 avec boîtier en fonte	460012OZ-2A
Ferme-porte au sol WAB 180-2A, force III pour portes DIN gauche, sans boîte à scellement, pour remplacement des WAB 180 avec boîtier en fonte	460003OZ-2A
Ferme-porte au sol WAB 180-2A, force III pour portes DIN droite, sans boîte à scellement, pour remplacement des WAB 180 avec boîtier en fonte	460013OZ-2A
Ferme-porte au sol WAB 180-2A, force IV pour portes DIN gauche, sans boîte à scellement, pour remplacement des WAB 180 avec boîtier en fonte	460004OZ-2A
Ferme-porte au sol WAB 180-2A, force IV pour portes DIN droite, sans boîte à scellement, pour remplacement des WAB 180 avec boîtier en fonte	460014OZ-2A
Ferme-porte au sol WAB 180-2A, force V pour portes DIN gauche, sans boîte à scellement, pour remplacement des WAB 180 avec boîtier en fonte	460005OZ-2A
Ferme-porte au sol WAB 180-2A, force V pour portes DIN droite, sans boîte à scellement, pour remplacement des WAB 180 avec boîtier en fonte	460015OZ-2A
Ferme-porte au sol WAB 180-2A, force VI avec coussinet spécial, pour portes DIN gauche, sans boîte à scellement, pour remplacement des WAB 180 avec boîtier en fonte	460056OZ-2A
Ferme-porte au sol WAB 180-2A, force VI, pour portes DIN droite, sans boîte à scellement, pour remplacement des WAB 180 avec boîtier en fonte	460066OZ-2A

ACCESSOIRES

Description	Référence
Plaque de recouvrement DIN gauche pour ferme-porte au sol WAB 180-2, en laiton	460082-2
Plaque de recouvrement DIN droite pour ferme-porte au sol WAB 180-2, en laiton	460083-2
Plaque de recouvrement DIN gauche pour ferme-porte au sol WAB 180-2, en AISI 304	460084-2
Plaque de recouvrement DIN droite pour ferme-porte au sol WAB 180-2, en AISI 304	460085-2
Bras du bas 300 pour portes en bois, zingué, pour ferme-porte au sol WAB 180, pour portes jusqu'à 300 kg	460086-300
Bras du bas 600 pour portes en bois, zingué, pour ferme-porte au sol WAB 180, pour portes jusqu'à 600 kg	460086-600
Pivot du haut pour portes en bois, pour ferme-porte au sol WAB 180	460087
Pivot avec roulement à aiguilles pour portes en bois > 300 kg, pour ferme-porte au sol WAB 180	460094
Bras du bas à souder 300, pour ferme-porte au sol WAB 180, pour portes jusqu'à 300 kg	460088-300
Bras du bas à souder 600, pour ferme-porte au sol WAB 180, pour portes jusqu'à 600 kg	460088-600
Pivot du haut à souder 300, pour ferme-porte au sol WAB 180, pour portes jusqu'à 300 kg	460089-300
Pivot du haut à souder 600, pour ferme-porte au sol WAB 180, pour portes jusqu'à 600 kg	460089-600
Bras du bas droit à visser, avec carré à 18 mm, zingué, pour ferme-porte au sol WAB 180	460090
Pivot pendule à visser, se composant d´une partie supérieure et inférieure, pour ferme-porte au sol WAB 180, à combiner avec le bras du bas droit, pour portes jusqu'à 300 kg	460091-300
Pivot pendule à visser 600, se composant d´une partie supérieure et inférieure, pour ferme-porte au sol WAB 180, à combiner avec le bras du bas droit, pour portes jusqu'à 600 kg	460091-600
Remplissage de paraffine pour la boîte à scellement	460097