Série d'enrouleurs du diamètre 118

Pour fermer portes coulissantes

Site web

PROPRIÉTÉS

- Dispositif de fermeture simple, efficace et économique pour portes coulissantes
- Lorsque la porte est ouverte, le ressort integré est tendu et tire automatiquement la porte coulissante pour la fermer
- Disponible en différentes forces : 25 N, 50 N, 80 N et 100 N (seulement comme double enrouleur)
- Les versions de 25 N, 50 N et 100 N sont testées pour une utilisation sur portes coupe-feu et pare-fumée
- La force de fermeture peut être ajustée en prétendant le ressort
- L'enrouleur a un boîtier en plastique résistant à la chaleur. Le câble Kevlar est toujours parfaitement enroulé grâce aux rainures de guidage integrées dans le boîtier. Cela garantit une durée de vie très longue de la poulie à ressort
- Grâce aux matériaux utilisés et le moyeu ajusté exactement, les enrouleurs fonctionnent très silencieusement, sans bruit gênant.

L'enrouleur lui-même ne contrôle pas la vitesse de fermeture. Si cela est nécessaire pour des raisons de sécurité ou de fonctionnalité, il faut utiliser le ferme-porte pour portes coulissantes DICTAMAT 50. Celui-ci utilise l'enrouleur comme dispositif de fermeture. Les enrouleurs avec 25 et 50 N ont également été testées en tant que composants du ferme-porte coulissant DICTAMAT 50 pour l'utilisation sur les portes coupe-feu et pare-fumée.

VERSIONS

Disponible en 2 versions différentes selon la méthode de montage souhaitée et la facilité d'utilisation :

- **Enrouleur à carré femelle** : pour le montage sur un boulon carré de 8 mm ou avec un boulon brut à tête bombée et collet carré M8.
- **Enrouleur à limiteur de couple avec cornière** : Nous recommandons d'utiliser toujours cette version. La vis de tension en combinaison avec le limiteur de couple permet d'ajuster facilement la force de fermeture et de l'adapter aux exigences. Le double enrouleur a toujours un limiteur de couple.

Pour obtenir la force double, on couple deux enrouleurs avec la même force (2 x 25 N ou 2 x 50 N) et obtient le double enrouleur (2ième image d'en haut). Les doubles enrouleurs sont destinés à des applications où il faut un trajet plus long que l'offre un ressort simple avec la même force.

DONNÉES TECHNIQUES

Puissance de fermeture	25 N; 50 N; 80 N
Matériau	carter DOMAMID (plastique); câble Kevlar enveloppé de polyester

COMPARAISON DES TRAJETS MAX. DES ENROULEURS

- Enrouleur 25 N : 1,80 m
- Enrouleur 50 N : 1,50 m
- Double enrouleur 50 N (2 x 25 N) : 1,80 m
- Enrouleur 80 N : 1,00 m
- Double enrouleur 100 N (2 x 50 N) : 1,50 m

MONTAGE

Instructions d'installation

DIMENSIONS

Toutes les dimensions en mm

Enrouleur à limiteur de couple et avec cornière

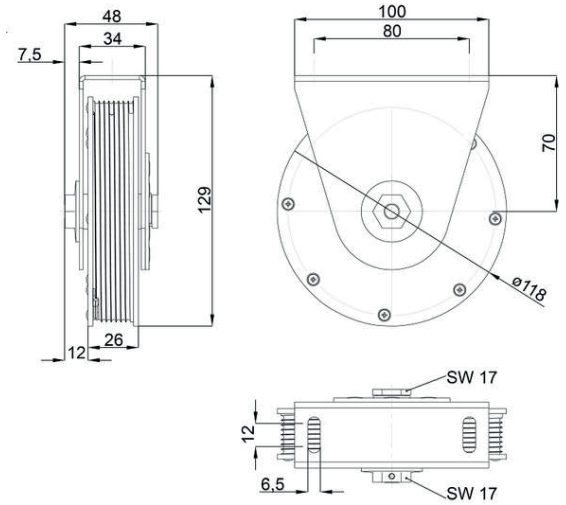

Plaque de montage pour enrouleur à limiteur de couple

Référence 070114

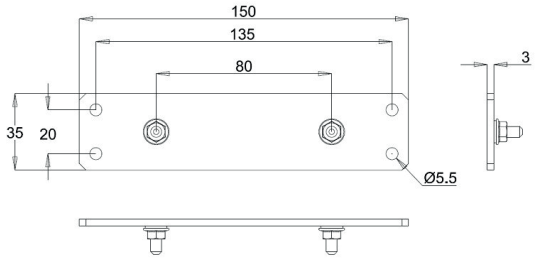

On recommande la plaque de montage quand il faut fixer l'enrouleur à la paroi ou au plafond. En ce cas on fixe l'enrouleur aux vis sans tête de la plaque de montage et ensuite celle-là à la paroi/au plafond.

Enrouleur à carré femelle

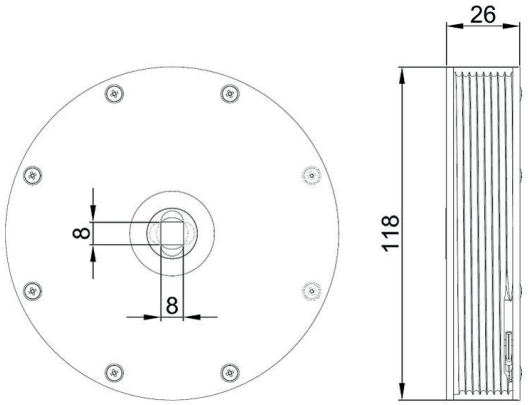

Le carré femelle passe complètement par l'enrouleur. Il peut être fixé à l'aide d'un boulon carré fourni par le client ou du carré de l'équerre de montage (référence 070113).

Dimensions de l'enrouleur avec cornière

Référence 070113

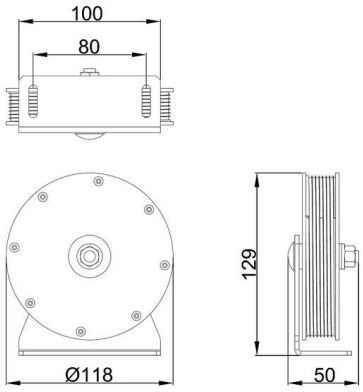

La cornière facilite beaucoup le montage de l'enrouleur, s'il n'y a pas déjà un boulon carré sur place. Si besoin est, il faut commander la cornière en plus de l'enrouleur.

Enrouleur double, plaque de montage montée en sens longitudinal

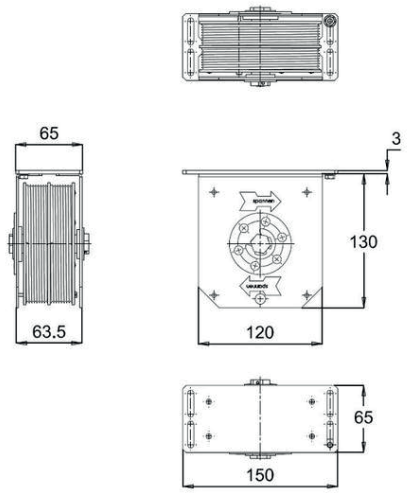

Enrouleur double, plaque de montage montée en sens transverse

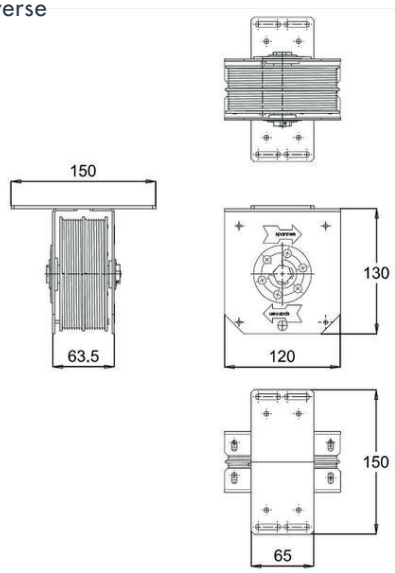

FORCE DE FERMETURE / COURSE

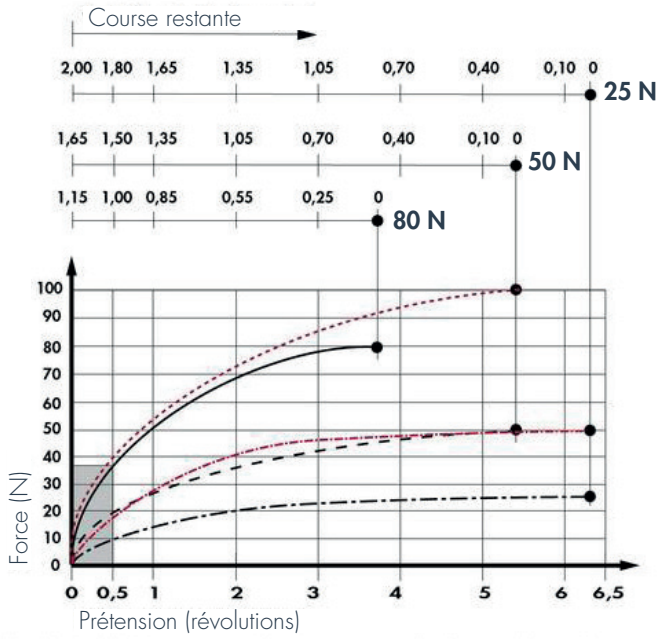

Les courbes et les indications de force marquées en rouge sont valables pour les enrouleurs doubles.

RÉFÉRENCES DE COMMANDE

Description	Référence
Enrouleur 25 N avec 2 m de câble en plastique, boîtier en plastique avec rainures de guidage, pour carré traversant de 8 x 8 x 26 mm	070110
Enrouleur 50 N avec 2 m de câble en plastique, boîtier en plastique avec rainures de guidage, pour carré traversant de 8 x 8 x 26 mm	070111
Enrouleur 80 N avec 2 m de câble en plastique, boîtier en plastique avec rainures de guidage, pour carré traversant de 8 x 8 x 26 mm	070112
Enrouleur 25 N avec 2 m de câble en plastique, boîtier en plastique avec rainures de guidage, avec limiteur de couple, cornière zinguée	070102
Enrouleur 50 N avec 2 m de câble en plastique, boîtier en plastique avec rainures de guidage, avec limiteur de couple, cornière zinguée	070093
Enrouleur 80 N avec 2 m de câble en plastique, boîtier en plastique avec rainures de guidage, avec limiteur de couple, cornière zinguée	070094
Enrouleur 25 N avec 2 m de câble en plastique, boîtier en plastique avec rainures de guidage, avec limiteur de couple, cornière en AISI 304	070103
Enrouleur 50 N avec 2 m de câble en plastique, boîtier en plastique avec rainures de guidage, avec limiteur de couple, cornière en AISI 304	070098
Enrouleur 80 N avec 2 m de câble en plastique, boîtier en plastique avec rainures de guidage, avec limiteur de couple, cornière en AISI 304	070099
Enrouleur double 50 N avec 2 m de câble en plastique (trajet du resort maxi 1,8 m), boîtier en plastique avec rainures de guidage, avec limiteur de couple, cornière et plaque de montage zinguées	070104
Enrouleur double 100 N avec 2 m de câble en plastique (trajet du resort maxi 1,5 m), boîtier en plastique avec rainures de guidage, avec limiteur de couple, cornière et plaque de montage zinguées	070105

ACCESSOIRES

Description	Référence
Équerre de montage pour enrouleurs avec carré femelle, zinguée, avec boulon brut à collet carrée et rondelles	070113
Plaque de montage pour enrouleurs avec limiteur de couple (25/50/80 N), zinguée, 150 x 35 x 3 mm	070114