DICTAMAT 50 BK - système modulaire

Ferme-porte pour portes coulissantes modulaire et flexible

Vidéo

Site web

PROPRIÉTÉS

- Solution idéale pour portes fréquemment utilisées par de nombreux utilisateurs, dans les trains, les bateaux, etc.
- La transmission de la force de fermeture ainsi que le contrôle continu de la vitesse de fermeture s'effectuent au moyen d'un câble en acier
- Il offre un fonctionnement fiable à 100 %, même dans des situations difficiles
- Grâce à sa conception modulaire, il est idéal pour les cas où l'espace est limité, car les composants individuels sont flexibles dans leur installation
- Également pour les portes coulissantes à deux vantaux avec des vantaux à mouvement synchrone
- Disponibles sous forme d'ensembles prêts à l'emploi ou de composants configurables individuellement
- Egalement disponible en version acier inoxydable
- Des tests réussis selon les normes de protection contre les incendies lui permettent d'être inclus dans l'homologation des portes coulissantes coupe-feu.

Manuel technique

STRUCTURE

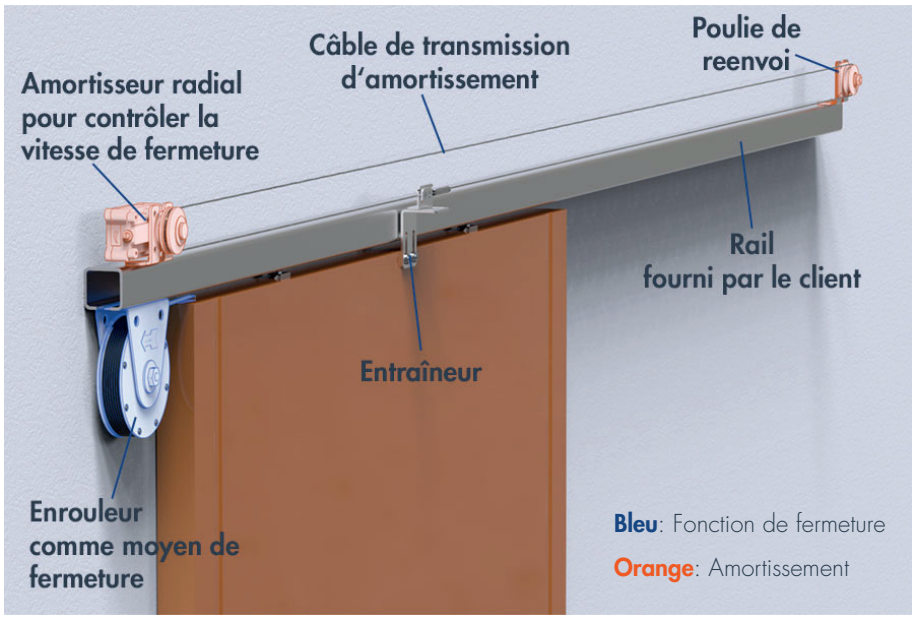

Les composants du DICTAMAT 50 BK peuvent être combinés à volonté et montés dans différentes positions en fonction de l'espace disponible. Des jeux standard ont été créés pour les domaines d'utilisation les plus fréquents. Dans les cas où ils ne peuvent pas être utilisés, les composants peuvent également être combinés individuellement.

COMPOSANTS

	Kits standard	Options pour solutions spéciales
Dispositif de fermeture	enrouleur avec limiteur de couple, série ∅ 118 mm, force selon modèle 25 N, 50 N ou 80 N	enrouleur double série ∅ 118 mm enrouleur série ∅ 177 mm contrepoids fourni par le client
Contrôle de la vitesse de fermeture	amortisseur radial à lamelles LD 50	amortisseur radial à lamelles LD 50 avec huile spéciale amortisseur radial à lamelles LD 100
Transmission de l'amortissement	câble de transmission ∅ 2	autres types de câble
Poulie de renvoi	pour câble	version spéciale selon la transmission de la force d'amortissement
Entraîneur	pour câble	version spéciale selon la transmission de la force d'amortissement
Entraîneur pour deuxième vantail	-	toujours à commander séparément

SETS STANDARD

Pour le système modulaire DICTAMAT 50 BK nous avons préparés plusieurs sets standard qui se prêtent à la plupart des portes coulissantes. Ils se distinguent pour l'essentiel par la force de l'enrouleur. Les sets standard contiennent automatiquement l'amortisseur radial LD correspondant à la force de fermeture de l'enrouleur.

MATÉRIAU COMPOSANTS

Composant	Matériau
Amortisseur radial LD 50	boîtier matière plastique peu inflammable DOMAMID, poulie en aluminium avec Vulkollan rapporté
câble en acier	acier ou AISI 304/AISI 316
cornières	tôle d'acier zinguée, en alternative AISI 304/AISI 316
Poulie de renvoi	polyamide

ELÉMENTS DE LIVRAISON

- Enrouleur avec cornière et câble en matière plastique
- Amortisseur radial LD 50 avec poulie pour câble et kit pour le montage horizontal ou vertical
- Poulie de renvoi pour câble avec dispositif pour empêcher le câble de sauter de la poulie et kit de montage
- 8 m de câble en acier ∅ 2 mm (câble de transmission)
- Entraîneur de porte avec tendeur de câble

Accessoires:

- Entraîneur pour 2ième vantail avec ressort de compension supplémentaire et pincecâble
- Plaques et cornières de rallonge pour l'amortisseur radial LD 50 et la poulie de renvoi

DIMENSIONS DES COMPOSANTS BK-S

Toutes les dimensions en mm

Dimensions amortisseur radial LD 50 avec poulie pour câble

Amortisseur radial avec poulie pour câble et cornières

Référence 244040 ou 244042 (inoxydable).

Pour le DICTAMAT 50 BK-S (50 N et 80 N). (Si nécessaire, avec un remplissage d'huile différent pour portes douces)

1) Montage vertical
2) Montage horizontal
a) Vis de réglage

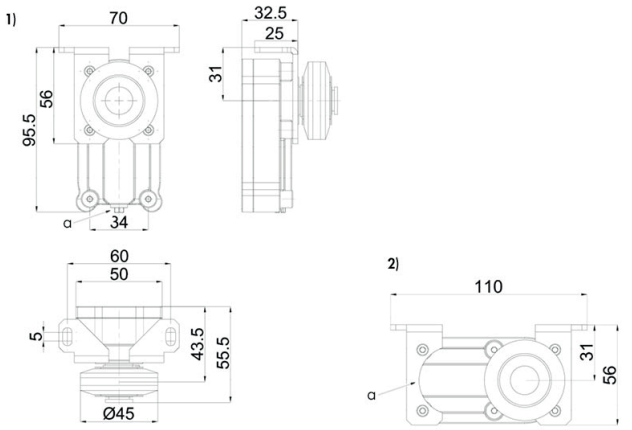

Amortisseur radial avec poulie pour câble et cornières

Référence 244061 ou 244062 (inoxydable)

Pour le DICTAMAT 50 BK (25 N) (Si nécessaire, avec un remplissage d'huile différent pour portes douces)

1) Montage vertical
2) Montage horizontal

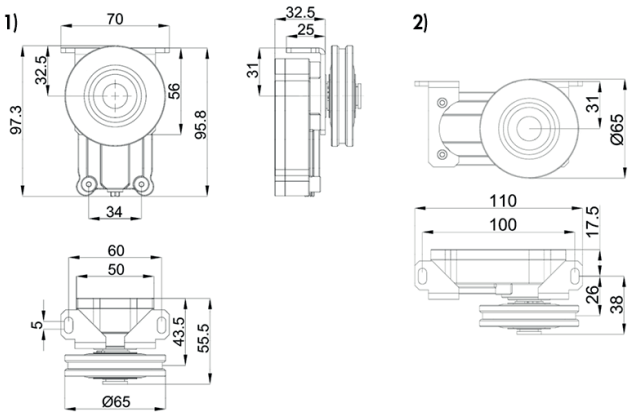

Dimensions des enrouleurs des sets standard

Pour plus d'informations, voir la section « Enrouleurs »

Dimensions d'autres composants

Entraîneur avec tendeur de câble

Référence 700071

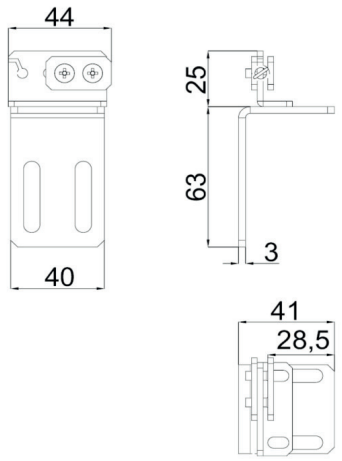

Poulie de renvoi avec cornières

Référence 700070

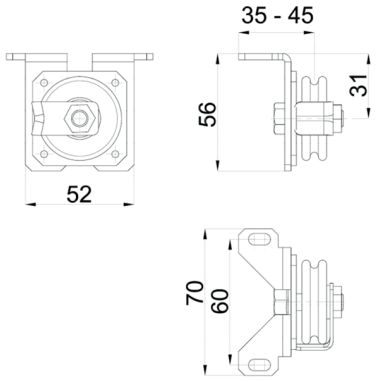

Entraîneur pour deuxième vantail

Référence 700090

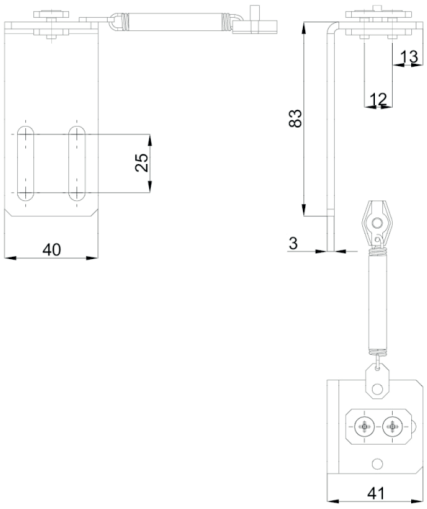

RÉFÉRENCES DE COMMANDE

Description	Référence
DICTAMAT 50 BK, 25 N	700054
DICTAMAT 50 BK, 50 N	700080
DICTAMAT 50 BK, 80 N	700081
DICTAMAT 50 BK, 25 N, inoxydable	700055
DICTAMAT 50 BK, 50 N, inoxydable	700085
DICTAMAT 50 BK, 80 N, inoxydable	700086
Accessoires	
Entraîneur câble pour 2ième vantail, acier zingué, avec ressort à compenser et pince-câble	700090
Entraîneur câble pour 2ième vantail, AISI 304, avec ressort à compenser et pince-câble	700091
Plaque de montage enrouleur, zinguée	070114
Plaque de rallonge montage LD 50, 75 x 80 mm, zinguée	244050
Cornière de rallonge LD 50, 70 x 25 x 40 mm, zinguée	244051
Plaque de rallonge montage LD 50, 75 x 80 mm, AISI 304	244052
Cornière de rallonge LD 50, 70 x 25 x 40 mm, AISI 304	244053