Pare-choc de rappel

Pousse les portes coulissantes hors du mur

Vidéo
Site web

PROPRIÉTÉS

- Disponible avec deux forces de ressort différentes
- Le modèle avec 85 N est normalement utilisé pour la plupart des portes
- La version avec une force plus élevée ne doit être choisie que pour les portes plus difficiles à déplacer, par exemple les portes avec un joint à brosse
- Installation cachée sur le bord d'ouverture de la porte

FONCTIONNEMENT

- Lors de l'ouverture de la porte, le tampon magnétique de la tige heurte une contre-plaque et maintient la porte ouverte
- Pour fermer la porte, il suffit de pousser légèrement contre le bord de la porte et le ressort intégré la pousse hors du mur jusqu'à ce que la poignée soit accessible à nouveau

DONNÉES TECHNIQUES

Types de portes	portes coulissantes
Puissance de sortie env.	85 N; 130 N
Matériau	Aluminium (tube du ressort), acier zingué (plaque frontale et tige)
Eléments de livraison	Pare-choc de rappel, contre-plaque, vis de fixation

DIMENSIONS

Toutes les dimensions en mm

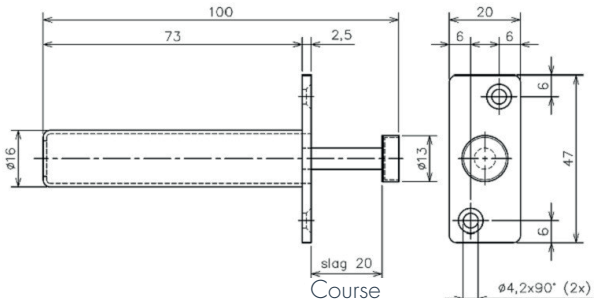

MONTAGE

Instructions d'installation

RÉFÉRENCES DE COMMANDE

Description	Référence
Pare-choc de rappel pour portes coulissantes, avec cale et vis de fixation, puissance env. 85 N	500260
Pare-choc de rappel pour portes coulissantes, avec cale et vis de fixation, puissance env. 130 N	500262