Accessoires pour limiteurs d'ouverture

Accessoires de montage

Situations d'application

DICTATOR offre une large gamme d'accessoires de montage pour presque toutes les applications avec des limiteurs d'ouverture. Sur notre site web vous trouverez les situations d'application les plus courantes illustrées avec les accessoires appropriés.

Nous vous conseillons volontiers dans le choix du modèle et des accessoires appropriés, y compris les points de fixation. N'hésitez pas à nous contacter.

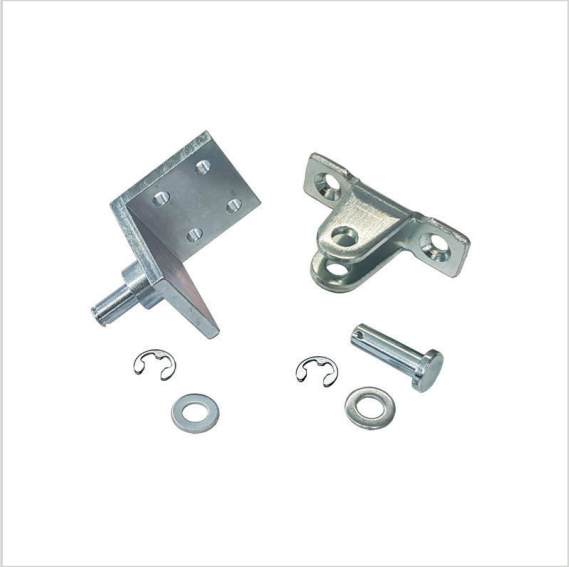

TABLE DES MATIÈRES

- Accessoires pour limiteurs d'ouverture avec œillet ø 8 mm

La plupart des limiteurs d'ouverture (séries TB 10-23, TB 14-28 et TBP 10-29 ainsi que certaines versions de la série TBR 14-35) ont des œillets d'un diamètre de 8 mm. Les accessoires suivants sont disponibles pour ces modèles.

- Accessoires spéciaux pour portes avec ferme-portes aériens

Les limiteurs d'ouverture peuvent facilement être utilisés en combinaison avec des ferme-portes. Selon la situation d'installation, des accessoires de fixation spéciaux peuvent être nécessaires.

- Accessoires pour limiteurs d'ouverture avec œillet ø 10 mm

La série TBR 14-35 comprend des limiteurs d'ouverture avec des œillets de 10 mm qui sont utilisés dans des situations extrêmes. Des accessoires de fixation spéciaux sont également disponibles pour ces versions.

DICTATOR

ACCESSOIRES

Toutes les dimensions en mm

Accessoires pour limiteurs d'ouverture avec œillet ø 8 mm

Goujon TB Ø 8 mm

Distance D = 25 mm

- zingué : réf. 205511
- AISI 304 : réf. 205512
- AISI 316 : réf. 205513

Distance D = 45 mm

- zingué : réf. 205514
- AISI 304 : réf. 205515
- AISI 316 : réf. 205516

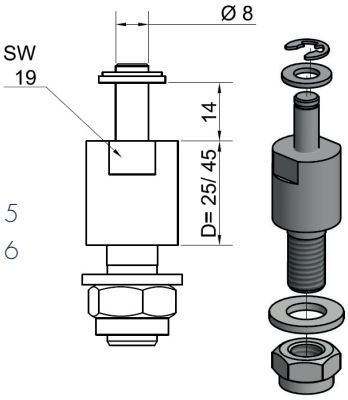

Équerre TB 70x45x36 mm (sans goujon)

- Zinguée : réf. 205489
- AISI 304 : réf. 205490
- AISI 316 : réf. 205491

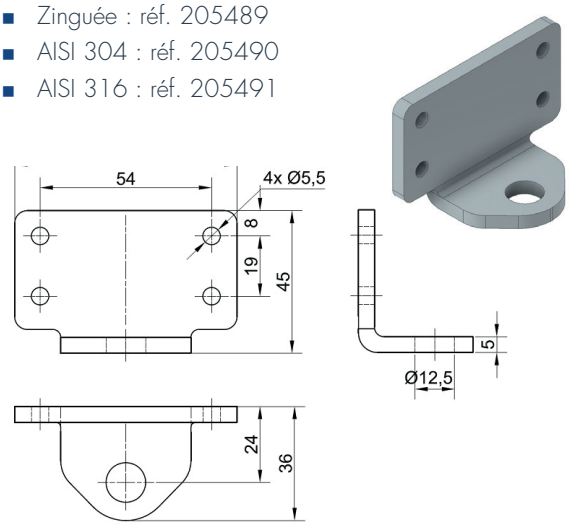

Équerre de montage

- Zinguée : réf. 205197
- AISI 304 : réf. 205249
- AISI 316 : réf. 205455

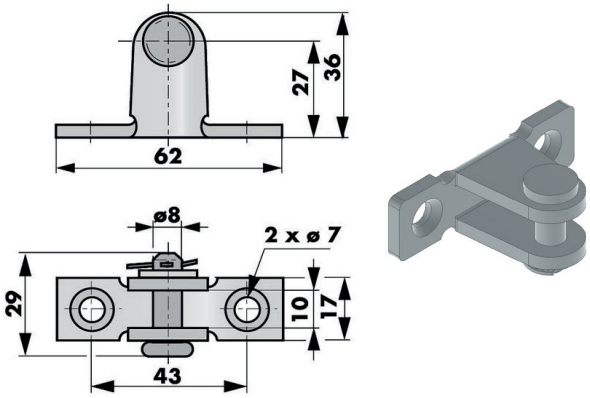

Contre-plaque pour l'équerre de montage réf. 205197

Utilisée en particulier pour le montage de l'équerre réf. 205197 sur portes en acier à paroi mince

- AISI 304 : réf. 205468

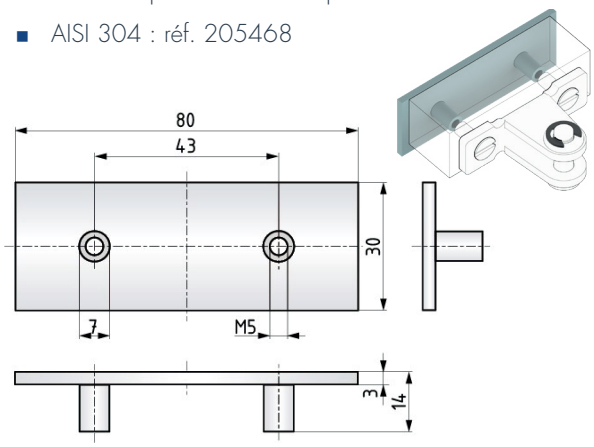

Plaque de montage TB 80x25 mm, avec 2 taraudages M5

Prévue pour fixer l'équerre de montage réf. 205197 par ex. sur portes vitrées avec un cadre en aluminium

- AISI 304 : réf. 205479

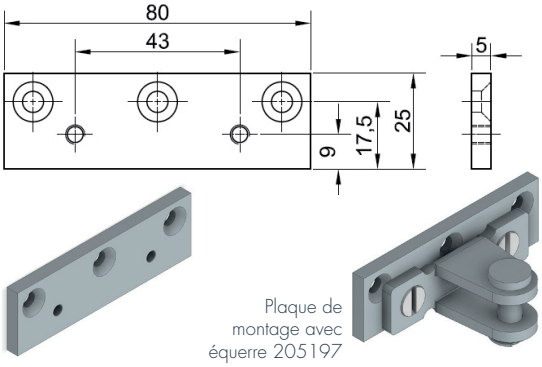

Plaque de montage TB 220x46 mm

La plaque de montage s'utilise ensemble avec l'équerre TB 70x45x36 mm, quand il s'y appliquent des forces élevées.

- Zinguée : réf. 205503
- AISI 304 : réf. 205504
- AISI 316 : réf. 205505

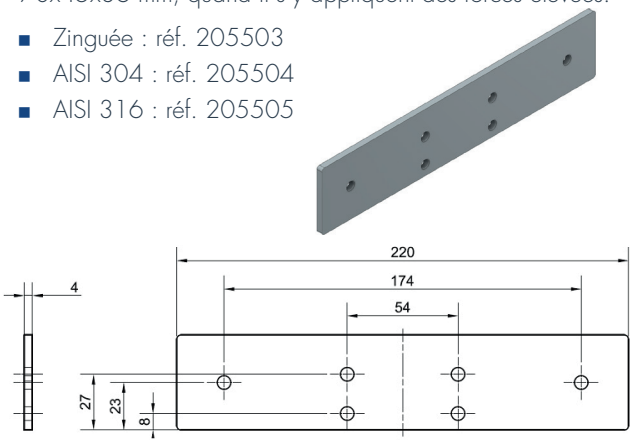

LIMITEURS D'OUVERTURE

Équerre TB Ø 42 mm, goujon de Ø 8 mm (partie du set 2)

- Zinguée : réf. 205261
- AISI 304 : réf. 205281

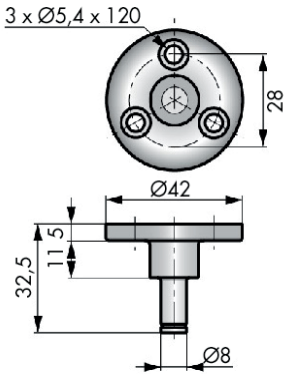

Équerre TB 50x40x20 mm, goujon de Ø 8 mm (partie du set 3)

- Zinguée : réf. 205263
- AISI 304 : réf. 205258

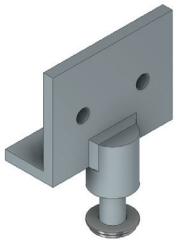

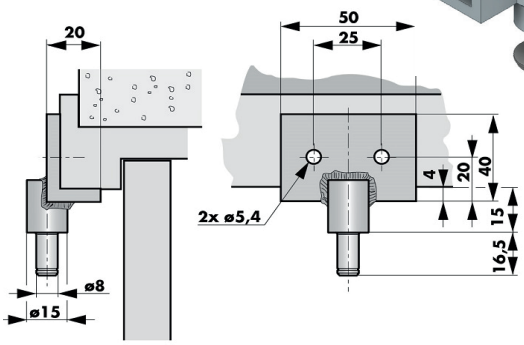

Équerre TB 40x40x40 mm, goujon de Ø 8 mm (partie du set 1)

- Zinguée : réf. 205262
- AISI 304 : réf. 205282
- AISI 316 : réf. 205456

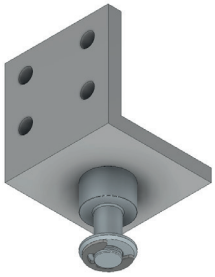

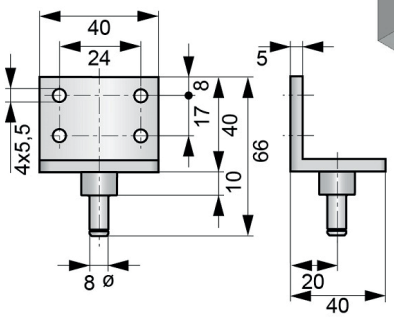

Équerre TB 180x70x53 mm (sans goujon)

On peut monter le goujon dans l'équerre pointant vers le haut ou vers le bas.

- Zinguée : réf. 205462-W

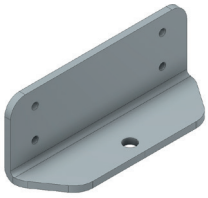

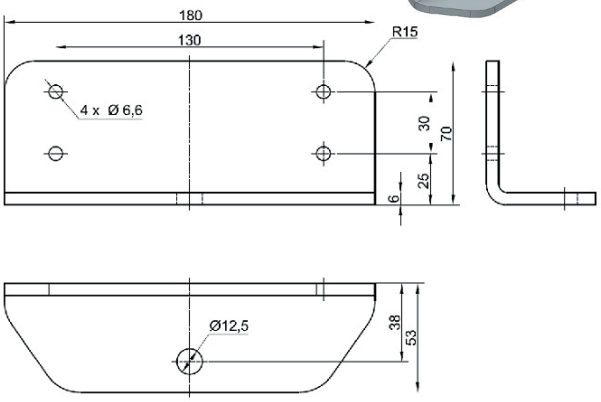

Accessoires spéciaux pour portes avec ferme-portes aériens

Le limiteur d'ouverture peut également être utilisé sans problème avec un ferme-porte. Selon la situation d'installation, des accessoires de fixation spéciaux sont nécessaires.

Équerre TB-OTS 140x45x90 mm (sans goujon)

- Zinguée : réf. 205492

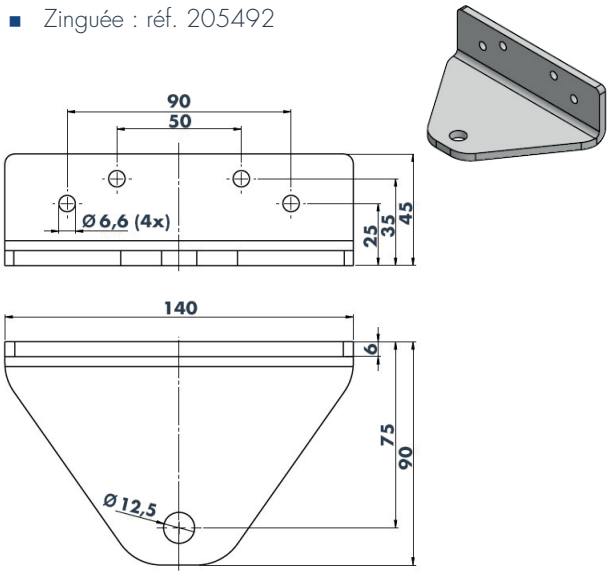

Équerre TB-OTS 250x106x90x84 mm (sans goujon)

- Zinguée : réf. 205507 (DIN gauche)
- Zinguée : réf. 205508 (DIN droite)

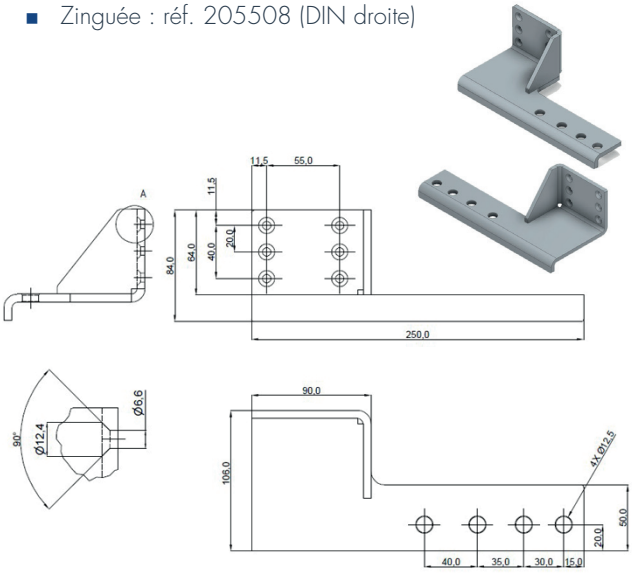

Lors de la sélection de cette équerre de fixation, veuillez noter que le sens DIN spécifié s'applique à l'installation sur le côté opposé de la charnière.

Équerre TB-OTS 50x20x30 mm, goujon de Ø 8 mm

- Zinguée : réf. 205276

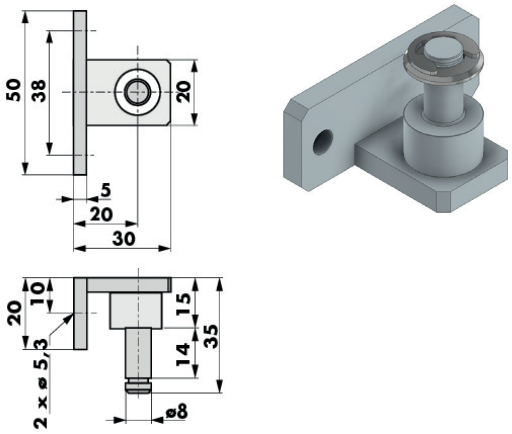

Accessoires pour limiteurs d'ouverture avec œillet ø 10 mm

Goujon TB Ø 10 mm

Distance D = 25 mm

- Zingué : réf. 205517
- AISI 304 : réf. 205518
- AISI 316 : réf.205519

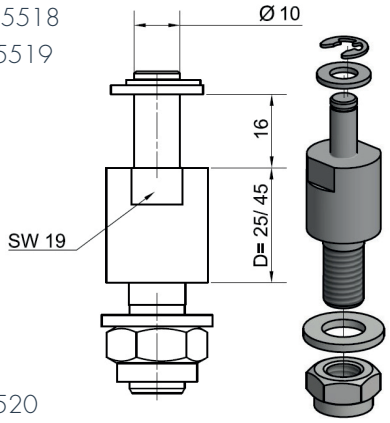

Distance D = 45 mm

- Zingué : réf. 205520
- AISI 304 : réf. 205521
- AISI 316 : réf. 205522

Plaque de montage TB 45x220 mm

La contre-plaque réf. 205461 a les mêmes dimensions de base et se fournit avec 6 douilles M6.

- Zinguée : réf. 205460

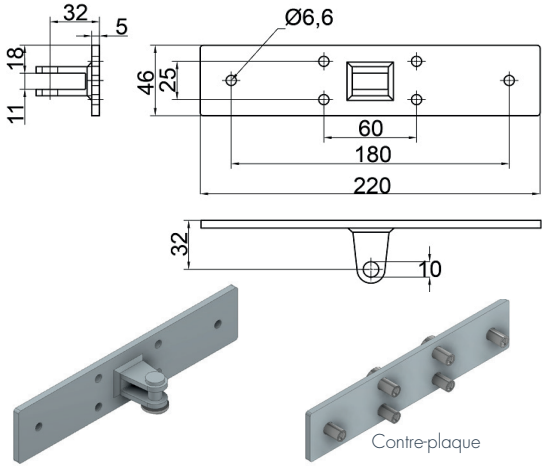

Équerre TB 65x25 mm, goujon de Ø 10 mm

Cette équerre est destinée à des huisseries étroites. Les perçages ont un diamètre de 6 mm avec un chanfrein pour des boulons à tête fraisée ISO 7721.

- Zinguée : réf.205469

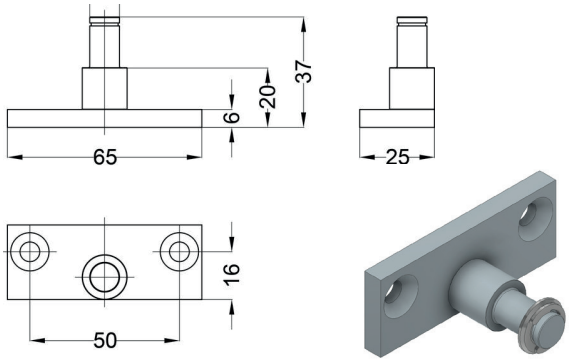

Équerre TB 70x45x36 mm (sans goujon)

- Zinguée : réf. 205489
- AISI 304 : réf. 205490
- AISI 316 : réf. 205491

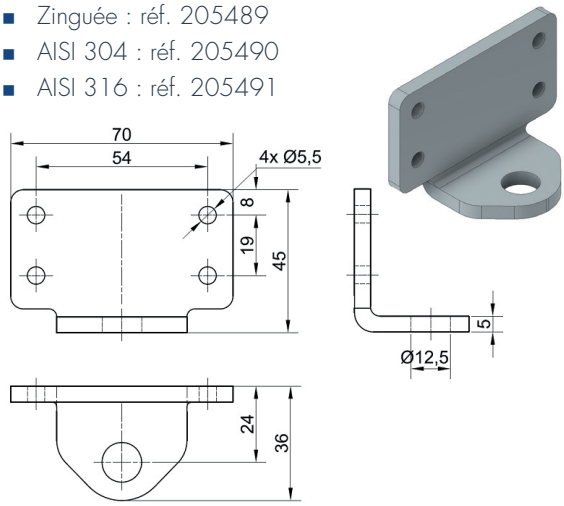

Plaque de montage TB 220x46 mm

La plaque de montage s'utilise ensemble avec l'équerre TB 70x45x36 mm, quand il s'y appliquent des forces élevées.

- Zinguée : réf. 205503
- AISI 304 : réf. 205504
- AISI 316 : réf. 205505

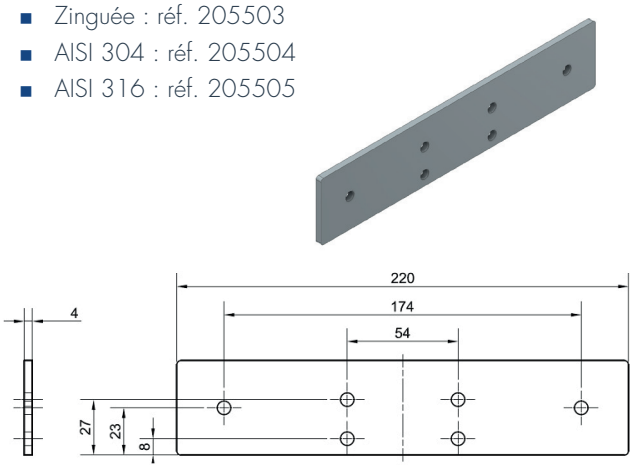

Équerre TB 180x70x53 mm (sans goujon)

On peut monter le goujon dans l'équerre pointant vers le haut ou vers le bas.

- Zinguée : réf. 205462-W

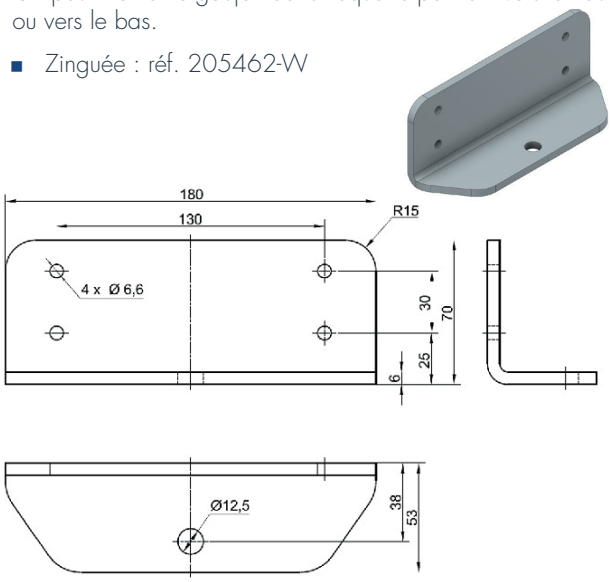

RÉFÉRENCES DE COMMANDE

Description	Référence		
	zinguée	**AISI 304**	**AISI 316**
Équerre de montage	205197	205249	205455
Contre-plaque avec douilles pour l'équerre 205197	-	205468	-
Plaque de montage TB avec 2 taraudages M5 pour l'équerre 205197	-	205479	-
Équerre TB ∅ 42, goujon de 8 mm	205261	205281	-
Équerre TB 40x40x40 mm, goujon de 8 mm	205262	205282	205456
Équerre TB 50x40x20 mm, goujon de 8 mm	205263	205258	-
Équerre TB 70x45x36 mm, pour goujon de 8 ou 10 mm	205489	205490	205491
Équerre TB 180x70x53 mm, pour goujon de 8 ou 10 mm	205462-W	-	-
Plaque de montage TB 220x46 mm	205503	205504	205505
Goujon TB 25-14 mm, ∅ 8 mm	205511	205512	205513
Goujon TB 45-14 mm, ∅ 8 mm	205514	205515	205516
Goujon TB 25-16 mm, ∅ 10 mm	205517	205518	205519
Goujon TB 45-16 mm, ∅ 10 mm	205520	205521	205522
Plaque de montage TB 45x220 mm, avec goujon de 10 mm	205460	-	-
Contre-plaque pour plaque de montage TB 45x220 mm, avec douilles	205461	-	-
Équerre TB 65x25 mm, goujon de 10 mm	205469	-	-
Équerre TB-OTS 50x20x30 mm, goujon de 8 mm	205276	-	-
Équerre TB-OTS 140x45x90 mm, de 8 ou 10 mm	205492	-	-
Équerre TB-OTS 250x106x90x84 mm, pour goujon de 8 ou 10 mm, DIN gauche, montage au côté opposé aux paumelles	205507	-	-
Équerre TB-OTS 250x106x90x84 mm, pour goujon de 8 ou 10 mm, DIN droite, montage au côté opposé aux paumelles	205508	-	-