LIMITEURS D'OUVERTURE

Ils ralentissent les portes / fenêtres qui s'ouvrent trop vite et limitent leur angle d'ouverture. Ils évitent ainsi d'endommager la porte et les charnières.

En plus des dommages que cela pourrait causer à la porte, aux ferrures et même au mur, les portes qui s'ouvrent à une vitesse incontrôlée présentent également un risque d'accident important.

Les amortisseurs-limiteurs d'ouverture sont utilisés sur les portes qui pourraient s'ouvrir contre un mur ou un autre obstacle par des coups de vent, un courant d'air ou tout simplement en étant arrachées de la main de l'utilisateur lors de l'ouverture.

TABLE DES MATIÈRES - LIMITEURS D'OUVERTURE

Page

Limiteurs d'ouverture 02.04.04
Empêchent l'ouverture incontrôlée de portes et fenêtres battantes

Accessoires de fixation 02.04.12
Accessoires de montage pour limiteurs d'ouverture

Sous réserve de modifications techniques. Pas de droit à l'indemnisation en cas d'erreur.

Limiteurs d'ouverture

Empêchent l'ouverture incontrôlée de portes et fenêtres battantes

Vidéo

Site web

PROPRIÉTÉS

- Amortit les portes/fenêtres dans le sens de l'ouverture et limite l'angle d'ouverture
- Les différents modèles couvrent une large gamme d'applications : des portes et fenêtres intérieures légères aux portes très grandes/lourdes avec des charges élevées
- De nombreux modèles peuvent être utilisés en combinaison avec des ferme-portes aériens
- Accessoires d'installation disponibles pour un large éventail de situations
- Matériau : acier, cylindre peint (standard : RAL 9006), de nombreux modèles disponibles en AISI 304, AISI 316

NOTRE SERVICE

Pour être sûr d'obtenir le produit optimal pour votre application, nos conseillers techniques à la clientèle se feront un plaisir de déterminer pour vous le modèle approprié, y compris les points de fixation. Pour ce faire, veuillez remplir notre questionnaire et nous envoyer des photos de l'intérieur et de l'extérieur de la porte/fenêtre.

Questionnaire en ligne

Questionnaire en PDF

APERÇU DE LAS SÉRIES STANDARD

Série	TB 10-23	TB 14-28	TBP 10-29	TBR 14-35
Abréviation série	*TB= Limiteur d'ouverture avec amortissement standard*		*TBP=Limiteur d'ouverture avec amortissement progressif*	*TBR=Limiteur d'ouverture avec amortissement réglable*
Domaine d'application	Pour portes petites / légères	Pour les portes moyennes et lourdes soumises à des charges (de vent) élevées	Pour portes moyennes et lourdes à usage fréquent ou pour portes à exigences élevées en matière de confort	Pour les situations de fonctionnement extrêmes
Applications typiques	Portes intérieures	Portes industrielles ; portes extérieures peu utilisées, par exemple portes d'entrée latérales	Portes à usage fréquent, par exemple portes d'entrée de bâtiments publics, d'écoles ; avec des exigences élevées en matière de confort	Portes larges
Comportement d'amortissement *Les chiffres peuvent varier en fonction de la situation de montage et de la longueur de la course*	Amortissement à partir d'un angle d'ouverture de env. 40°	Amortissement à partir d'un angle d'ouverture d'env. 40°	Amortissement progressif / accru à partir d'un angle d'ouverture d'env. 55°	Amortissement à partir d'un angle d'ouverture d'env. 40°, avec force d'amortissement réglable
Options de réglage d'amortissement	Début d'amortissement peut être retardé en réduisant la quantité d'huile	Début d'amortissement peut être retardé en réduisant la quantité d'huile	Aucune	Angle d'ouverture non réglable ; force d'amortissement réglable
Combinaison avec des ferme-portes aériens	Non	Oui (longueur de course 300/400 mm)	Oui (longueur de course 300/400 mm)	Non
Longueur de course modèles standard	250 mm	250, 300, 400 mm	250, 300, 400 mm	300, 400, 500 mm
D'autres longueurs de course et informations sur la série TBR 10-28 sont présentées dans les pages suivantes.				

DONNÉES TECHNIQUES

Matériaux modèles standard	Tige de piston chromée dur ; cylindre en acier peint en RAL 9006 satiné ; attelages et accessoires de montage galvanisés en standard
Options de peinture du cylindre	Sur demande, le cylindre peut être peint dans d'autres couleurs RAL. Un certain nombre de couleurs préférentielles sont disponibles dans des délais relativement courts et moyennant un surcoût moins élevé : RAL 7040, 7016, 9005, 9007, 9016 (toutes mates et satinées). Pour plus de détails, veuillez vous référer à la section « Matériaux »
Modèles en acier inoxydable	Les séries TB 10-23 et 14-28 et TBR 10-28 et 14-35 sont disponibles en AISI 304 et AISI 316
Poids de la porte	max. 200 kg ; portes plus lourdes sur demande
Angle d'ouverture max. possible	120°, selon le modèle et la situation d'installation, peut être plus petit
Fonction optionnelle	Blocage intégré en position ouverte
Nous proposons de nombreuses solutions personnalisées pour d'autres spécifications. N'hésitez pas à nous contacter.	

MATÉRIAU & FINITIONS

Série	TB 10-23 & 14-28	TBP 10-29	TBR 10-28 & 14-35
Matériaux modèles standard	Tige de piston chromée dur, cylindre en acier peint en RAL 9006 satiné (aluminium blanc), raccords et accessoires d'installation zingués		
Version standard sans blocage			
Version standard avec blocage			
Versions en acier inoxydable	oui (AISI 304 & AISI 316)	non	oui (AISI 304 & AISI 316)
Options peinture des cylindres	Possibilité de peinture dans d'autres couleurs RAL : soit dans une couleur préférée avec des délais de livraison relativement courts et un faible supplément (RAL 7040, RAL 7016, RAL 9005, RAL 9007 et RAL 9016), soit dans d'autres couleurs RAL sur demande RAL 7040 Gris fenêtre · RAL 7016 Gris anthracite · RAL 9005 Noir foncé · RAL 9007 Aluminium gris · RAL 9016 Blanc signalisation		

ACCESSOIRES DE MONTAGE

Vous trouverez les informations nécessaires à ce sujet dans la section « Montage ».

MONTAGE

Instructions d'installation

LIMITEURS D'OUVERTURE

DIMENSIONS

Série TB 10-23

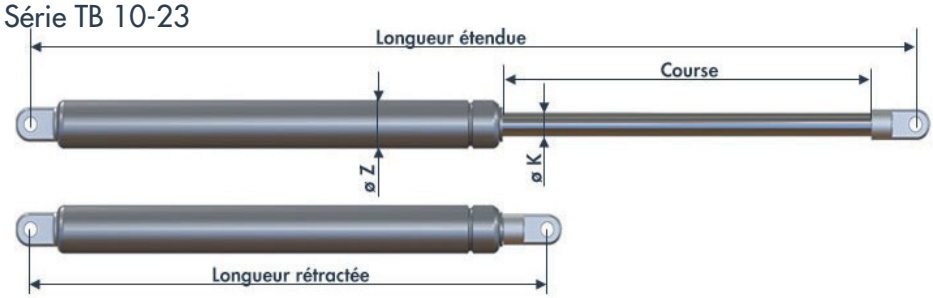

Toutes les dimensions en mm

ø K	ø Z	Matériau	Blocage	Course	Longueur rétractée	Longueur étendue	ø œillet
Course 200 mm							
10	23	Acier peint	non	200	300	500	8
10	23	Acier peint	oui	200	300	500	8
10	23	Acier inoxydable	non	200	300	500	8
10	23	Acier inoxydable	oui	200	310	510	8
Course 250 mm							
10	23	Acier peint	non	250	350	600	8
10	23	Acier peint	oui	250	350	600	8
10	23	Acier inoxydable	non	250	350	600	8
10	23	Acier inoxydable	oui	250	350	610	8

Série TB 14-28

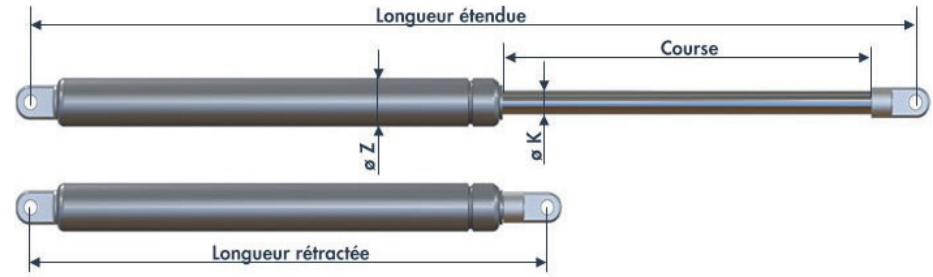

Toutes les dimensions en mm

ø K	ø Z	Matériau	Blocage	Course	Longueur rétractée	Longueur étendue	ø œillet
Course 200 mm							
14	28	Acier peint	non	200	300	500	8
14	28	Acier peint	oui	200	310	510	8
14	28	Acier inoxydable	non	200	310	510	8
14	28	Acier inoxydable	oui	200	310	510	8
Course 250 mm							
14	28	Acier peint	non	250	350	600	8
14	28	Acier peint	oui	250	360	610	8
14	28	Acier inoxydable	non	250	350	600	8
14	28	Acier inoxydable	oui	250	360	610	8
Course 300 mm							
14	28	Acier peint	non	300	450	750	8
14	28	Acier peint	oui	300	450	750	8
14	28	Acier inoxydable	non	300	450	750	8
14	28	Acier inoxydable	oui	300	450	750	8
Course 400 mm							
14	28	Acier peint	non	400	600	1000	8
14	28	Acier peint	oui	400	600	1000	8
14	28	Acier inoxydable	non	400	600	1000	8
14	28	Acier inoxydable	oui	400	600	1000	8

Série TBP 10-29

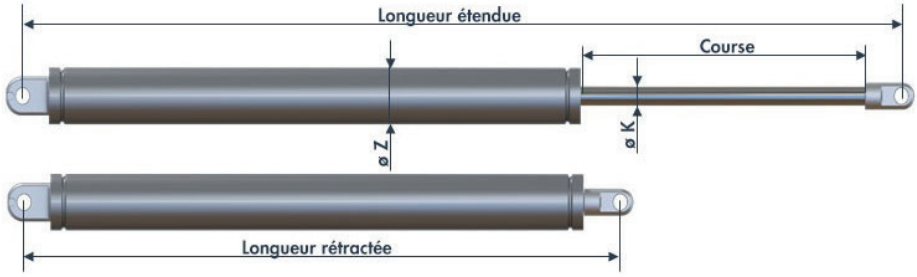

Toutes les dimensions en mm

ø K	ø Z	Blocage	Course	Longueur rétractée	Longueur étendue	ø œillet
Course 200 mm						
10	29	non	200	310	510	8
10	29	oui	200	320	520	8
Course 250 mm						
10	29	non	250	360	610	8
10	29	oui	250	360	610	8
Course 300 mm						
10	29	non	300	450	750	8
10	29	oui	300	450	750	8
Course 400 mm						
10	29	non	400	600	1000	8
10	29	oui	400	600	1000	8

Série TBR 10-28

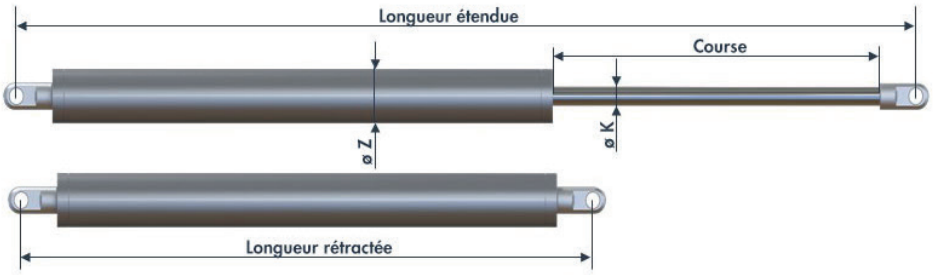

Toutes les dimensions en mm

ø K	ø Z	Course	Longueur rétractée	Longueur étendue	ø œillet
Course 200 mm					
10	28	200	350	550	8
Course 250 mm					
10	28	250	350	600	8

Série TBR 14-35

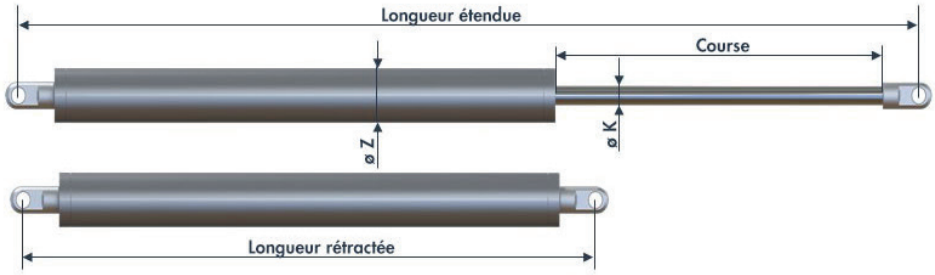

Toutes les dimensions en mm

ø K	ø Z	Course	Longueur rétractée	Longueur étendue	ø œillet
Course 250 mm					
14	35	250	400	650	8
14	35	250	400	650	10
Course 300 mm					
14	35	300	450	750	8
14	35	300	450	750	10
Course 400 mm					
14	35	400	550	950	8
14	35	400	550	950	10
Course 500 mm					
14	35	500	650	1150	10

RÉFÉRENCES DE COMMANDE

Série TB 10-23	Référence
Course 200 mm	
Amortisseur-limiteur d'ouverture 10-23-200-1/Öl-300-500-A-A, cylindre laqué en RAL 9006 alumimium blanc	302000-2
Amortisseur-limiteur d'ouverture 10-23-200-1/Öl-300-500-A-A, avec blocage, cylindre laqué en RAL 9006 alumimium blanc	302001-2
Amortisseur-limiteur d'ouverture 10-23-200-1/Öl-300-500-A-A, AISI 304	302002
Amortisseur-limiteur d'ouverture 10-23-200-1/Öl-310-510-A-A, avec blocage, AISI 304	302003
Amortisseur-limiteur d'ouverture 10-23-200-1/ Öl-300-500-A-A, AISI 316l / 316TI	302004
Amortisseur-limiteur d'ouverture 10-23-200-1/ Öl-310-510-A-A, avec blocage, AISI 316L / 316TI	302005
Course 250 mm	
Amortisseur-limiteur d'ouverture 10-23-250-1/Öl-350-600-A-A, cylindre laqué en RAL 9006 alumimium blanc	302006-2
Amortisseur-limiteur d'ouverture 10-23-250-1/Öl-350-600-A-A, avec blocage, cylindre laqué en RAL 9006 alumimium blanc	302007-2
Amortisseur-limiteur d'ouverture 10-23-250-1/Öl-410-660-A-A, cylindre laqué en RAL 9006 alumimium blanc	302008-2
Amortisseur-limiteur d'ouverture 10-23-250-1/Öl-410-660-A-A, avec blocage, cylindre laqué en RAL 9006 alumimium blanc	302009-2
Amortisseur-limiteur d'ouverture 10-23-250-1/Öl-350-600-A-A, AISI 304	302010
Amortisseur-limiteur d'ouverture 10-23-250-1/Öl-360-610-A-A, avec blocage, AISI 304	302011
Amortisseur-limiteur d'ouverture 10-23-250-1/Öl-350-600-A-A, AISI 316L / 316TI	302012
Amortisseur-limiteur d'ouverture 10-23-250-1/Öl-360-610-A-A, avec blocage, AISI 316L / 316TI	302013

Série TB 14-28	Référence
Course 200 mm	
Amortisseur-limiteur d´ouverture 14-28-200-1/Öl-300-500-A-A, cylindre laqué en RAL 9006 alumimium blanc	302014-2
Amortisseur-limiteur d´ouverture 14-28-200-1/Öl-310-510-A-A, avec blocage, cylindre laqué en RAL 9006 alumimium blanc	302015-2
Amortisseur-limiteur d´ouverture 14-28-200-1/Öl-310-510-A-A, AISI 304	302016
Amortisseur-limiteur d´ouverture 14-28-200-1/Öl-310-510-A-A, avec blocage, AISI 304	302017
Amortisseur-limiteur d´ouverture 14-28-200-1/Öl-310-510-A-A, AISI 316L / 316TI	302018
Amortisseur-limiteur d´ouverture 14-28-200-1/Öl-310-510-A-A, avec blocage, AISI 316L / 316TI	302019
Course 250 mm	
Amortisseur-limiteur d'ouverture 14-28-250-1/Öl-350-600-A-A, cylindre laqué en RAL 9006 alumimium blanc	302020-2
Amortisseur-limiteur d'ouverture 14-28-250-1/Öl-360-610-A-A, avec blocage, cylindre laqué en RAL 9006 alumimium blanc	302021-2
Amortisseur-limiteur d'ouverture 14-28-250-1/Öl-350-600-A-A, AISI 304	302022
Amortisseur-limiteur d'ouverture 14-28-250-1/Öl-360-610-A-A, avec blocage, AISI 304	302023
Amortisseur-limiteur d'ouverture 14-28-250-1/Öl-350-600-A-A, AISI 316L / 316TI	302024
Amortisseur-limiteur d'ouverture 14-28-250-1/Öl-360-610-A-A, avec blocage, AISI 316L / 316TIL	302025
Course 300 mm	
Amortisseur-limiteur d'ouverture 14-28-300-1/Öl-450-750-A-A, cylindre laqué en RAL 9006 alumimium blanc	302026-2
Amortisseur-limiteur d'ouverture 14-28-300-1/Öl-450-750-A-A, avec blocage, cylindre laqué en RAL 9006 alumimium blanc	302027-2
Amortisseur-limiteur d'ouverture 14-28-300-1/Öl-450-750-A-A, AISI 304	302028
Amortisseur-limiteur d'ouverture 14-28-300-1/Öl-450-750-A-A, avec blocage, AISI 304	302029
Amortisseur-limiteur d'ouverture 14-28-300-1/Öl-450-750-A-A, AISI 316L / 316TI	302030
Amortisseur-limiteur d'ouverture 14-28-300-1/Öl-450-750-A-A, avec blocage, AISI 316L / 316TI	302031
Course 400 mm	
Amortisseur-limiteur d'ouverture 14-28-400-1/Öl-600-1000-A-A, cylindre laqué en RAL 9006 alumimium blanc	302033-2
Amortisseur-limiteur d'ouverture 14-28-400-1/Öl-600-1000-A-A, avec blocage, cylindre laqué en RAL 9006 alumimium blanc	302034-2
Amortisseur-limiteur d'ouverture 14-28-400-1/Öl-600-1000-A-A, AISI 304	302035
Amortisseur-limiteur d'ouverture 14-28-400-1/Öl-600-1000-A-A, avec blocage, AISI 304	302036
Amortisseur-limiteur d'ouverture 14-28-400-1/Öl-600-1000-A-A, AISI 316L / 316TI	302037
Amortisseur-limiteur d'ouverture 14-28-400-1/Öl-600-1000-A-A, avec blocage, AISI 316L / 316TI	302038

Série TBP 10-29	Référence
Course 200 mm	
Amortisseur-limiteur d´ouverture progressive 10-29-200-1/Öl-310-510-A-A, cylindre laqué en RAL 9006 alumimium blanc	302100
Amortisseur-limiteur d´ouverture progressive 10-29-200-1/Öl-320-520-A-A, avec blocage, cylindre laqué en RAL 9006 alumimium blanc	302101
Course 250 mm	
Amortisseur-limiteur d'ouverture progressive 10-29-250-1/Öl-360-610-A-A, cylindre laqué en RAL 9006 alumimium blanc	302102
Amortisseur-limiteur d'ouverture progressive 10-29-250-1/Öl-360-610-A-A, avec blocage, cylindre laqué en RAL 9006 alumimium blanc	302103
Course 300 mm	
Amortisseur-limiteur d'ouverture progressive 10-29-300-1/Öl-450-750-A-A, cylindre laqué en RAL 9006 alumimium blanc	302104
Amortisseur-limiteur d'ouverture progressive 10-29-300-1/Öl-450-750-A-A, avec blocage, cylindre laqué en RAL 9006 alumimium blanc	302105
Course 400 mm	
Amortisseur-limiteur d'ouverture progressive 10-29-400-1/Öl-600-1000-A-A, cylindre laqué en RAL 9006 alumimium blanc	302106
Amortisseur-limiteur d'ouverture progressive 10-29-400-1/Öl-600-1000-A-A, avec blocage, cylindre laqué en RAL 9006 alumimium blanc	302107

Série TBR 10-28	Référence
Course 200 mm	
Amortisseur-limiteur d´ouverture réglable 10-28-200-1/Öl-350-550-A-A, cylindre laqué en RAL 9006 alumimium blanc	302200-2
Amortisseur-limiteur d´ouverture réglable 10-28-200-1/Öl-350-550-A-A, en AISI 304	302202
Amortisseur-limiteur d´ouverture réglable 10-28-200-1/Öl-350-550-A-A, AISI 316L / 316TI	302203
Course 250 mm	
Amortisseur-limiteur d´ouverture réglable 10-28-250-1/Öl-350-600-A-A, cylindre laqué en RAL 9006 alumimium blanc	302204-2
Amortisseur-limiteur d´ouverture réglable 10-28-250-1/Öl-350-600-A-A, en AISI 304	302205
Amortisseur-limiteur d´ouverture réglable 10-28-250-1/Öl-350-600-A-A, en AISI 316L / 316TI	302206

Série TBR 14-35	Référence
Course 250 mm, ø œillet 8 mm	
Amortisseur-limiteur d´ouverture réglable 14-35-250-1/Öl-400-650-A-A, cylindre laqué en RAL 9006 alumimium blanc	302210-2
Amortisseur-limiteur d´ouverture réglable 14-35-250-1/ Öl-400-650-A-A, avec blocage, cylindre laqué en RAL 9006 alumimium blanc	302212-2
Amortisseur-limiteur d´ouverture réglable 14-35-250-1/Öl-400-650-A-A, AISI 304	302213
Amortisseur-limiteur d´ouverture réglable 14-35-250-1/Öl-400-650-A-A, AISI 316L / 316TI	302215
Amortisseur-limiteur d´ouverture réglable 14-35-250-1/Öl-400-650-A-A, avec blocage, AIS 304	302238
Course 250 mm, ø œillet 10 mm	
Amortisseur-limiteur d´ouverture réglable 14-35-250-1/Öl-400-650-A-A, cylindre laqué en RAL 9006 alumimium blanc, œillet 10 mm	302211-2
Amortisseur-limiteur d´ouverture réglable 14-35-250-1/Öl-400-650-A-A, AISI 304, chapes avec percage 10 mm	302214
Amortisseur-limiteur d´ouverture réglable 14-35-250-1/Öl-400-650-A-A, AISI 316L / 316TI, œillet 10 mm	302216
Course 300 mm, ø œillet 8 mm	
Amortisseur-limiteur d'ouverture réglable 14-35-300-1/Öl-450-750-A-A, cylindre laqué en RAL 9006 alumimium blanc	302217-2
Amortisseur-limiteur d'ouverture réglable 14-35-300-1/Öl-450-750-A-A, avec blocage, cylindre laqué en RAL 9006 alumimium blanc	302219-2
Amortisseur-limiteur d'ouverture réglable 14-35-300-1/Öl-450-750-A-A, AISI 304	302220
Amortisseur-limiteur d'ouverture réglable 14-35-300-1/Öl-450-750-A-A, avec blocage, AISI 304	302239
Amortisseur-limiteur d'ouverture réglable 14-35-300-1/Öl-450-750-A-A, AISI 316L / 316TI	302222
Course 300 mm, ø œillet 10 mm	
Amortisseur-limiteur d´ouverture réglable 14-35-300-1/Öl-450-750-A-A, cylindre laqué en RAL 9006 alumimium blanc, chapes avec percage 10 mm	302218-2
Amortisseur-limiteur d´ouverture réglable 14-35-300-1/Öl-450-750-A-A, AISI 304, chapes avec percage 10 mm	302221
Amortisseur-limiteur d´ouverture réglable 14-35-300-1/Öl-450-750-A-A, AISI 316L / 316TI, œillet 10 mm	302223
Course 400 mm, ø œillet 8 mm	
Amortisseur-limiteur d'ouverture réglable 14-35-400-1/Öl-550-950-A-A, cylindre laqué en RAL 9006 alumimium blanc	302224-2
Amortisseur-limiteur d'ouverture réglable 14-35-400-1/Öl-550-950-A-A, avec blocage, cylindre laqué en RAL 9006 alumimium blanc	302226-2
Amortisseur-limiteur d'ouverture réglable 14-35-400-1/Öl-550-950-A-A, AISI 304	302230
Amortisseur-limiteur d'ouverture réglable 14-35-400-1/ Öl-550-950-A-A, AISI 316L / 316TI	302232
Course 400 mm, ø œillet 10 mm	
Amortisseur-limiteur d'ouverture réglable 14-35-400-1/Öl-550-950-A-A, cylindre laqué en RAL 9006 alumimium blanc, œillet 10 mm	302225-2
Amortisseur-limiteur d'ouverture réglable 14-35-400-1/Öl-550-950-A-A, avec blocage, cylindre laqué en RAL 9006 alumimium blanc, œillet 10 mm	302227-2
Amortisseur-limiteur d'ouverture réglable 14-35-400-1/Öl-550-950-A-A, AISI 304, œillet 10 mm	302231
Amortisseur-limiteur d'ouverture réglable 14-35-400-1/ Öl-550-950-A-A, AISI 316L / 316TI, œillet 10 mm	302233
Course 500 mm, ø œillet 10 mm	
Amortisseur-limiteur d'ouverture réglable 14-35-500-1/Öl-650-1150-A-A, cylindre laqué en RAL 9006 alumimium blanc, œillet 10 mm	302234-2
Amortisseur-limiteur d'ouverture réglable 14-35-500-1/Öl-650-1150-A-A, avec blocage, cylindre laqué en RAL 9006 alumimium blanc, œillet 10 mm	302235-2

Accessoires pour limiteurs d'ouverture

Accessoires de montage

Situations d'application

DICTATOR offre une large gamme d'accessoires de montage pour presque toutes les applications avec des limiteurs d'ouverture. Sur notre site web vous trouverez les situations d'application les plus courantes illustrées avec les accessoires appropriés.

Nous vous conseillons volontiers dans le choix du modèle et des accessoires appropriés, y compris les points de fixation. N'hésitez pas à nous contacter.

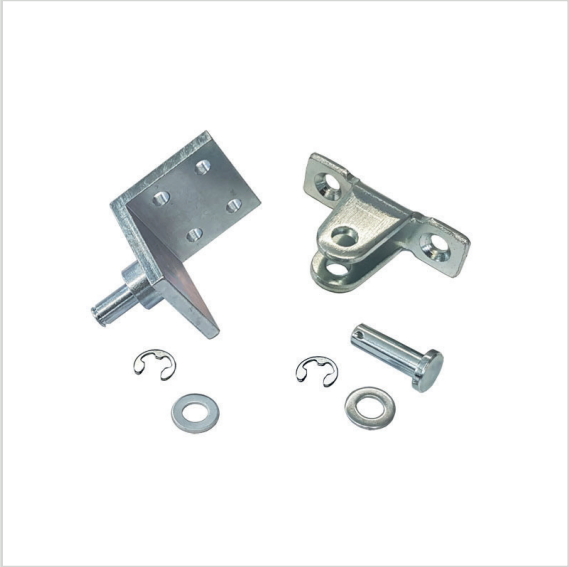

TABLE DES MATIÈRES

- Accessoires pour limiteurs d'ouverture avec œillet ø 8 mm

La plupart des limiteurs d'ouverture (séries TB 10-23, TB 14-28 et TBP 10-29 ainsi que certaines versions de la série TBR 14-35) ont des œillets d'un diamètre de 8 mm. Les accessoires suivants sont disponibles pour ces modèles.

- Accessoires spéciaux pour portes avec ferme-portes aériens

Les limiteurs d'ouverture peuvent facilement être utilisés en combinaison avec des ferme-portes. Selon la situation d'installation, des accessoires de fixation spéciaux peuvent être nécessaires.

- Accessoires pour limiteurs d'ouverture avec œillet ø 10 mm

La série TBR 14-35 comprend des limiteurs d'ouverture avec des œillets de 10 mm qui sont utilisés dans des situations extrêmes. Des accessoires de fixation spéciaux sont également disponibles pour ces versions.

DICTATOR

ACCESSOIRES

Toutes les dimensions en mm

Accessoires pour limiteurs d'ouverture avec œillet ø 8 mm

Goujon TB Ø 8 mm

Distance D = 25 mm

- zingué : réf. 205511
- AISI 304 : réf. 205512
- AISI 316 : réf. 205513

Distance D = 45 mm

- zingué : réf. 205514
- AISI 304 : réf. 205515
- AISI 316 : réf. 205516

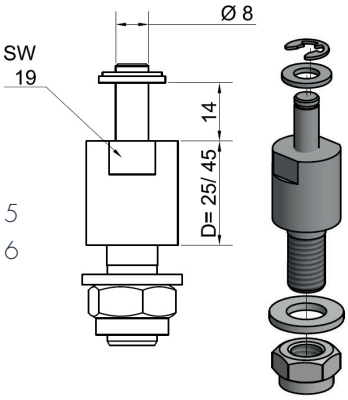

Équerre TB 70x45x36 mm (sans goujon)

- Zinguée : réf. 205489
- AISI 304 : réf. 205490
- AISI 316 : réf. 205491

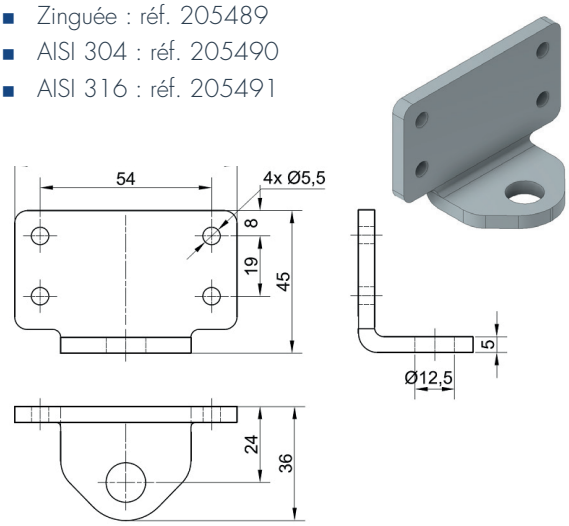

Équerre de montage

- Zinguée : réf. 205197
- AISI 304 : réf. 205249
- AISI 316 : réf. 205455

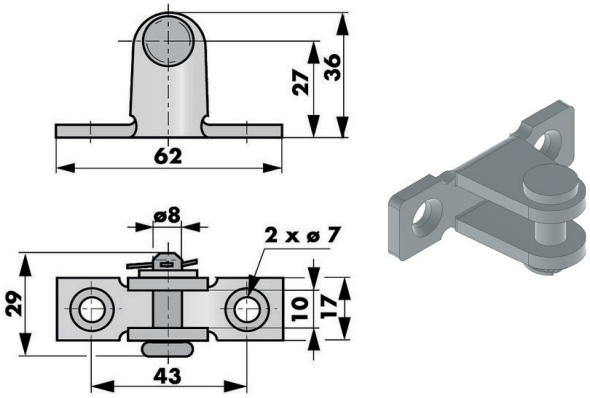

Contre-plaque pour l'équerre de montage réf. 205197

Utilisée en particulier pour le montage de l'équerre réf. 205197 sur portes en acier à paroi mince

- AISI 304 : réf. 205468

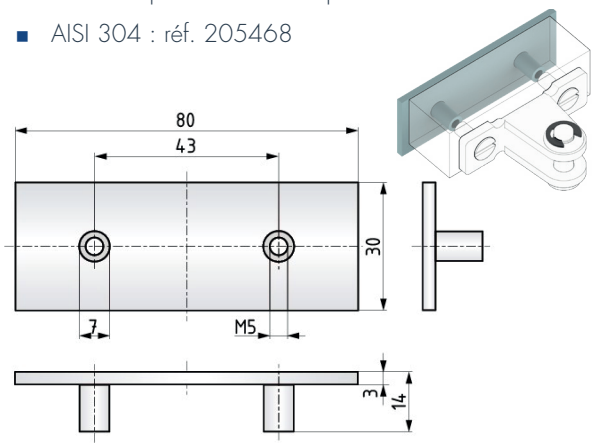

Plaque de montage TB 80x25 mm, avec 2 taraudages M5

Prévue pour fixer l'équerre de montage réf. 205197 par ex. sur portes vitrées avec un cadre en aluminium

- AISI 304 : réf. 205479

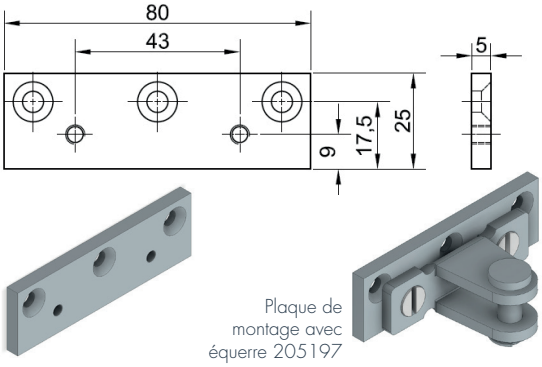

Plaque de montage TB 220x46 mm

La plaque de montage s'utilise ensemble avec l'équerre TB 70x45x36 mm, quand il s'y appliquent des forces élevées.

- Zinguée : réf. 205503
- AISI 304 : réf. 205504
- AISI 316 : réf. 205505

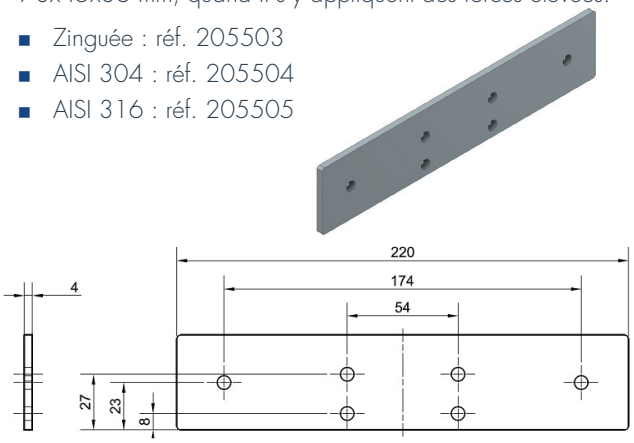

LIMITEURS D'OUVERTURE

Équerre TB Ø 42 mm, goujon de Ø 8 mm (partie du set 2)

- Zinguée : réf. 205261
- AISI 304 : réf. 205281

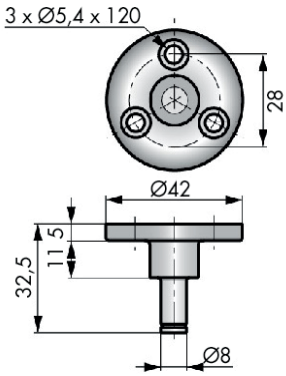

Équerre TB 50x40x20 mm, goujon de Ø 8 mm (partie du set 3)

- Zinguée : réf. 205263
- AISI 304 : réf. 205258

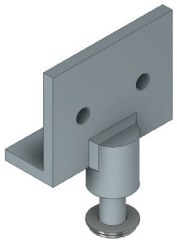

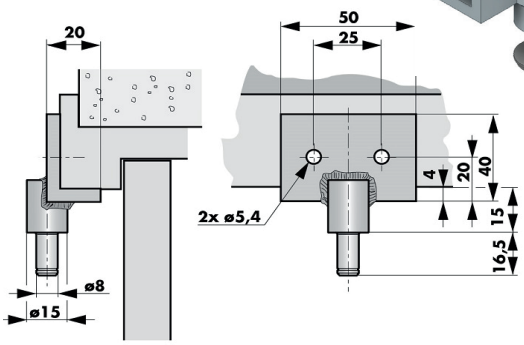

Équerre TB 40x40x40 mm, goujon de Ø 8 mm (partie du set 1)

- Zinguée : réf. 205262
- AISI 304 : réf. 205282
- AISI 316 : réf. 205456

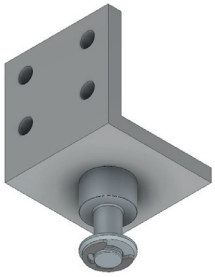

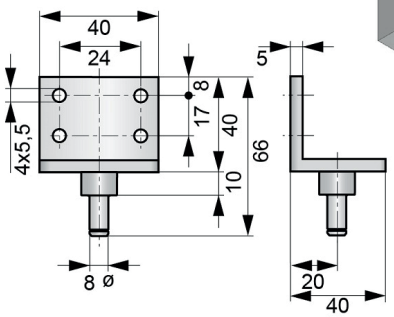

Équerre TB 180x70x53 mm (sans goujon)

On peut monter le goujon dans l'équerre pointant vers le haut ou vers le bas.

- Zinguée : réf. 205462-W

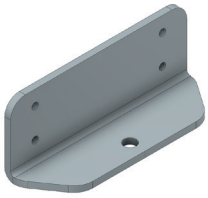

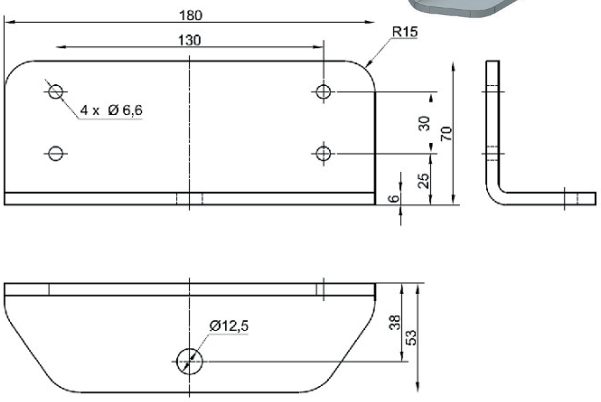

Accessoires spéciaux pour portes avec ferme-portes aériens

Le limiteur d'ouverture peut également être utilisé sans problème avec un ferme-porte. Selon la situation d'installation, des accessoires de fixation spéciaux sont nécessaires.

Équerre TB-OTS 140x45x90 mm (sans goujon)

- Zinguée : réf. 205492

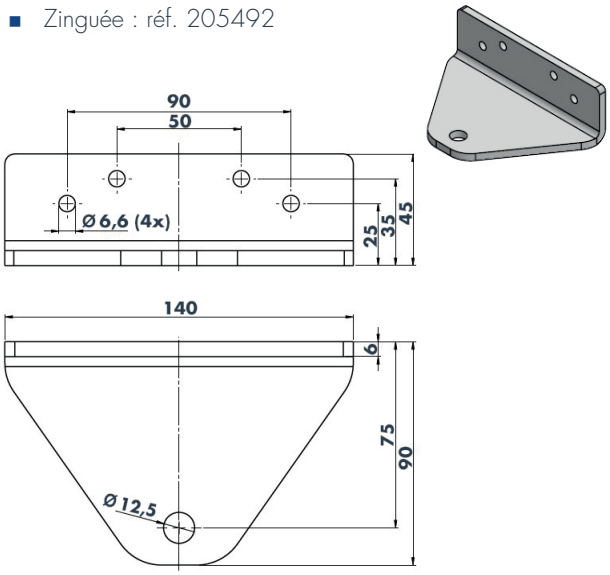

Équerre TB-OTS 250x106x90x84 mm (sans goujon)

- Zinguée : réf. 205507 (DIN gauche)
- Zinguée : réf. 205508 (DIN droite)

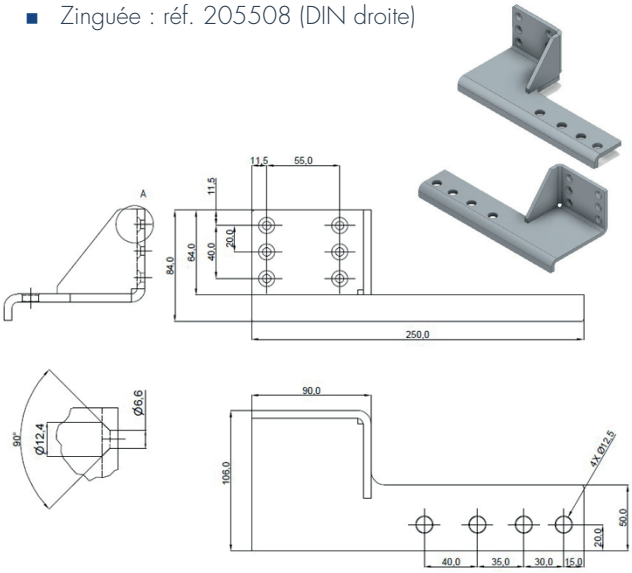

Lors de la sélection de cette équerre de fixation, veuillez noter que le sens DIN spécifié s'applique à l'installation sur le côté opposé de la charnière.

Équerre TB-OTS 50x20x30 mm, goujon de Ø 8 mm

- Zinguée : réf. 205276

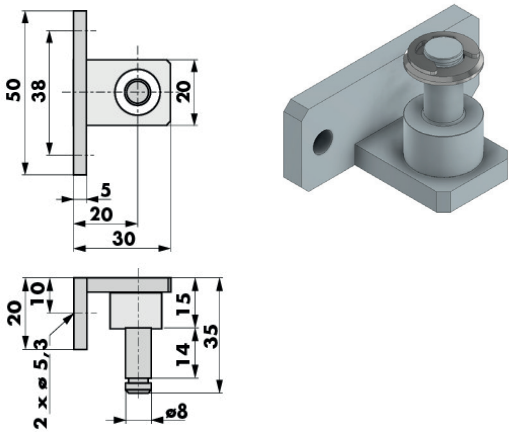

Accessoires pour limiteurs d'ouverture avec œillet ø 10 mm

Goujon TB Ø 10 mm

Distance D = 25 mm

- Zingué : réf. 205517
- AISI 304 : réf. 205518
- AISI 316 : réf.205519

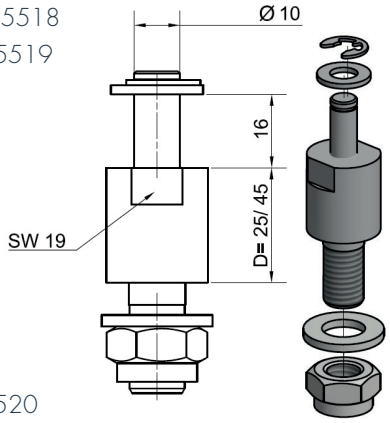

Distance D = 45 mm

- Zingué : réf. 205520
- AISI 304 : réf. 205521
- AISI 316 : réf. 205522

Plaque de montage TB 45x220 mm

La contre-plaque réf. 205461 a les mêmes dimensions de base et se fournit avec 6 douilles M6.

- Zinguée : réf. 205460

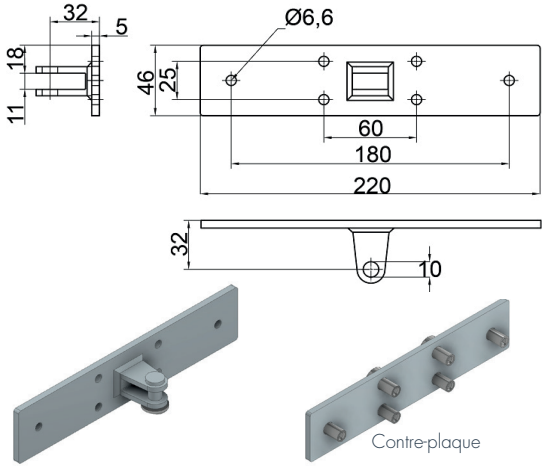

Équerre TB 65x25 mm, goujon de Ø 10 mm

Cette équerre est destinée à des huisseries étroites. Les perçages ont un diamètre de 6 mm avec un chanfrein pour des boulons à tête fraisée ISO 7721.

- Zinguée : réf.205469

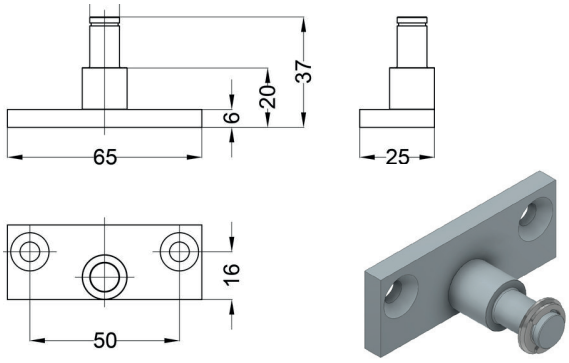

Équerre TB 70x45x36 mm (sans goujon)

- Zinguée : réf. 205489
- AISI 304 : réf. 205490
- AISI 316 : réf. 205491

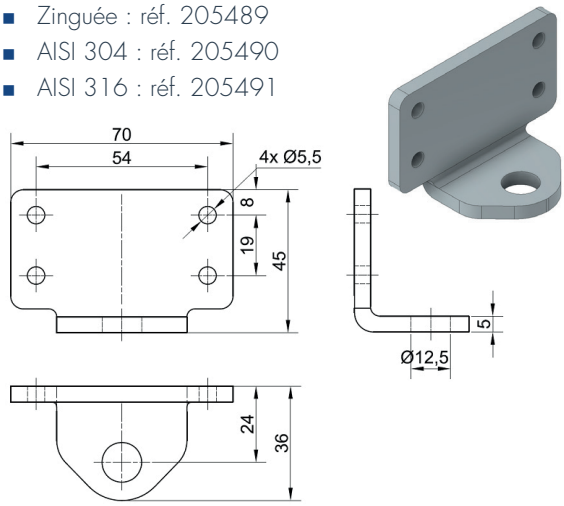

Plaque de montage TB 220x46 mm

La plaque de montage s'utilise ensemble avec l'équerre TB 70x45x36 mm, quand il s'y appliquent des forces élevées.

- Zinguée : réf. 205503
- AISI 304 : réf. 205504
- AISI 316 : réf. 205505

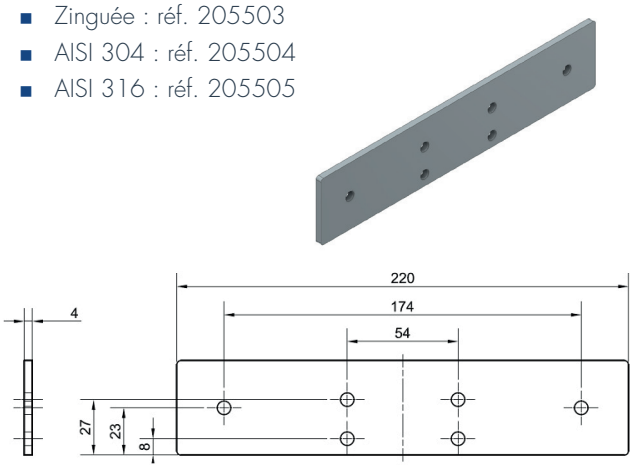

Équerre TB 180x70x53 mm (sans goujon)

On peut monter le goujon dans l'équerre pointant vers le haut ou vers le bas.

- Zinguée : réf. 205462-W

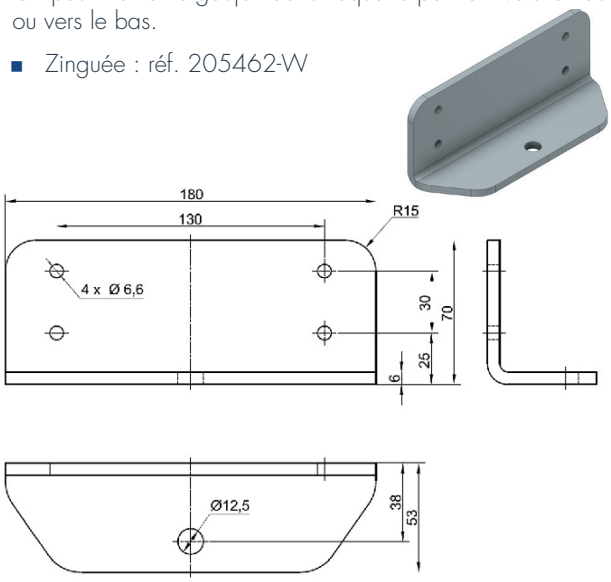

RÉFÉRENCES DE COMMANDE

Description	Référence		
	zinguée	**AISI 304**	**AISI 316**
Équerre de montage	205197	205249	205455
Contre-plaque avec douilles pour l'équerre 205197	-	205468	-
Plaque de montage TB avec 2 taraudages M5 pour l'équerre 205197	-	205479	-
Équerre TB ∅ 42, goujon de 8 mm	205261	205281	-
Équerre TB 40x40x40 mm, goujon de 8 mm	205262	205282	205456
Équerre TB 50x40x20 mm, goujon de 8 mm	205263	205258	-
Équerre TB 70x45x36 mm, pour goujon de 8 ou 10 mm	205489	205490	205491
Équerre TB 180x70x53 mm, pour goujon de 8 ou 10 mm	205462-W	-	-
Plaque de montage TB 220x46 mm	205503	205504	205505
Goujon TB 25-14 mm, ∅ 8 mm	205511	205512	205513
Goujon TB 45-14 mm, ∅ 8 mm	205514	205515	205516
Goujon TB 25-16 mm, ∅ 10 mm	205517	205518	205519
Goujon TB 45-16 mm, ∅ 10 mm	205520	205521	205522
Plaque de montage TB 45x220 mm, avec goujon de 10 mm	205460	-	-
Contre-plaque pour plaque de montage TB 45x220 mm, avec douilles	205461	-	-
Équerre TB 65x25 mm, goujon de 10 mm	205469	-	-
Équerre TB-OTS 50x20x30 mm, goujon de 8 mm	205276	-	-
Équerre TB-OTS 140x45x90 mm, de 8 ou 10 mm	205492	-	-
Équerre TB-OTS 250x106x90x84 mm, pour goujon de 8 ou 10 mm, DIN gauche, montage au côté opposé aux paumelles	205507	-	-
Équerre TB-OTS 250x106x90x84 mm, pour goujon de 8 ou 10 mm, DIN droite, montage au côté opposé aux paumelles	205508	-	-