VENTOUSES ÉLECTROMAGNÉTIQUES

Les ventouses électromagnétiques DICTATOR se produisent en Allemagne. Elles satisfont des exigences de qualité les plus hautes et sont testées selon les normes s'y référents.

La flexibilité DICTATOR se voit aussi chez les ventouses électromagnétiques pour systèmes de blocage. Comme nous en fabriquons beaucoup de modèles différents, il y a pratiquement pour chaque application une ventouse appropriée.

DICTATOR

TABLE DES MATIÈRES - VENTOUSES ÉLECTROMAGNÉTIQUES

Page

Ventouses électromagnétiques série S 07.03.04
Ventouses électromagnétiques à tête pivotante, pour le montage au sol, plafond ou paroi

Ventouses électromagnétiques série K 07.03.05
Pour le montage au paroi, avec pied en plastique et bouton de déclenchement optionnel

Ventouses électromagnétiques série Q 07.03.06
Ventouses électromagnétiques avec boîte de bornier

Ventouses électromagnétiques série R 07.03.07
Ventouses électromagnétiques avec boîte de bornier latérale

Ventouses électromagnétiques série RI 07.03.08
Ventouses électromagnétiques avec fiche de raccordement IP 65

Ventouses électromagnétiques série F 07.03.10
Ventouses électromagnétiques avec boîte de bornier sur la plaque de base

Ventouses électromagnétiques série FT 07.03.12
Ventouses électromagnétiques avec boîtier en plastique et bouton d'interruption

Ventouses électromagnétiques série U 07.03.13
Ventouse électromagnétique pour le montage encastré

Ventouses électromagnétiques série FB 07.03.14
Ventouses électromagnétiques pour le montage au sol

Ventouses électromagnétiques série RM 07.03.15
Ventouses électromagnétiques avec contact-relais et boîtier de raccordement

Ventouses électromagnétiques série ST 07.03.16
Ventouses électromagnétiques avec contact-relais et prise embrochable à quatre broches

Ventouses électromagnétiques série EM FH 07.03.17
Grande force de collage combinée à une petite taille

Sous réserve de modifications techniques. Pas de droit à l'indemnisation en cas d'erreur.

Ventouses électromagnétiques série S

Ventouses électromagnétiques à tête pivotante, pour le montage au sol, plafond ou paroi

Site web

PROPRIÉTÉS

- Selon son montage au sol, plafond ou mur, on peut changer la position de la tête de la ventouse sans qu'il faut changer le branchement
- Le tube entretoise - disponible en 3 longueurs - permet de compenser distances différentes entre paroi/plafond/sol et porte
- Bouton-poussoir intégré dans le tube entretoise. Si celui est libre d'accès, il ne faut pas un bouton-poussoir additionnel
- Il y en a aussi un modèle sans bouton-poussoir intégré avec le tube entretoise de 175 mm. Il est obligatoire de monter un bouton-poussoir particulier
- Plaque de base et tube entretoise revêtus en RAL 9010 (blanc pur), ventouse en acier zinguée, autres pièces en plastique gris poussière (RAL 7037)
- En standard équipées d'une diode d'extinction. Dans le cas d'un erreur de branchement, la protection intégrée empêche que la diode d'extinction soit détruite
- Comme pendant à la ventouse, il faut monter une contre-plaque sur la porte
- Toutes les ventouses avec « LE 07016 » dans la désignation ont été testées selon l'EN 1155
- Certains articles peuvent différer de la photo

DONNÉES TECHNIQUES

Voltage	24 VDC +/-10 %
Type de protection	IP 40
Plage de température	-20 °C jusqu'à +60 °C
Présentation	zinguée; peint à la poudre RAL 9010
Rémanence	0 N
Durée d'enclenchement	100 %
Force de collage EM GD 60	700 N
Force de collage EM GD 60 S	1000 N
Consommation EM GD 60	67 mA (1,6 W)
Consommation EM GD 60 S	79 mA (1,9 W)

DIMENSIONS

Toutes les dimensions en mm

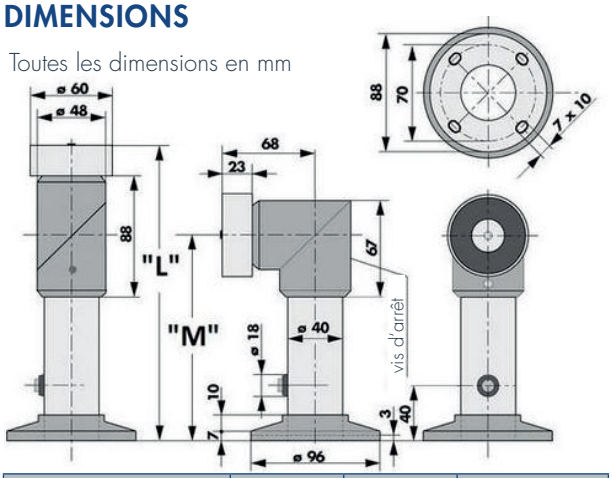

Type	L	M	Référence
EM GD 60 S 175	175	107	040111
EM GD 60 S 175 S	175	107	040164
EM GD 60 S 325	325	257	040112
EM GD 60 S 475	475	407	040113

MONTAGE

Instructions d'installation

RÉFÉRENCES DE COMMANDE

Description	Référence
Ventouse électromagnétique EM GD 60 S 175, 700 N, 24 VCC, LE 07016	040111
Ventouse électromagnétique EM GD 60 S 175 S, 1000 N, 24 VCC, LE 07016	040164
Ventouse électromagnétique EM GD 60 S 175 oT, 700 N, 24 VCC, LE 07016	040264
Ventouse électromagnétique EM GD 60 S 325, 700 N, 24 VCC, LE 07016	040112
Ventouse électromagnétique EM GD 60 S 475, 700 N, 24 VCC, LE 07016	040113

DICTATOR

Ventouses électromagnétiques série K

Pour le montage au paroi, avec pied en plastique et bouton de déclenchement optionnel

Site web

PROPRIÉTÉS

- Permet de compenser, sans tube entretoise, distances plus grandes entre paroi et porte qu'avec les ventouses normales
- Disponible avec et sans bouton de déclenchement intégré
- En standard équipées d'une diode d'extinction. Dans le cas d'un erreur de branchement, la protection intégrée empêche que la diode d'extinction soit détruite
- Comme pendant à la ventouse, il faut monter une contre-plaque sur la porte
- Toutes les ventouses avec « LE 07016 » dans la désignation ont été testées selon l'EN 1155
- Certains articles peuvent différer de la photo

DIMENSIONS

Toutes les dimensions en mm

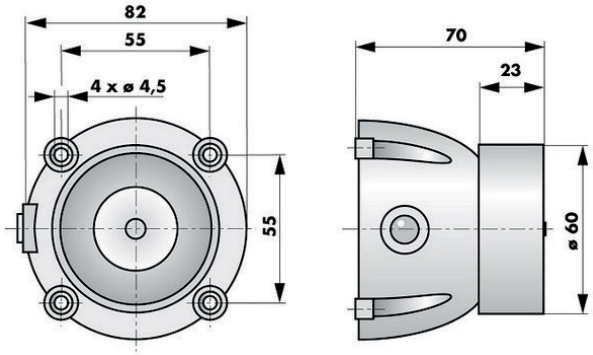

DONNÉES TECHNIQUES

Voltage	24 VDC +/-10 %
Consommation	67 mA (1,6 W)
Plage de température	-20 °C jusqu'à +60 °C
Présentation	zinguée
Carter	matière plastique, noire
Force de collage	700 N
Rémanence	0 N
Durée d'enclenchement	100 %

MONTAGE

Instructions d'installation

RÉFÉRENCES DE COMMANDE

Description	Référence
Ventouse électromagnétique EM GD 60 K 70, 700 N, 24 VCC, LE 07016	040223
Ventouse électromagnétique EM GD 60 K 70 oT, 700 N, 24 VCC, LE 07016	040224

Ventouses électromagnétiques série Q

Ventouses électromagnétiques borne de raccordement latérale

Site web

PROPRIÉTÉS

- Sans plaque de fixation
- Avec un taraudage M6 au fond de son corps qui permet d'adapter la ventouse individuellement à la situation de montage
- Équipées d'une boîte de connexion latérale afin qu'on puisse les raccorder facilement
- En acier zinguée en standard
- En série d'une diode d'extinction. Dans le cas d'une erreur de branchement, la protection intégrée empêche que la diode d'extinction soit détruite
- Comme pendant à la ventouse électromagnétique, il faut fixer une contre-plaque sur la porte
- Toutes les ventouses avec « LE 07016 » dans la désignation ont été testées selon l'EN 1155
- Certains articles peuvent différer de la photo

DIMENSIONS

Toutes les dimensions en mm

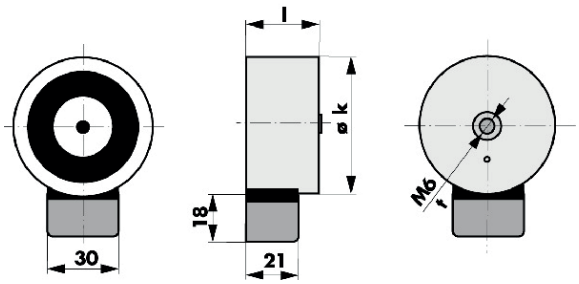

Type	k	l	t
EM GD 50 Q 23	ø 50	23	10
EM GD 70 Q 35	ø 70	35	15

DONNÉES TECHNIQUES

Voltage	24 VDC +/-10 %
Type de protection	IP 20
Plage de température	-20 °C jusqu'à +60 °C
Présentation	acier zingué
Rémanence	0 N
Durée d'enclenchement	100 %
Force de collage EM GD 50	600 N
Force de collage EM GD 70	1450 N
Consommation EM GD 50	67 mA (1,6 W)
Consommation EM GD 70	71 mA (1,7 W)

MONTAGE

Instructions d'installation

RÉFÉRENCES DE COMMANDE

Description	Référence
Ventouse électromagnétique EM GD 50 Q 23, 600 N, 24 VCC, LE 07016	040020
Ventouse électromagnétique EM GD 70 Q 35, 1450 N, 24 VCC, LE 07016	040022

DICTATOR

Ventouses électromagnétiques série R

Ventouses électromagnétiques avec boîte de bornier latérale

Site web

PROPRIÉTÉS

- Disponibles avec les diamètres de 50, 60 et 70 mm (différenciés par leur force de collage et leur taille)
- Pour le branchement facile toutes les ventouses de la série R ont une boîte de bornier au côté
- Ventouse et plaque de base en acier zingué en standard
- En standard équipées d'une diode d'extinction. Dans le cas d'un erreur de branchement, la protection intégrée empêche que la diode d'extinction soit détruite
- Comme pendant à la ventouse, il faut monter une contre-plaque sur la porte
- Toutes les ventouses avec « LE 07016 » dans la désignation ont été testées selon l'EN 1155
- Certains articles peuvent différer de la photo

DIMENSIONS

Toutes les dimensions en mm

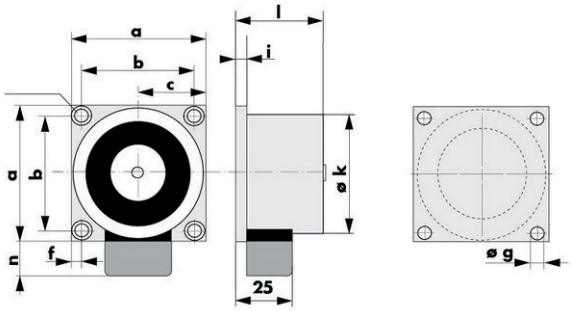

Type	a	b	c	f	g	i	k	l	n
EM GD 50 R 26	55	44	27,5	5,5	ø 4,5	3	ø 50	26	18
EM GD 60 R 26	65	55	32,5	5,5	ø 4,5	3	ø 60	26	18
EM GD 70 R 39	75	60	37,5	7,5	ø 5,5	4	ø 70	39	18

DONNÉES TECHNIQUES

Voltage	24 VDC +/-10 %
Type de protection	IP 20
Plage de température	-20 °C jusqu'à +60 °C
Présentation	acier zingué
Rémanence	0 N
Durée d'enclenchement	100 %
Force de collage EM GD 50	600 N
Force de collage EM GD 60	700 N
Force de collage EM GD 60 S	1000 N
Force de collage EM GD 70	1450 N
Force de collage EM GD 70 S	1700 N
Force de collage EM GD 70 R	2000 N
Consommation EM GD 50/ EM GD 60	67 mA (1,6 W)
Consommation EM GD 60 S	79 mA (1,9 W)
Consommation EM GD 70	71 mA (1,7 W)
Consommation EM GD 70 S/EM GD 70R	142 mA (3,4 W)

MONTAGE

Instructions d'installation

RÉFÉRENCES DE COMMANDE

Description	Référence
Ventouse électromagnétique EM GD 50 R 26, 600 N, 24 VCC, LE 07016	040021
Ventouse électromagnétique EM GD 60 R 26, 700 N, 24 VCC, LE 07016	040133
Ventouse électromagnétique EM GD 60 R 26 S, 1000 N, 24 VCC, LE 07016	040134
Ventouse électromagnétique EM GD 70 R 39, 1450 N, 24 VCC, LE 07016	040023
Ventouse électromagnétique EM GD 70 R 39 S, 1700 N, 24 VCC	040117
Ventouse électromagnétique EM GD 70 R 39 R, 2000 N, 24 VCC	040118

Ventouses électromagnétiques série RI

Ventouses électromagnétiques avec fiche de raccordement IP 65

Site web

PROPRIÉTÉS

- Équipées d'une diode d'extinction et d'une protection contre l'inversion des polarités
- Le branchement des ventouses électromagnétiques de la série RI s'effectue dans le passe-câble à vis protégé contre l'eau (contenant du silicone)
- Si les ventouses sont exposées directement au soleil, nous pouvons les fabriquer avec une masse de scellement résistant aux UV (réf. 041014). Exceptionnellement, cette masse de scellement contient de la silicone.
- Ils peuvent se brancher soit à 24 VDC soit à 24 VAC
- Comme pendant à la ventouse, il faut monter une contre-plaque sur la porte
- Toutes les ventouses avec « LE 07016 » dans la désignation ont été testées selon l'EN 1155

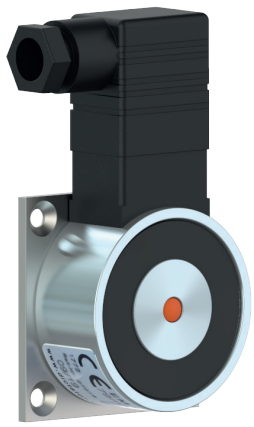

DONNÉES TECHNIQUES

Voltage	24 VDC +/-10 %
Plage de température	-20 °C jusqu'à +60 °C
Présentation	acier zingué
Connexion électrique	borne situé au côté de la ventouse
Rémanence	0 N
Durée d'enclenchement	100 %
Force de collage EM GD 50	600 N
Force de collage EM GD 60	700 N
Force de collage EM GD 60 S	1000 N
Force de collage EM GD 70	1450 N
Consommation EM GD 50/ EM GD 60	67 mA (1,6 W)
Consommation EM GD 60 S	79 mA (1,9 W)
Consommation EM GD 70	71 mA (2,6 W)

DIMENSIONS

Toutes les dimensions en mm

Passe-câble à vis EM GD 50 RI et EM GD 60 RI : PG 9
Passe-câble à vis EM GD 70 RI : PG 11

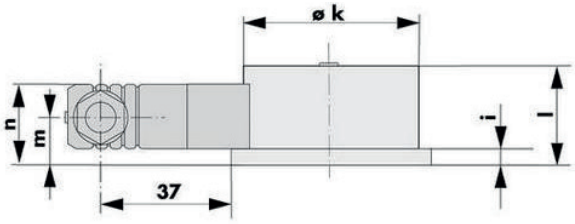

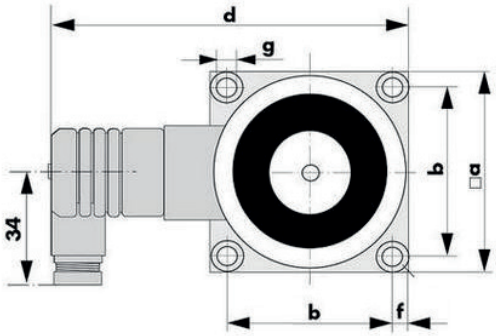

Type	a	b	d	f	g	i	k	l	m	n
EM GD 50 R 26 I	55	44	100	5,5	ø 4,5	3	ø 50	26	14	18
EM GD 60 R 26 I	65	55	110	5	ø 5,5	3	ø 60	26	14	18
EM GD 70 R 39 I	75	60	118	7,5	ø 5,5	4	ø 70	39	20	18

MONTAGE

Instructions d'installation

RÉFÉRENCES DE COMMANDE

Description	Référence
Ventouse électromagnétique EM GD 50 R 26 I, 600 N, 24 VCC/CA, LE 07016	040107
Ventouse électromagnétique EM GD 60 R 26 I, 700 N, 24 VCC/CA, LE 07016	040131
Ventouse électromagnétique EM GD 60 R 26 IS, 1000 N, 24 VCC/CA, LE 07016	040132
Ventouse électromagnétique EM GD 60 R 26 IS, 1000 N, 24 VCC/CA, exécution résistante aux UV, masse de scellement grise contient de la silicone, LE 07016	041014
Ventouse électromagnétique EM GD 70 R 39 I, 1450 N, 24 VCC, LE 07016	040108
Ventouse électromagnétique EM GD 70 R 39 I, 1450 N, 230 VCC	040208
Ventouse électromagnétique EM GD 70 R 39 I, 1450 N, 230 VCA	040259

Ventouses électromagnétiques série F

Ventouses électromagnétiques avec boîte de bornier sur la plaque de base

Site web

PROPRIÉTÉS

- Les ventouses électromagnétiques EM GD 40, EM GD 50, EM GD 60 et EM GD 70 forment partie de la série F
- Se distinguent par la force de collage et les dimensions
- Les ventouses se branchent dans la boîte de bornier sur leur plaque de base
- En acier zinguée
- En standard équipées d'une diode d'extinction. Dans le cas d'un erreur de branchement, la protection intégrée empêche que la diode d'extinction soit détruite
- Comme pendant à la ventouse il faut monter une contre-plaque sur la porte
- Toutes les ventouses avec « LE 07016 » dans la désignation ont été testées selon l'EN 1155
- Certains articles peuvent différer de la photo

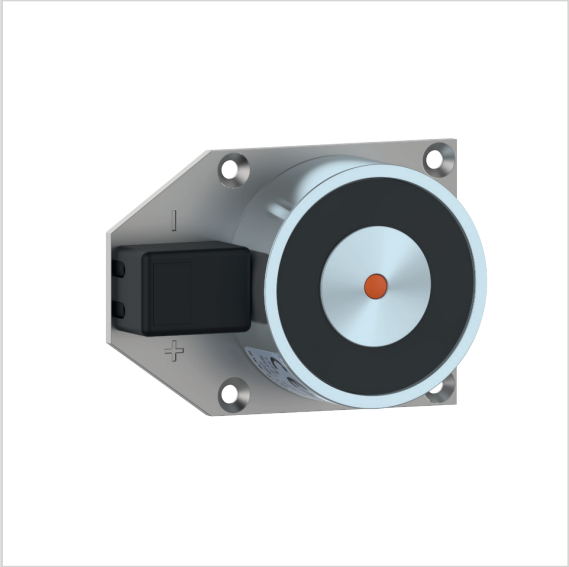

DONNÉES TECHNIQUES

Voltage	24 VDC +/-10 %
Plage de température	-20 °C jusqu'à +60 °C
Présentation	acier zingué
Rémanence	0 N
Durée d'enclenchement	100 %
Force de collage EM GD 40	300 N
Force de collage EM GD 50	600 N
Force de collage EM GD 60	700 N
Force de collage EM GD 60 S	1000 N
Force collage EM GD 70	1450 N
Force collage EM GD 70 S	1700 N
Force collage EM GD 70 R	2000 N
Consommation EM GD 40	75 mA (1,8 W)
Consommation EM GD 50/ EM GD 60	67 mA (1,6 W)
Consommation EM GD 60 S	79 mA (1,9 W)
Consommation EM GD 70	71 mA (1,7 W)
Consommation EM GD 70 S/EM GD 70 R	142 mA (3,4 W)

DIMENSIONS

Toutes les dimensions en mm

EM GD 40 F23 et EM GD 50 F 26

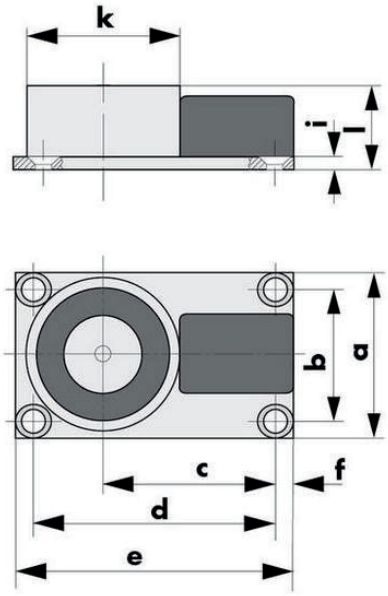

Type	a	b	c	d	e	f	g	i	k	l
EM GD 40 F 23	45	35	45	63	73	5	ø 4,5	3	ø 40	23
EM GD 50 F 26	55	44	51	74	83	4,5	ø 4,5	3	ø 50	26

MONTAGE

Instructions d'installation

EM GD 60 F26 et EM GD 70 F 39

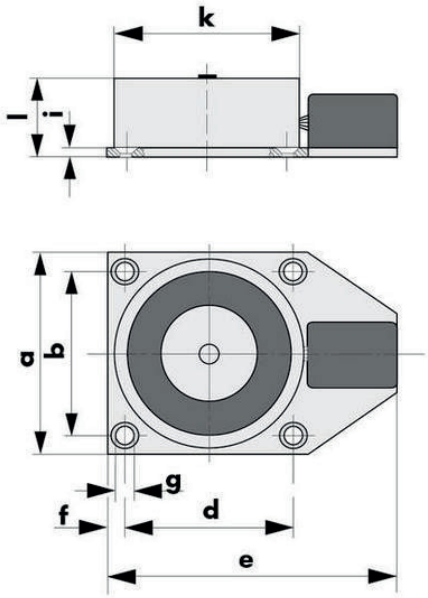

Type	a	b	d	e	f	g	i	k	l
EM GD 60 F 26	65	55	55	93	5	⌀ 4,5	3	⌀ 60	26
EM GD 70 F 39	75	60	60	103	7,5	⌀ 5,5	4	⌀ 70	39

RÉFÉRENCES DE COMMANDE

Description	Référence
Ventouse électromagnétique EM GD 40 F 23, 300 N, 24 VCC	040085
Ventouse électromagnétique EM GD 50 F 26, 600 N, 24 VCC, LE 07016	040106
Ventouse électromagnétique EM GD 60 F 26, 700 N, 24 VCC, LE 07016	040049
Ventouse électromagnétique EM GD 60 F 26 S, 1000 N, 24 VCC, LE 07016	040163
Ventouse électromagnétique EM GD 70 F 39, 1450 N, 24 VCC, LE 07016	040037
Ventouse électromagnétique EM GD 70 F 39 S, 1700 N, 24 VCC	040115
Ventouse électromagnétique EM GD 70 F 39 R, 2000 N, 24 VCC	040122

Ventouses électromagnétiques série FT

Ventouses électromagnétiques avec boîtier en plastique et bouton d'interruption

Site web

PROPRIÉTÉS

- Complètement revêtues et pour cela satisfont à des exigences esthétiques les plus hautes
- Pour le montage on peut enlever le boîtier en matière plastique blanche - Sur la plaque de base de la ventouse il y a une boîte de bornier pour un branchement facile
- Disponibles en deux versions avec bouton d'interruption en haut du boîtier :
  - Introduction du câble de connexion par un perçage dans la plaque de base (EM GD 60 F 26 T)
  - Introduction du câble de connexion par un presse-étoupe PG7 latéral (EM GD 60 F 26 TK). On peut le placer à droite ou à gauche
- En standard équipées d'une diode d'extinction. Dans le cas d'un erreur de branchement, la protection intégrée empêche que la diode d'extinction soit détruite
- Comme pendant à la ventouse, il faut monter une contre-plaque sur la porte
- Toutes les ventouses avec « LE 07016 » dans la désignation ont été testées selon l'EN 1155
- Certains articles peuvent différer de la photo

DONNÉES TECHNIQUES

Voltage	24 VDC +/-10 %
Consommation	67 mA (1,6 W)
Plage de température	-20 °C jusqu'à +60 °C
Présentation	zinguée
Connexion électrique	borne sur la plaque de montage
Carter	carter en matière plastique blanche
Force de collage	700 N
Rémanence	0 N
Durée d'enclenchement	100 %

MONTAGE

Instructions d'installation

DIMENSIONS

Toutes les dimensions en mm

Ventouse électromagnétique EM GD 60 F 26 T

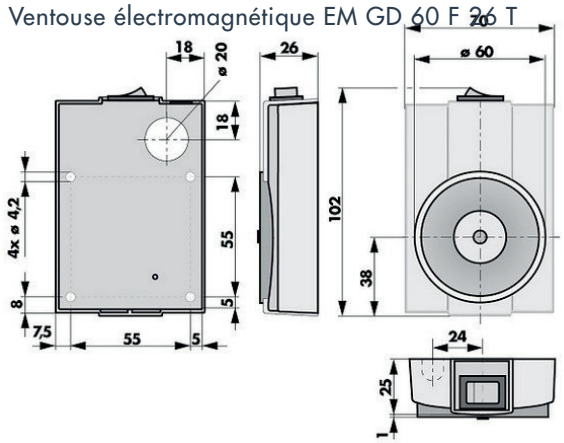

Ventouse électromagnétique EM GD 60 F 26 TK

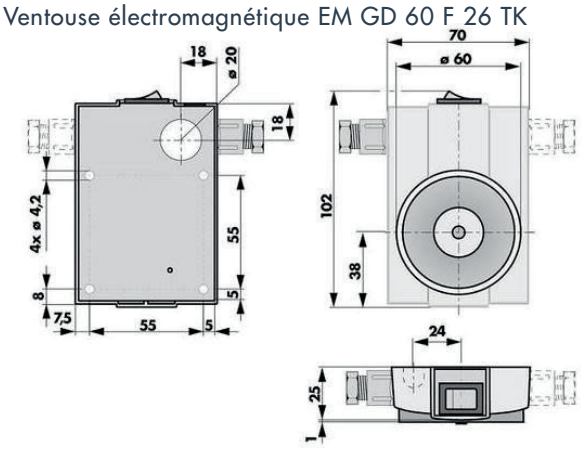

RÉFÉRENCES DE COMMANDE

Description	Référence
Ventouse électromagnétique EM GD 60 F 26 T, 700 N, 24 VCC, LE 07016	040097
Ventouse électromagnétique EM GD 60 F 26 TK, 700 N, 24 VCC, LE 07016	040045

Ventouse électromagnétique série U

Ventouse électromagnétique pour montage encastré

Site web

PROPRIÉTÉS

- S'utilise surtout quand il y a seulement peu d'espace entre porte et paroi ou quand on ne veut pas que la ventouse se remarque
- Pour le montage encastré il faut une boîte de branchement encastrée usuelle (à charge du client). Le plastron blanc en plastique couvre la boîte de branchement complètement
- En standard équipées d'une diode d'extinction. Dans le cas d'un erreur de branchement, la protection intégrée empêche que la diode d'extinction soit détruite
- Comme pendant à la ventouse, il faut monter une contre-plaque sur la porte
- Toutes les ventouses avec « LE 07016 » dans la désignation ont été testées selon la norme EN 1155
- Certains articles peuvent différer de la photo

DIMENSIONS

Toutes les dimensions en mm

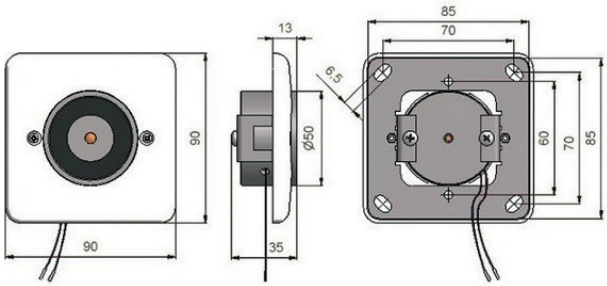

DONNÉES TECHNIQUES

Voltage	24 VDC +/-10 %
Consommation	67 mA (1,6 W)
Plage de température	-20 °C jusqu'à +60 °C
Présentation	zinguée
Carter	capot en plastique blanc
Force de collage	600 N
Rémanence	0 N
Durée d'enclenchement	100 %

MONTAGE

Instructions d'installation

RÉFÉRENCES DE COMMANDE

Description	Référence
Ventouse électromagnétique EM GD 50 U 35, LE 07016	041011

Ventouses électromagnétiques série FB

Ventouses électromagnétiques pour le montage au sol

Site web

PROPRIÉTÉS

- Carter en aluminium fondu, stable, robuste et résistant, très importante dans cette position de montage, car les ventouses électromagnétiques peuvent être exposées à des chocs ou à l'eau. Ou bien le sol est essuyé à l'eau et le carter est donc souvent en contact avec de l'eau
- Ne peut pas rouiller
- Disponible avec ou sans bouton d'interruption à l'arrière du carter
- En standard équipées d'une diode d'extinction. Dans le cas d'un erreur de branchement, la protection intégrée empêche que la diode d'extinction soit détruite
- Comme pendant à la ventouse, il faut monter une contre-plaque sur la porte
- Toutes les ventouses avec « LE 07016 » dans la désignation ont été testées selon la norme EN 1155
- Certains articles peuvent différer de la photo

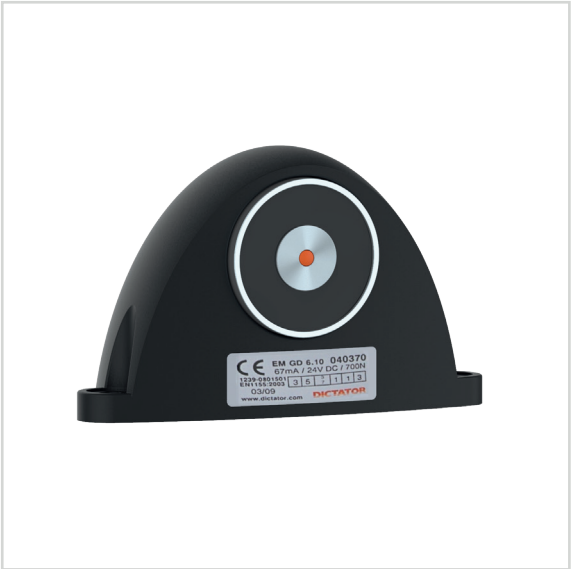

DONNÉES TECHNIQUES

Voltage	24 VDC +/-10 %
Consommation	67 mA (1,6 W)
Plage de température	-20 °C jusqu'à +60 °C
Présentation	zinguée; aluminium
Force de collage	700 N
Rémanence	0 N
Durée d'enclenchement	100 %

DIMENSIONS

Toutes les dimensions en mm

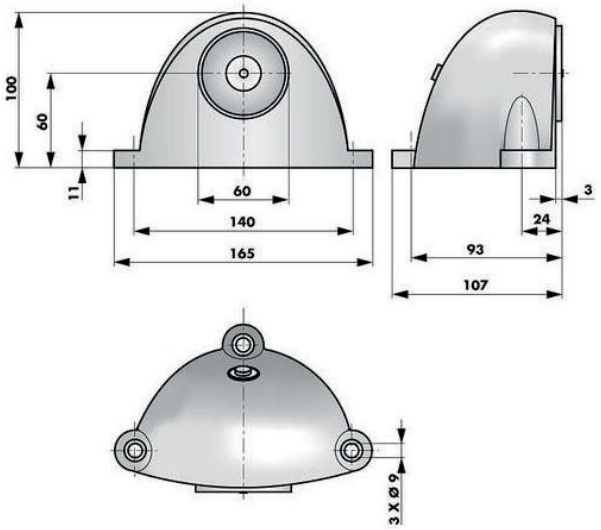

MONTAGE

Instructions d'installation

RÉFÉRENCES DE COMMANDE

Description	Référence
Ventouse électromagnétique EM GD 60 FB, 700 N, 24 VCC, pour montage au sol, LE 07016	040370
Ventouse électromagnétique EM GD 60 FB oT, 700 N, 24 VCC, pour montage au sol, LE 07016	040371

DICTATOR

Ventouses électromagnétiques série RM

Ventouses électromagnétiques avec contact-relais et boîtier de raccordement

Site web

PROPRIÉTÉS

- S'utilisent partout où on a besoin d'information à un autre endroit si la contre-plaque adhère à la ventouse. Si la contre-plaque adhère à la ventouse et celle-ci est alimentée, le contact intégré (contact de travail NO) enregistre cela et transmet l'information
- Cela est important par ex. pour des portes coupe-feu dans des systèmes de transport, pour des centrales de surveillance ou pour des machines
- Équipées d'un boîtier de raccordement sur la plaque de base. Là on raccorde l'alimentation et aussi le contact-relais (contact de travail NO)
- En raison des bornes détachées, le type de protection est IP 20. S'il faut un type de protection plus haut, il faudrait choisir la version EM GD ST
- Plage très large de tensions de contact et de courants de commutation admissibles
- En standard équipées d'une diode d'extinction. Dans le cas d'un erreur de branchement, la protection intégrée empêche que la diode d'extinction soit détruite
- Comme pendant à la ventouse, il faut monter une contre-plaque sur la porte
- Toutes les ventouses avec « LE 07016 » dans la désignation ont été testées selon la norme EN 1155
- Certains articles peuvent différer de la photo

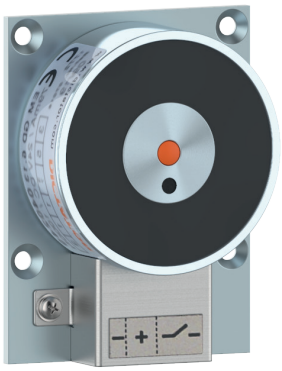

DONNÉES TECHNIQUES

Voltage	24 VDC +/-15 %
Consommation EM GD 50/ EM GD 60	67 mA (1,6 W)
Consommation EM GD 70	71 mA (1,7 W)
Plage de température	-20 °C jusqu'à +60 °C
Type de protection	IP 20
Présentation	zinguée
Puissance de coupure	maxi 10 VA (pour chaque combinaison courant/tension)
Tension de commutation ; courant de commutation	maxi 180 V DC/AC; maxi 0,5 A DC/AC
Force de collage EM GD 50	600 N
Force de collage EM GD 60	700 N
Force de collage EM GD 70	1450 N
Durée d'enclenchement	100 %
Rémanence	0 N
Contact	1 contact de travail (NO)

DIMENSIONS

Toutes les dimensions en mm

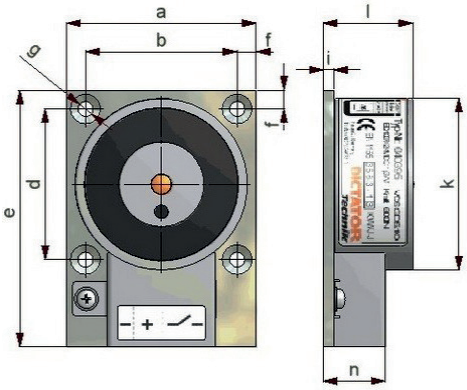

Type	a	b	d	e	f	g	i	k	l	n
EM GD 50 F 26 RM	55	44	44	75	5,5	ø 4,5	3	ø 50	26	18
EM GD 60 F 26 RM	65	55	55	85	5	ø 4,5	3	ø 60	26	18
EM GD 70 F 39 RM	75	60	60	95	7,5	ø 5,5	4	ø 70	39	18

MONTAGE

Instructions d'installation

RÉFÉRENCES DE COMMANDE

Description	Référence
Ventouse électromagnétique EM GD 50 F 26 RM, 600 N, 24 VCC, LE 07016	040395
Ventouse électromagnétique EM GD 60 F 26 RM, 700 N, 24 VCC, LE 07016	040396
Ventouse électromagnétique EM GD 70 F39 RM, 1450 N, 24 VCC, LE 07016	040397

Ventouses électromagnétiques série ST

Ventouses électromagnétiques avec contact-relais et prise embrochable à quatre broches

Site web

PROPRIÉTÉS

- S'utilisent partout où on a besoin d'information à un autre endroit si la contre-plaque adhère à la ventouse. Si la contre-plaque adhère à la ventouse et celle-ci est alimentée, le contact intégré (contact de travail NO) enregistre cela et transmet l'information
- Cela est important par ex. pour portes coupe-feu dans systèmes de transport, pour centrales de surveillance ou pour machines
- Pourvues d'une prise embrochable à quatre broches. Avec la référence 040187 nous fournissons le connecteur correspondant en accessoire
- La connexion embrochable réduit les temps de montage, évite des erreurs de connexion et augmente le tpye de protection de la ventouse quand le câble de raccordement est enfiché (IP 53)
- En standard équipées d'une diode d'extinction. Dans le cas d'un erreur de branchement, la protection intégrée empêche que la diode d'extinction soit détruite
- Comme pendant à la ventouse, il faut monter une contre-plaque sur la porte
- Toutes les ventouses avec « LE 07016 » dans la désignation ont été testées selon la norme EN 1155
- Certains articles peuvent différer de la photo

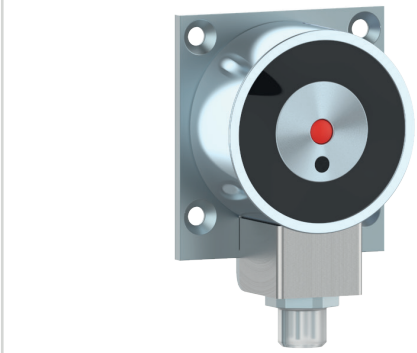

DONNÉES TECHNIQUES

Voltage	24 VDC +/-15 %
Consommation EM GD 50	67 mA (1,6 W)
Consommation EM GD 70	71 mA (1,7 W)
Plage de température	-20 °C jusqu'à +60 °C
Type de protection	IP 53 (avec le câble de connexion enfiché)
Présentation	zinguée
Puissance de rupture	maxi 10 VA (pour chaque combinaison courant/tension)
Tension de commutation ; courant de commutation	maxi 180 V DC/AC; maxi 0,5 A DC/AC
Force de collage EM GD 50	600 N
Force de collage EM GD 70	1450 N
Durée d'enclenchement	100 %
Rémanence	0 N
Contact	1 contact de travail (NO)

DIMENSIONS

Toutes les dimensions en mm

Ventouse électromagnetique série ST

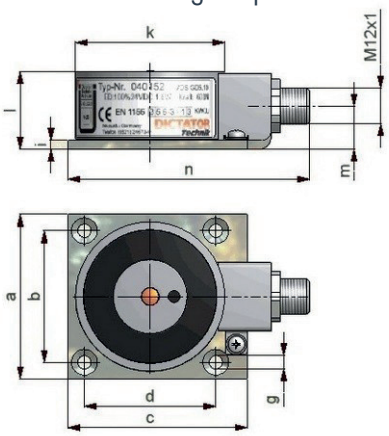

Type	a	b	c	d	g	i	k	l	m	n
EM GD 50 F 26 ST	55	44	60	44	ø 4,5	3	ø 50	26	14,5	81
EM GD 70 F 39 ST	75	60	80	60	ø 5,5	4	ø 70	39	19,5	102

MONTAGE

Consignes de montage

Instructions d'installation

Connecteur enfichable rond M 12 x 1 pour ventouses électromagnétiques avec contact-relais de la série ST

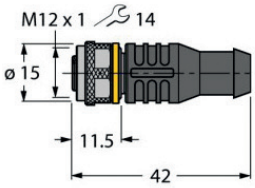

RÉFÉRENCES DE COMMANDE

Description	Référence
Ventouse électromagnétique EM GD 50 F 26 ST, 600 N, 24 VCC, avec contact-relais, LE 07016	040152
Ventouse électromagnétique EM GD 70 F 39 ST, 1450 N, 24 VCC, avec contact-relais, LE 07016	040153

DICTATOR

Ventouse rectangulaire EM FH

Grande force de collage combinée à une petite taille

Site web

PROPRIÉTÉS

- Solution optimale partout où il n'y a pas assez de place pour monter une ventouse standard (ronde) avec une force similaire
- Sa largeur de seulement 24 mm permet un montage discret dans des endroits restreints (par ex. dans le châssis de fenêtre d'exutoires de fumée et de chaleur)
- Sa force de collage de 400 N est très grande et correspond à celle d'une ventouse ronde d'un diamètre de mini 40 mm
- Fixée avec un boîtier de raccordement sur une plaque de base. Cela facilite le montage et le branchement
- Équipée d'une diode d'extinction. Dans le cas d'un erreur de branchement, la protection intégrée empêche que la diode d'extinction soit détruite
- Certains articles peuvent différer de la photo

DONNÉES TECHNIQUES

Voltage	24 VDC +/-10 %
Type de protection	IP 20
Plage de température	-20 °C jusqu'à +40 °C
Présentation	zinguée
Carter	carter, paint à la poudre en blanc pur (RAL 9010)
Rémanence	0 N
Durée d'enclenchement	100 %
Force de collage	sans contact 5100 N, avec contact 4850 N
Consommation	sans contact 438 mA (10,3 W), avec contact 355 mA (8,5 W)

DIMENSIONS

Toutes les dimensions en mm

Ventouse rectangulaire EM FH 100x24x27

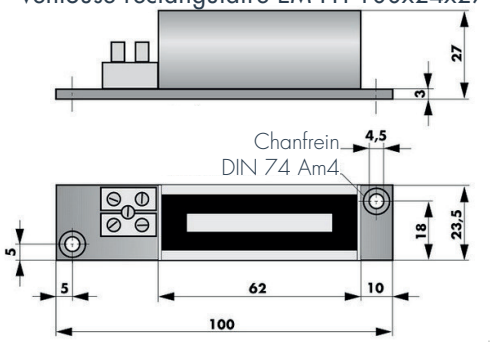

Contre-plaque AP FH 70x30x5A

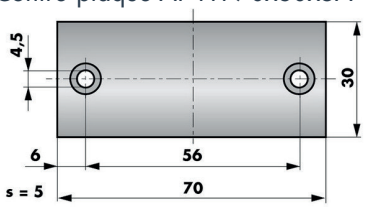

MONTAGE

Instructions d'installation

RÉFÉRENCES DE COMMANDE

Description	Référence
Ventouse électromagnétique EM FH 100X24X27, 400 N, 24 VCC	040273

ACCESSOIRES

Description	Référence
Contreplaque AP FH70X30X5 pour EM FH 100X24X27	040291