DICTAMAT 50 BK-S

Manuel technique

Vous pouvez trouver la version actuelle de notre manuel sur notre site web sous le point « Télécharger » :
https://fr.dictator.de/produits/ferme-portes-et-accessoires/ferme-portes/portes-coulissantes-dictamat-50/bk/

© DICTATOR Technik GmbH • Gutenbergstr. 9 • 86356 Neusäß • Allemagne
Tel. +49(0)821-24673-0 • Fax +49(0)821-24673-90 • E-mail info@dictator.de • 201906

A) Consignes de sécurité / Eléments de livraison

1) Consignes de sécurité

En installant et utilisant le DICTAMAT 50 BK-S avec câble de transmission il faut respecter tous les renseignements et indications du manuel technique. Lors de l'installation nous recommandons de porter des gants de protection pour éviter tout risque de blessures par des arêtes de tôle.

Il ne faut jamais ouvrir le carter de l'enrouleur, sinon le ressort sautant pourrait provoquer des blessures les plus graves. Si le ressort ne fonctionne plus bien, il faut changer tout l'enrouleur!

De même il faut protéger l'enrouleur, l'amortisseur radial et la poulie de renvoi par une chape, afin que personne n'y puisse mettre les doigts.

La vitesse de fermeture, il faut l'ajuster de manière qu'on puisse toujours facilement arrêter la porte fermante à la main et qu'il n'y ait aucun danger pour des personnes.

2) Eléments de livraison (Ill. 1)

Enrouleur (force de fermeture 25 N, 50 N ou 80 N) avec cornière et 2 m de câble Kevlar
Amortisseur radial avec cornières, molette et les accessoires de montage (sac en plastique sur le photo)
Poulie de renvoi avec dispositif serre-câble pour empêcher le câble de sauter de la poulie et cornières, déjà prémontée
Entraîneur de porte avec cornière et ensemble tendeur de câble
8 m câble en acier ∅ 2 mm avec ressort compensateur
Pièce de serrage pour fixer le câble en plastique au câble rotatif

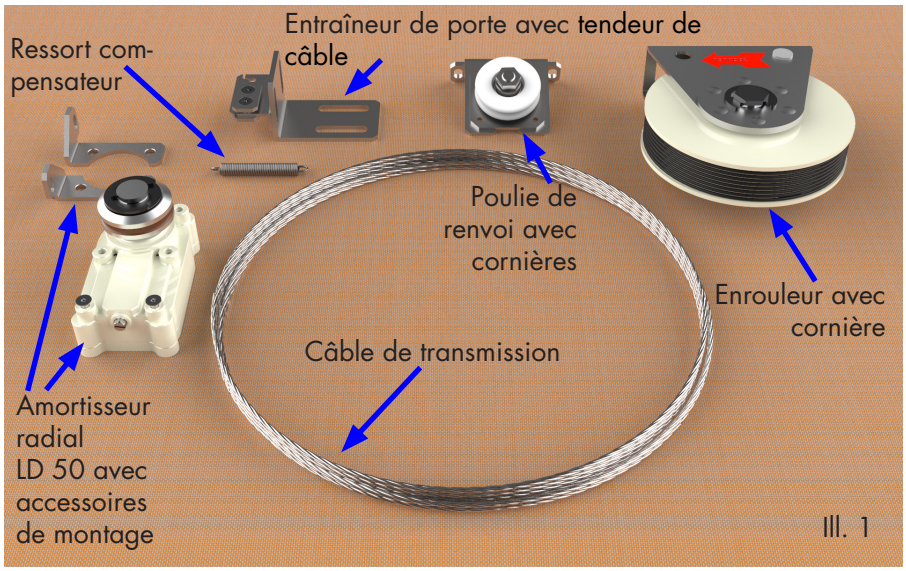

Ill. 1

© DICTATOR Technik GmbH • Gutenbergstr. 9 • 86356 Neusäß • Allemagne
Tel. +49(0)821-24673-0 • Fax +49(0)821-24673-90 • E-mail info@dictator.de • 201906

B) Dimensions

Les plans cotés ci-dessous contiennent les cotes les plus importantes. Si vous avez besoin de plus de cotes nous vous envoyerons volontiers un plan AutoCAD - ou vous vous mettez en contact avec notre conseil-client technique.

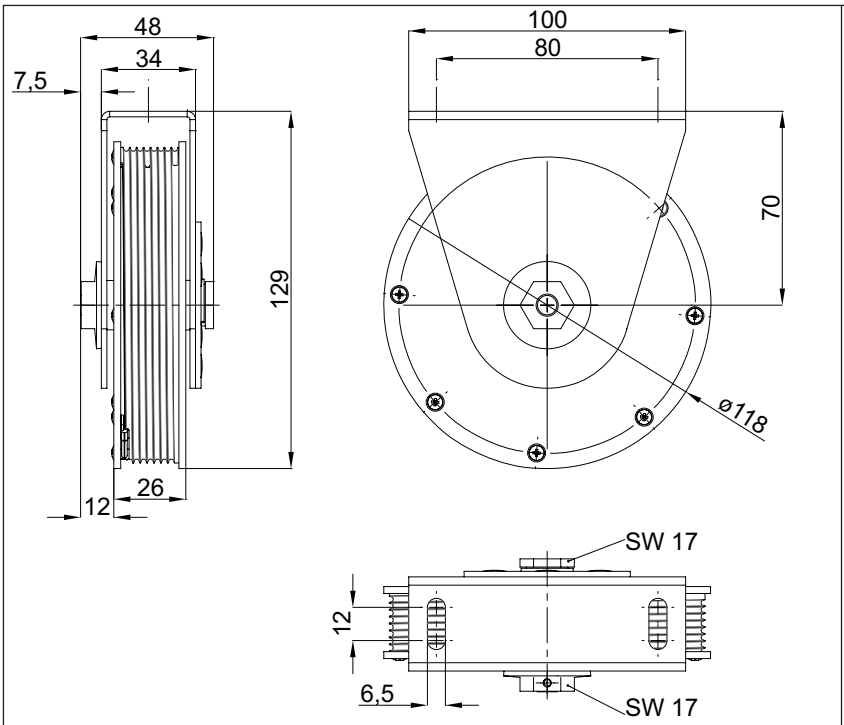

Enrouleur

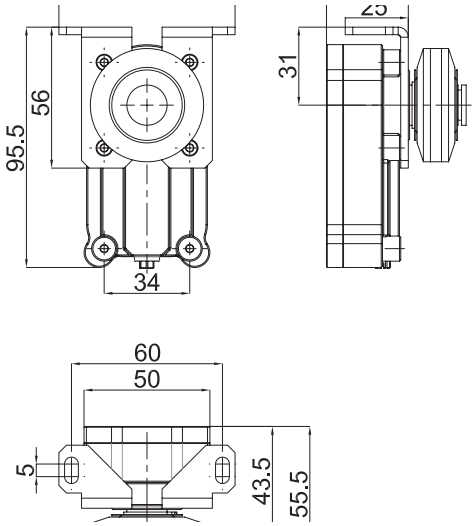

Amortisseur radial avec cornières

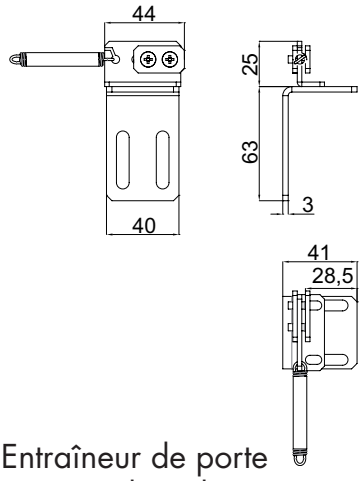

Entraîneur de porte avec tendeur de câble

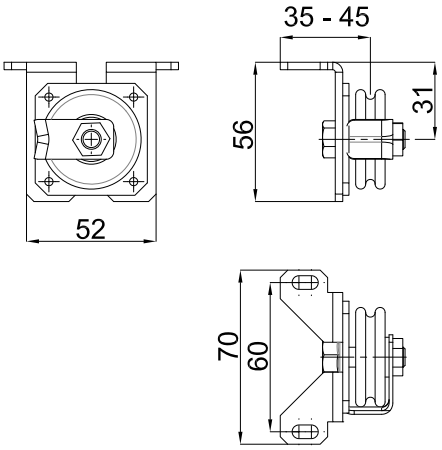

Poulie de renvoi avec cornières

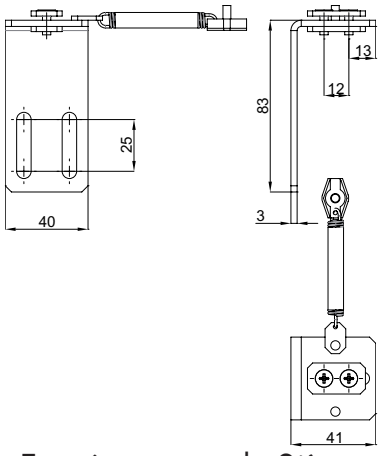

Entraîneur pour le 2ième vantail de portes à deux vantaux

C) Montage du DICTAMAT 50 BK-S

1) Déterminer la position de montage

L'enrouleur du DICTAMAT 50 BK-S peut se monter soit à droite ou à gauche de la porte. En règle générale l'amortisseur radial LD 50 s'installe à côté de l'enrouleur (voir les illustrations 2a et 2b). Mais quand il n'y a pas assez de place, on peut par ex. échanger les positions de l'amortisseur radial et de la poulie de renvoi.

La ***direction de fermeture*** de la porte se détermine par la position où le câble Kevlar de l'enrouleur est fixé au câble de transmission.
En montant l'amortisseur radial selon point C2 il faut faire attention au ***sens d'amortissement*** donné ci-dessous !

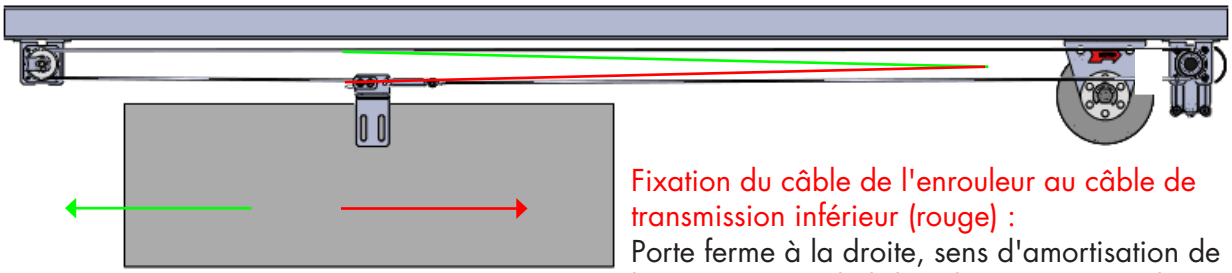

Ill. 2a

Fixation du câble de l'enrouleur au câble de transmission inférieur (rouge) :
Porte ferme à la droite, sens d'amortisation de l'amortisseur radial dans le sens inverse des aiguilles d'une montre.

Fixation du câble de l'enrouleur au câble de transmission supérieur (vert) :
Porte ferme à gauche, sens d'amortisation de l'amortisseur radial dans le sens des aiguilles d'une montre.

IMPORTANT : En choisissant le point de fixation pour le câble de l'enrouleur, il faut assurer que la course de l'enrouleur facilite l'ouverture complète de la porte. !

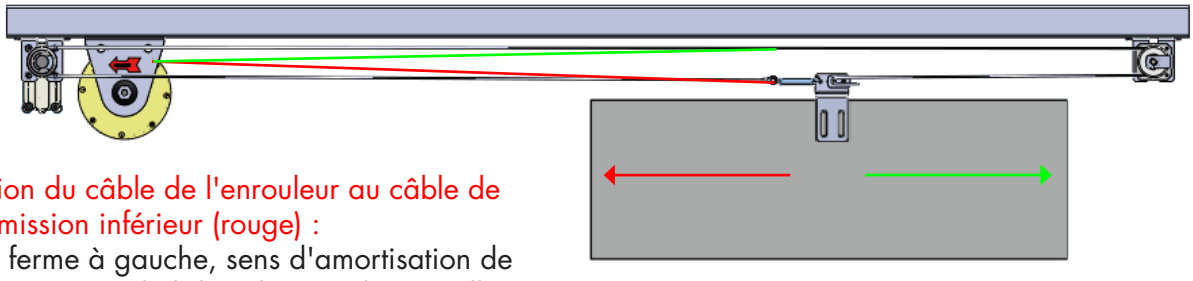

Fixation du câble de l'enrouleur au câble de transmission inférieur (rouge) :
Porte ferme à gauche, sens d'amortisation de l'amortisseur radial dans le sens des aiguilles d'une montre.

Fixation du câble de l'enrouleur au câble de transmission supérieur (vert) :
Porte ferme à la droite, sens d'amortisation de l'amortisseur radial dans le sens inverse des aiguilles d'une montre.

Ill. 2b

© DICTATOR Technik GmbH • Gutenbergstr. 9 • 86356 Neusäß • Allemagne
Tel. +49(0)821-24673-0 • Fax +49(0)821-24673-90 • E-mail info@dictator.de • 201906

C) Montage du DICTAMAT 50 BK-S - suite

1) Déterminer la position de montage - suite

Le système modulaire du DICTAMAT 50 BK-S permet beaucoup plus de variantes de montage. Au suivant se trouvent deux exemples.

Exemple 1 :
Installer le câble de transmission au-dessus du rail. En ce cas on fixe le câble de l'enrouleur directement à la porte.

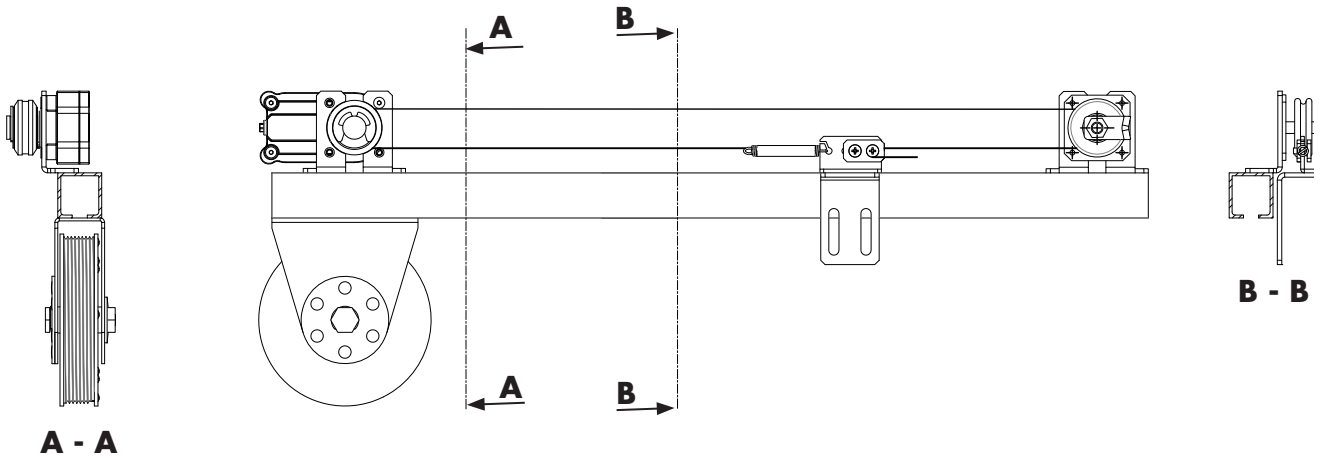

Exemple 2 :
Monter l'enrouleur au-dessus du rail. Renverser le câble de l'enrouleur par une poulie de renvoi additionnelle. Montage de l'amortisseur radial LD 50 à l'autre bout du rail comme "poulie de renvoi" pour le câble de transmission. Au bout du rail au-dessous de l'enrouleur se trouve par manque de place seulement la poulie de renvoi simple.

C) Montage du DICTAMAT 50 BK-S - suite

2) Assembler et monter l'amortisseur radial, déterminer le sens d'amortissement

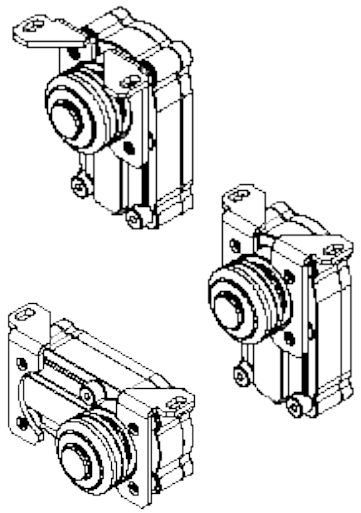

Ill. 3

L'amortisseur radial LD 50 offre beaucoup de possibilités de montage différentes, dépendant de la place disponible. On le complète avec les accessoires dans le sac en plastique (Ill. 1 du point A2).

Etape 1 : Fixation des cornières à l'amortisseur radial.

- Déterminez où visser les cornières à l'amortisseur radial.

  Positions de montage possibles : horizontale ou verticale
  Les illustrations à côté montrent quelques exemples.

  Si les cornières inclues ne sont pas assez, il est possible d'en commander plus.

- Vissez les cornières à l'amortisseur radial (4 vis TORX T20 sont inclues - ill. 4, couple de démarrage maxi 2 Nm).

Ill. 4

Etape 2 : Fixation de la molette

- Déterminer le sens d'amortissement (la molette standard a une roue libre dans une direction).
- Essayez dans quelle direction la molette amortit (mettez-la sur l'axe et essayez).
- Après avoir déterminé le sens d'amortissement (= sens de rotation de l'amortisseur à la fermeture) fixez la molette sur l'axe de l'amortisseur radial selon l'illustration 5. Prenez aussi en considération les illustrations 2a et 2b.

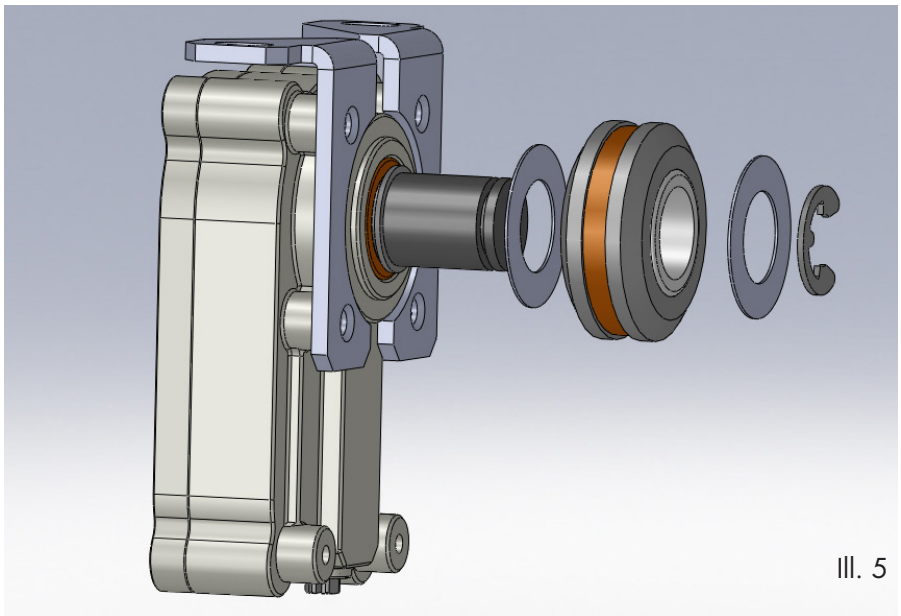

Ill. 5

© DICTATOR Technik GmbH • Gutenbergstr. 9 • 86356 Neusäß • Allemagne
Tel. +49(0)821-24673-0 • Fax +49(0)821-24673-90 • E-mail info@dictator.de • 201906

C) Montage du DICTAMAT 50 BK-S - suite

3) Montage

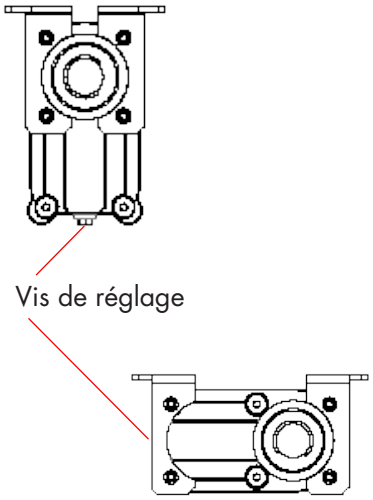

Ill. 6

En règle générale l'enrouleur et l'amortisseur radial se montent sous le rail à son bout gauche ou droit. Dépendant du rail il suffit d'y fixer les cornières avec des vis et écrous M5. S'il est nécessaire, on place quelques rondelles dans le rail.

Plus de possibilités sont le montage au mur ou au plafond. Normalement l'enrouleur et l'amortisseur radial se montent côte à côte (voir l'illustrations 2a et 2b du point C1).

Dans ce cas la poulie de renvoi se monte au côté opposé de la porte. En tout cas il faut faire attention à ce que le câble de transmission marche tout parallèlement et bien aligné. L'entraîneur de porte avec l'ensemble tendeur de câble se monte à peu près au milieu de la porte.

Quand on se sert de l'amortisseur radial comme poulie de renvoi, la poulie de renvoi se monte à côté de l'enrouleur (voir illustrations point C1).

IMPORTANT : Veuillez faire attention à ce que la vis de réglage de l'amortisseur radial soit accessible aussi quand il est monté (voir ill. 6).

4) Mettre le câble de transmission

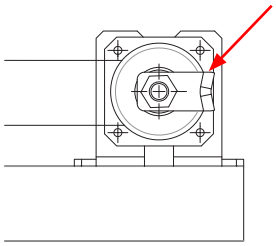

Ill. 7a

Accrochez le bout du câble avec le ressort dans la cornière de l'entraîneur de porte avec ensemble tendeur de câble (voir illustration 7 à côté).

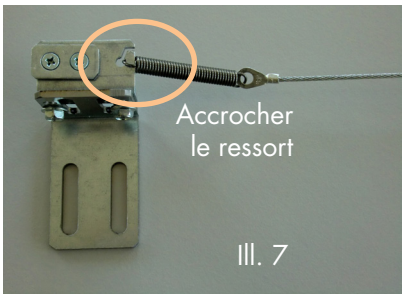

Ill. 7

Le bout libre du câble se guide par la molette de l'amortisseur radial LD 50 et la poulie de renvoi (de manière qu'il court sous le dispositif serre-câble pour empêcher le câble de sauter de la poulie, ill 7a). Puis desserrez les vis du dispositif de serrage, formez une cosse du bout du câble et mettez-le sous la tôle (Important : ne le guidez entre les vis !) et précontraignez le câble en tirant au bout. Ensuite on sécure le câble pour l'instant en serrant les vis cruciformes (ill. 8a et 8b).

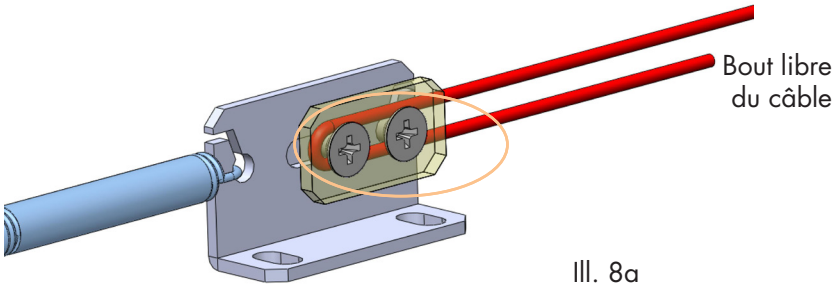

Ill. 8a

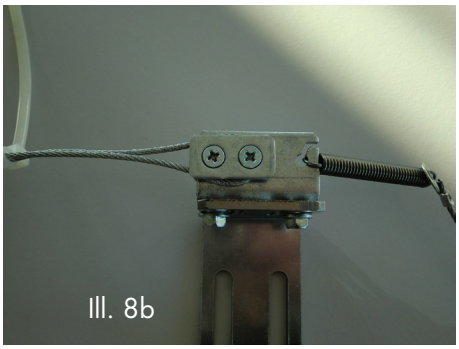

Ill. 8b

C) Montage du DICTAMAT 50 BK-S - suite

5) Guider et fixer le câble Kevlar de l'enrouleur

Dépendant de la variante de montage (Ill. 2a et 2b) on fixe le câble Kevlar directement à la porte ou au roulement, ou au câble de transmission. La fixation au câble de transmission devrait se faire de manière que la longueur du câble de l'enrouleur suffit pour la largeur de la porte et la prétension nécessaire et qu'on puisse fermer et ouvrir la porte complètement. Utilisez la pièce de serrage inclue (voir ill. 9).

Ill. 9

6) Bander le câble de transmission

Avant de bander le câble finalement, il faut vérifier de nouveau si le câble est exactement aligné. Si nécessaire, alignez encore une fois l'amortisseur radial LD 50, la poulie de renvoi et l'entraîneur de porte à l'aide de leurs trous oblongs.

Pour bander desserrez encore une fois les vis du dispositif de serrage avec lesquelles on a sécuré le câble provisoirement. Tirer à la main le bout libre du câble jusqu'à ce qu'il ne s'affaisse plus et le ressort du câble est bandé. Puis vissez bien les deux vis de fixation (Ill. 8a et 8b).

Fixez le bout libre du câble au câble de transmission avec des colliers rilsan. Ensuite on peut couper le câble excédentaire.

© DICTATOR Technik GmbH • Gutenbergstr. 9 • 86356 Neusäß • Allemagne
Tel. +49(0)821-24673-0 • Fax +49(0)821-24673-90 • E-mail info@dictator.de • 201906

D) Montage du DICTAMAT 50 BK-S en portes à deux vantaux

1) Conditions

Sous les conditions suivantes, on peut aussi mouvoir des portes à deux vantaux avec un DICTAMAT 50 BK-S :

- Ouverture/fermeture simultanée des deux vantaux (fermant au milieu !)
- Les deux vantaux ont les mêmes dimensions.
- La force selon point E1 suffit pour la porte à deux vantaux.

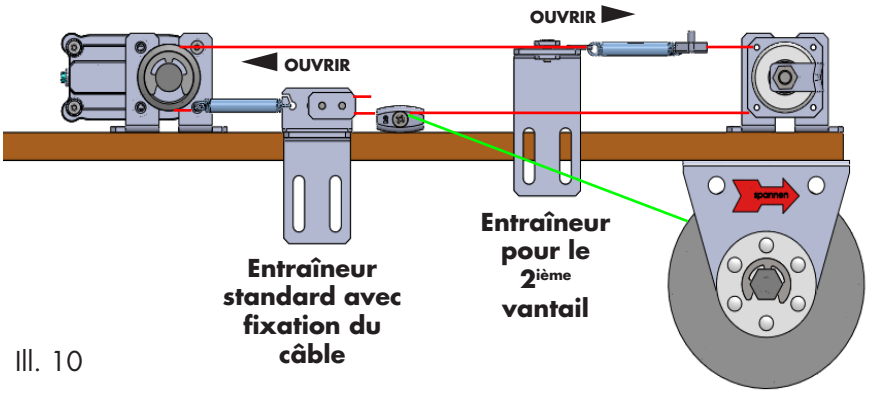

Ill. 10

2) Attacher le deuxième vantail

Pour des portes à deux vantaux il ne faut qu'un composant additionnel : l'entraîneur pour le 2ième vantail, référence 700090 zingué ou 700091 en AISI 304.

Fonctionnement : l'entraîneur pour le 2ième vantail s'attache à la partie du câble (supérieure ou inférieure, ill. 10) qui est toujours « libre ». De cette manière le deuxième vantail est bougé automatiquement par le mouvement du câble de transmission.

Montage:

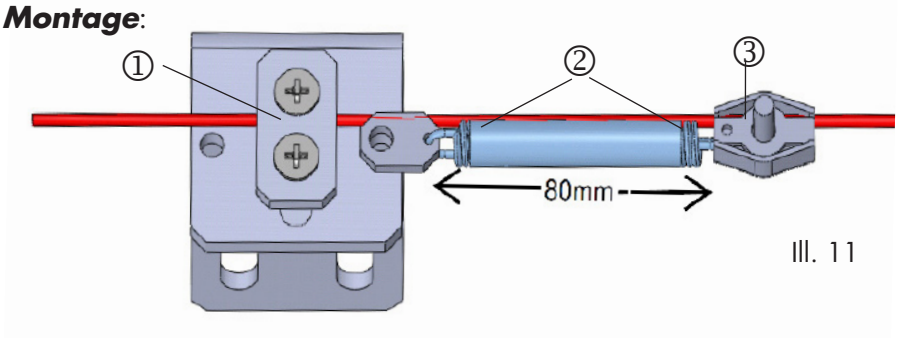

Ill. 11

Fixez l'entraîneur pour le 2ième vantail (ill. 11) à peu près au milieu du deuxième vantail. L'hauteur du dispositif de serrage est déterminée par le câble de transmission auquel il faut l'attacher.

① Pour attacher le câble, dévissez la plaque de serrage, positionnez le câble entre les deux vis, remettez la plaque de serrage et vissez-la.

② Précontraingnez le ressort à approx. 80 mm.

③ Attachez le ressort tendu au câble à l'aide de la pièce de serrage.

IMPORTANT: Montez l'entraîneur pour le 2ième vantail le dernier, quand le câble est déjà tendu.

Les ressorts des deux entraineurs doivent montrer dans leur direction d'ouverture respective (ill. 10).

E) Réglage de la force et vitesse de fermeture

1) Réglage de la force de fermeture à l'enrouleur

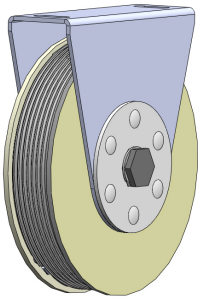

Ill. 12a

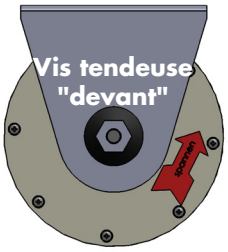

Ill. 12b

Ill. 12c

Ouvrez la porte **complètement** (ouverture maximale 1,5 m) - il faut qu'il restent sur le tambour à ressort au minimum 1,5 enroulements de câble.
A l'aide de la vis tendeuse SW17 étant accessible des deux côtés on précharge le ressort dans la direction des flèches « spannen » = bander (ill. 12a - 12c). Précharge maximale : 2, 4 ou 5 révolutions selon le type d'enrouleur utilisé (voir la table au-dessous) !

Débander : Si l'on avait trop préchargé le ressort, on peut le débander en tournant la vis tendeuse contre le sens horaire.

DICTAMAT 50 BK-S, 25 N		50 N		80 N	
Course	Rév.	Course	Rév.	Course	Rév.
1800 mm	0,5	1500 mm	0,5	1000 mm	0,5
1650 mm	1	1350 mm	1	850 mm	1
1350 mm	2	1050 mm	2	550 mm	2
1050 mm	3	730 mm	3		
700 mm	4	400 mm	4		
400 mm	5				

Le diagramme ci-dessous (ill. 13) montre la force de fermeture du ressort dépendant de la précharge pour les différentes largeurs de porte.

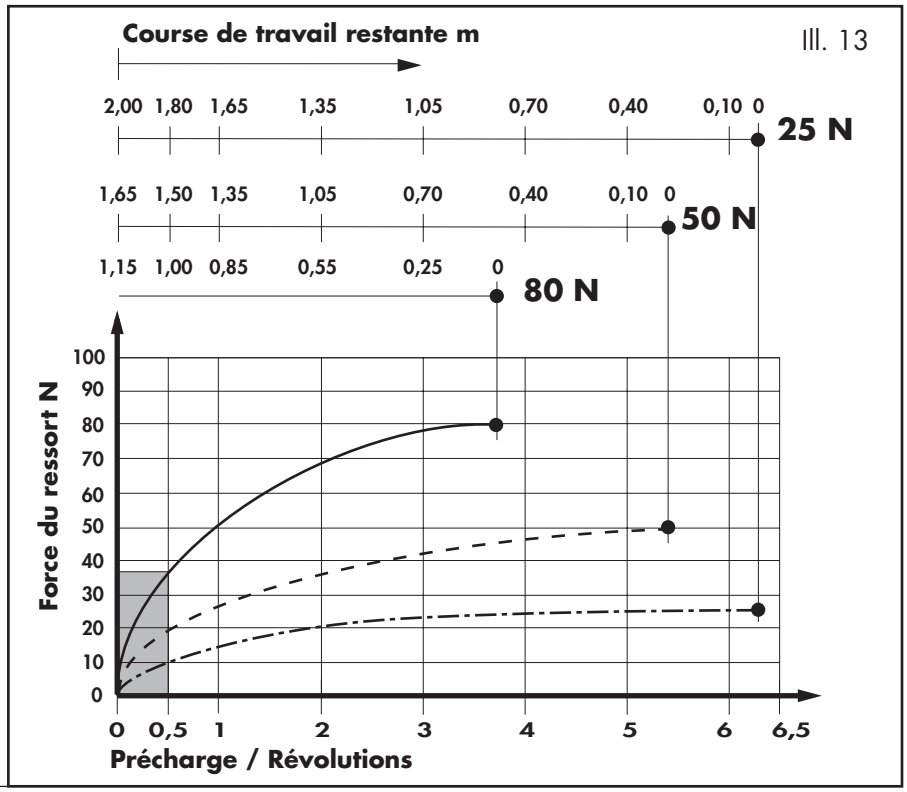

Ill. 13

© DICTATOR Technik GmbH • Gutenbergstr. 9 • 86356 Neusäß • Allemagne
Tel. +49(0)821-24673-0 • Fax +49(0)821-24673-90 • E-mail info@dictator.de • 201906

E) Réglage de la force et vitesse de fermeture - suite

2) Réglage de la vitesse de fermeture

Pour régler la vitesse de fermeture ouvrez la porte complètement.

Ensuite changez la vitesse en tournant la vis de réglage de l'amortisseur radial quand la porte se ferme (clé à six pans creux 5,5 mm ou tournevis pour des vis à fente) (Ill. 14).

Tourner dans le sens horaire :	vitesse de fermeture plus lente
Tourner contre le sens horaire :	vitesse de fermeture plus vite

Ensuite il faut vérifier, si le ressort ferme la porte de toutes les positions possibles. Si nécessaire, il faut bander le ressort un peu plus ou réduire l'amortissement un peu. **IMPORTANT** : Bandez le ressort seulement quand la porte est complètement ouverte !

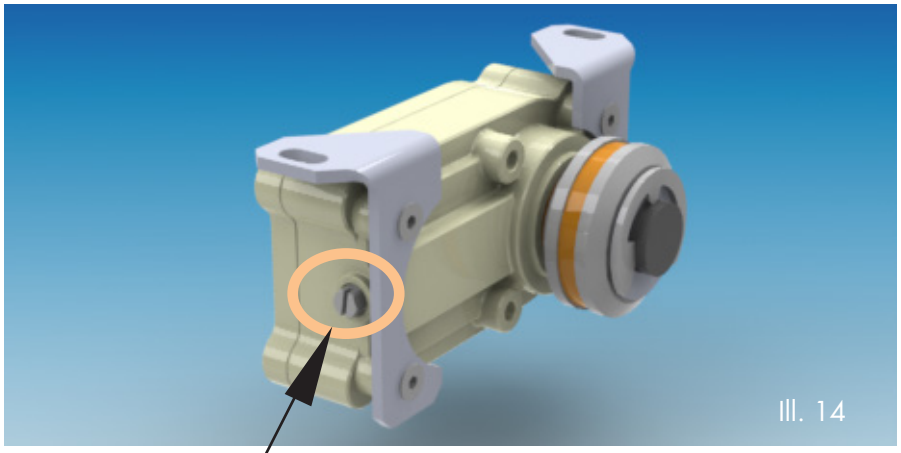

Vis pour régler la vitesse de fermeture

Force d'amortissement

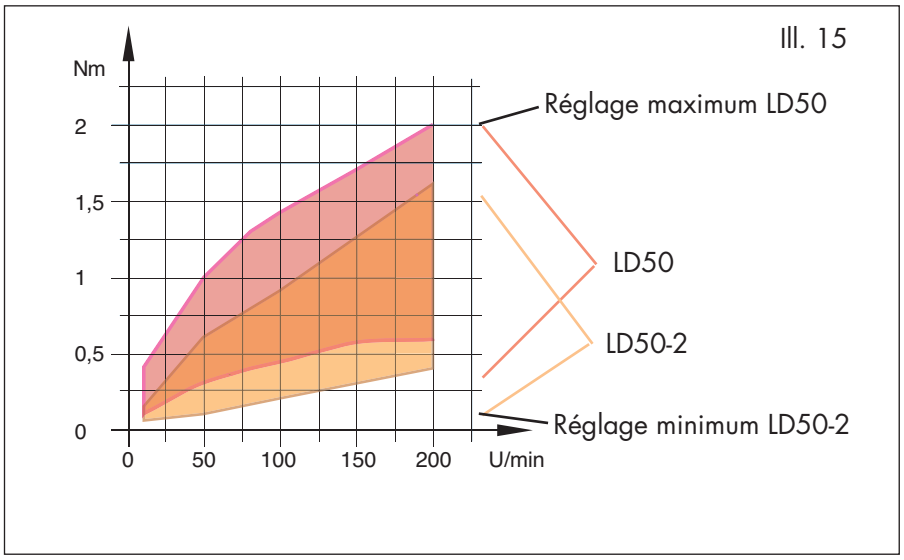

F) Contrôles, entretien

Chaque an ou au plus tard après 30.000 manœuvres :

1. Vérifiez que la porte n'est pas endommagée et manœuvre librement.
2. Vérifiez le bon fonctionnement des ferrures : rail, roulement, poignée etc.
3. Contrôlez la fixation fiable de toutes les ferrures de la porte et de la motorisation.
4. Il faut remplacer le câble, la molette et la poulie de renvoi au plus tard après 50.000 manœuvres.
5. Vérifiez le bon état de tout le câble et de la garniture de la molette.
6. Contrôlez le manœuvre libre de la roue libre de la molette et s'il y ait du bruit de roulement.
7. Graissez seulement la surface de roulement de la roue libre de la molette avec de la vaseline (ill. 16). A ce propos réduisez un peu la tension du câble, enlevez partiellement la molette et appliquez de la vaseline à l'arbre.
8. Contrôlez la tension correcte du câble. Il ne doit pas patiner sur la

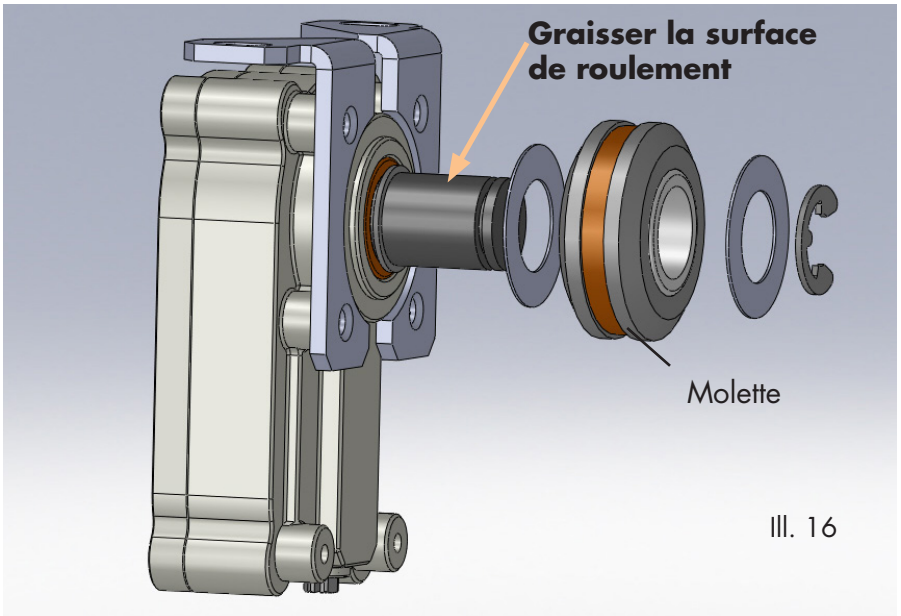

Ill. 16

molette. Si nécessaire, tendez-le de nouveau et faites attention à la tension du resort de tension (voir ill. 11).

9. Contrôlez la vitesse et la force de fermeture. Si nècessaire, ajustez-les de nouveau. Les portes trop vites représentent un risque de blessures.
10. Remplacez au plus vite les composants endommagés ou usés par des pièces de rechange originales.

© DICTATOR Technik GmbH • Gutenbergstr. 9 • 86356 Neusäß • Allemagne
Tel. +49(0)821-24673-0 • Fax +49(0)821-24673-90 • E-mail info@dictator.de • 201906

G) Liste de pièces de rechange

Ci-après vous trouverez les pièces de rechange avec leurs références.

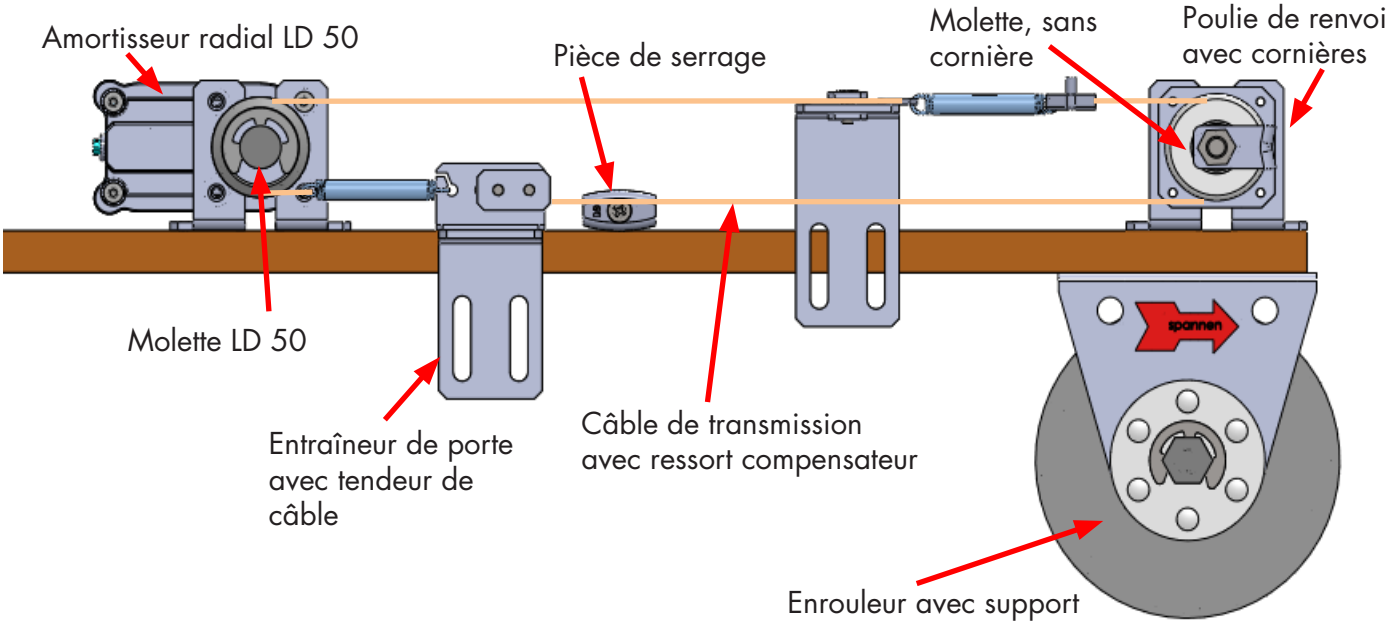

	Référence
Amortisseur radial LD 50, sans cornière, sans molette	244045
Molette LD 50	205465
Molette, sans cornière	205193
Entraîneur de porte avec tendeur de câble, acier zingué	700071
Entraîneur de porte avec tendeur de câble, AISI 304	700073
Poulie de renvoi avec cornières, acier zingué	700070
Poulie de renvoi avec cornières, AISI 304	700077
Câble de transmission avec ressort compensateur	700075
Câble de transmission avec ressort compensateur, AISI 304	700076
Pièce de serrage	700074
Enrouleur 25 N avec limiteur de couple, support zingué	070102
Enrouleur 50 N avec limiteur de couple, support zingué	070093
Enrouleur 80 N avec limiteur de couple, support zingué	070094
Enrouleur 25 N avec limiteur de couple, support en AISI 304	070103
Enrouleur 50 N avec limiteur de couple, support en AISI 304	070098
Enrouleur 80 N avec limiteur de couple, support en AISI 304	070099
Câble pour l'enrouleur	700058
Ressort compensateur (Z-115X) particulier	701001