A) Installation du DICTAMAT 50

DICTAMAT 50 WS-M

Manuel technique

Vous pouvez trouver la version actuelle de notre manuel sur notre site web sous le point « Télécharger » :
https://fr.dictator.de/produits/ferme-portes-et-accessoires/ferme-portes/portes-coulissantes-dictamat-50/ws/

© DICTATOR Technik GmbH • Gutenbergstr. 9 • 86356 Neusäß • Allemagne
Tel. +49(0)821-24673-0 • Fax +49(0)821-24673-90 • E-mail info@dictator.de • 201906

A) Consignes de sécurité / Eléments de livraison

1) Consignes de sécurité

Installant et utilisant le DICTAMAT 50 WS-M avec câble hélicoïdal tendu et blocage, il faut respecter tous les renseignements et indications du manuel technique. Lors de l'installation nous recommandons de porter des gants de protection pour éviter tout risque de blessures par des arêtes de tôle.

Il ne faut jamais ouvrir le carter de l'enrouleur, sinon le ressort sautant pourrait provoquer des blessures les plus graves. Si le ressort ne fonctionne plus bien, il faut changer tout l'enrouleur !

De même, il faut protéger l'enrouleur et l'amortisseur radial par une chape, afin que personne n'y puisse mettre les doigts.

Il faut ajuster la vitesse de fermeture dans l'amortisseur radial de manière qu'on puisse toujours facilement arrêter la porte fermante à la main et qu'il n'y ait aucun danger pour des personnes.

2) Eléments de livraison (Ill. 1)

Enrouleur (force de fermeture 25 N ou 50 N) avec cornière et 2 m de câble en plastique
Amortisseur radial LD 50 WS avec chapeau pour câble hélicoïdal WS 6
Support de montage pour l'amortisseur radial LD 50 WS avec contre-plaque AP GD 50 et butée et maillon rapide pour y fixer le câble
Cornière avec tendeur du câble hélicoïdal
Ventouse électromagnétique EM GD 50 Q 23
Pièce de serrage pour câble hélicoïdal WS 6
5 m de câble hélicoïdal WS 6

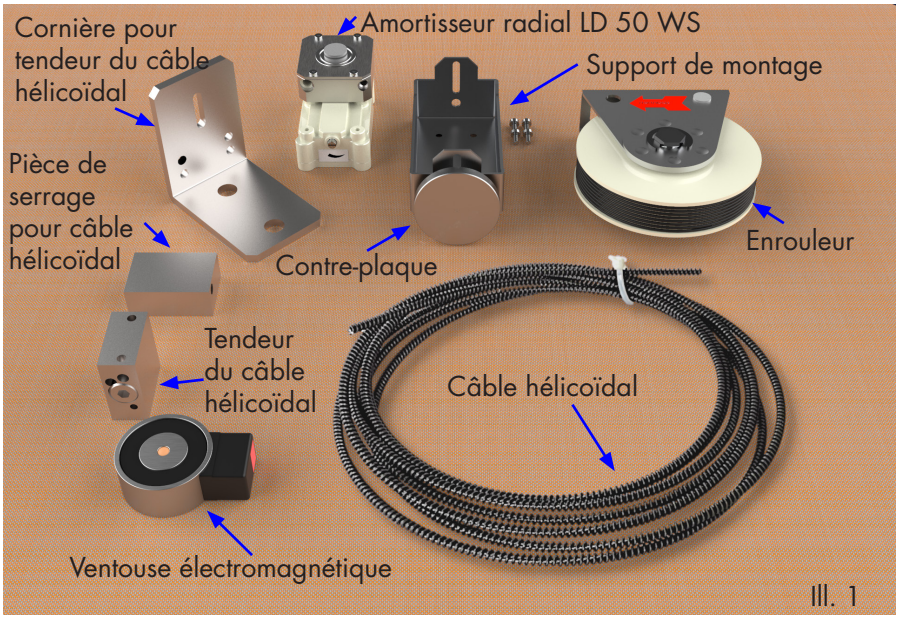

Ill. 1

© DICTATOR Technik GmbH • Gutenbergstr. 9 • 86356 Neusäß • Allemagne
Tel. +49(0)821-24673-0 • Fax +49(0)821-24673-90 • E-mail info@dictator.de • 201906

B) Dimensions

Les plans cotés ci-dessous contiennent les cotes les plus importantes. Si vous avez besoin de plus de cotes, nous vous envoyerons volontiers un plan AutoCAD - ou vous vous mettez en contact avec notre conseil-client technique.

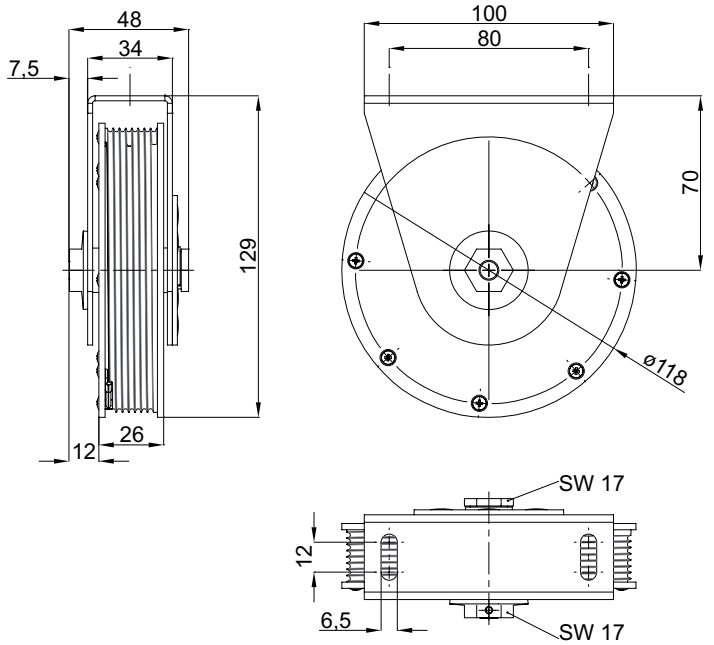

Enrouleur

Ill. 2

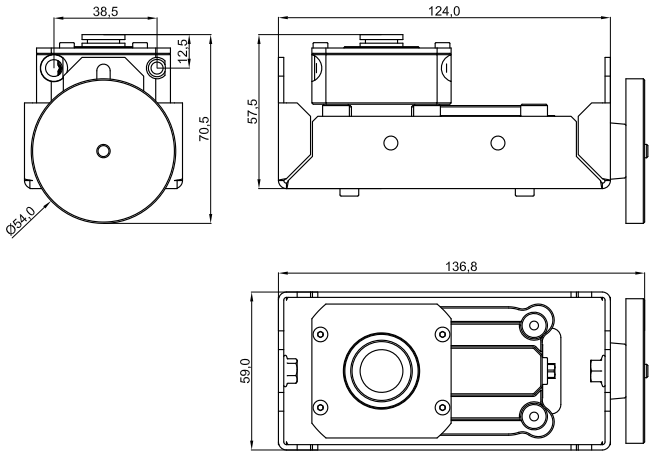

Amortisseur radial LD 50 WS pour câble hélicoïdal avec support de montage et contre-plaque

Ill. 3

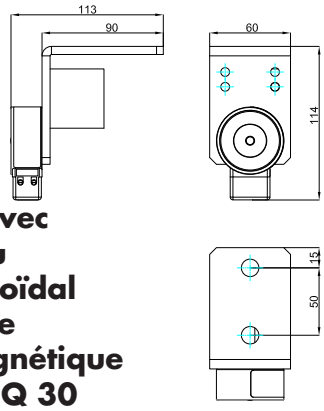

Cornière avec tendeur du câble hélicoïdal et ventouse électromagnétique EM GD 50 Q 30

Ill. 4

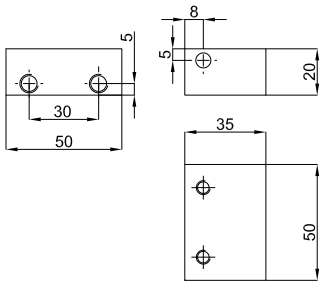

Pièce de serrage pour le câble hélicoïdal WS 6

Ill. 5

C) Montage du DICTAMAT 50 WS-M

1) Déterminer les positions de montage

L'enrouleur du DICTAMAT 50 WS-M se monte dans la position FERMÈE de la porte coulissante.

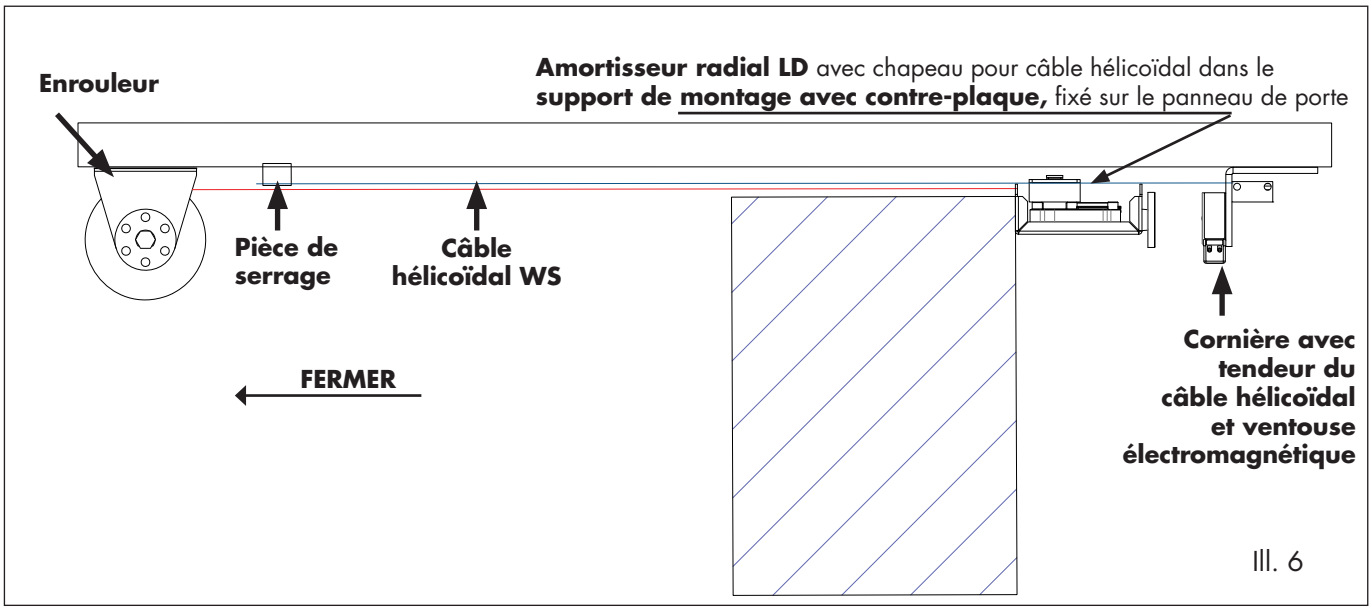

Ill. 6

L'amortisseur radial LD 50 WS se fixe sur le panneau de porte et se remue ensemble avec le panneau. A cause de cela il faut prévoir assez d'espace sur toute la course de la porte.

Dépendant de l'espace disponible, on peut monter l'amortisseur radial avec son support de montage sur ou au côté du panneau de porte. Mais il est très important que le côté avec la contre-plaque montre toujours dans la direction de la cornière avec le tendeur du câble hélicoïdal et la ventouse électromagnétique. **Quand la porte est ouverte, la contre-plaque doit reposer planement sur toute la surface de la ventouse électromagnétique !**

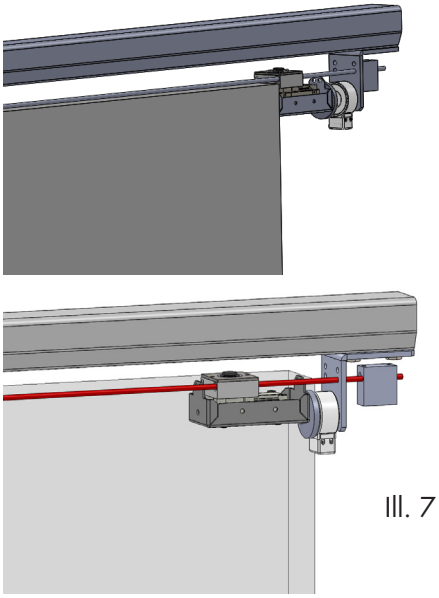

Ill. 7

Selon le type de fixation et le sens d'amortissement nécessaire, on peut tourner le chapeau pour guider le câble hélicoïdal.

IMPORTANT : Il faut monter la pièce de serrage, la cornière avec le tendeur du câble hélicoïdal et l'amortisseur de manière que le câble hélicoïdal soit absolument aligné.

Ill. 8

© DICTATOR Technik GmbH • Gutenbergstr. 9 • 86356 Neusäß • Allemagne
Tel. +49(0)821-24673-0 • Fax +49(0)821-24673-90 • E-mail info@dictator.de • 201906

C) Montage du DICTAMAT 50 WS-M - suite

2) Montage de l'amortisseur radial

2a) Fixation de la contre-plaque au support de montage
D'abord on fixe la contre-plaque selon l'illustration suivante avec la vis à tête hexagonale inclue au côté du support de montage. Faire attention que le butoir en caoutchouc est placé entre la contre-plaque et le support.

Après ce côté doit montrer en direction PORTE OUVERTE.

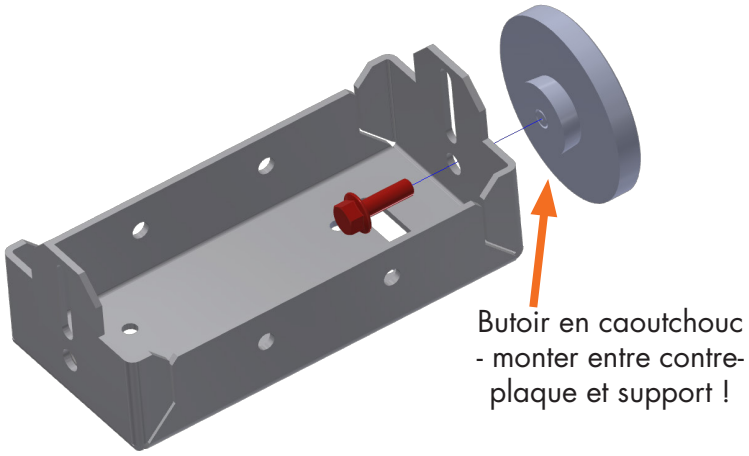

Ill. 9

2b) Fixation du support de montage sur la porte

L'illustration suivante montre les trous prévus dans le support pour les positions de montage différentes. D'abord on fixe le support de montage sans l'amortisseur radial.

ATTENTION : Si l'on veut monter l'amortisseur radial en haut sur la porte, il faut une plaque d'adaptation additionnelle. Chez ce type de montage, il faut d'abord fixer l'amortisseur radial dans le support de montage et ensuite on visse la plaque d'adaptation avec le support sur le panneau.

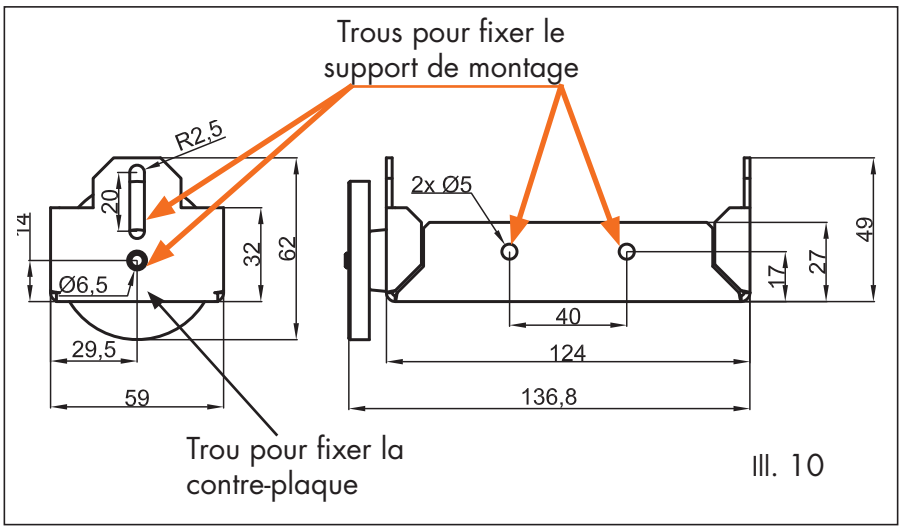

Ill. 10

C) Montage du DICTAMAT 50 WS-M - suite

2c) Fixation de l'amortisseur radial dans le support de montage

Quand on a fixé le support de montage sur la porte coulissante, on utilise les quatre vis en plastique (Torx T20) inclues pour y fixer l'amortisseur radial.
Couple de serrage maxi des vis : 2 Nm

EXCEPTION : quand on fixe l'amortisseur radial en haut sur le panneau de porte => voir point 2b)

ATTENTION : La vis de réglage doit se trouver au même côté comme le trou oblong.

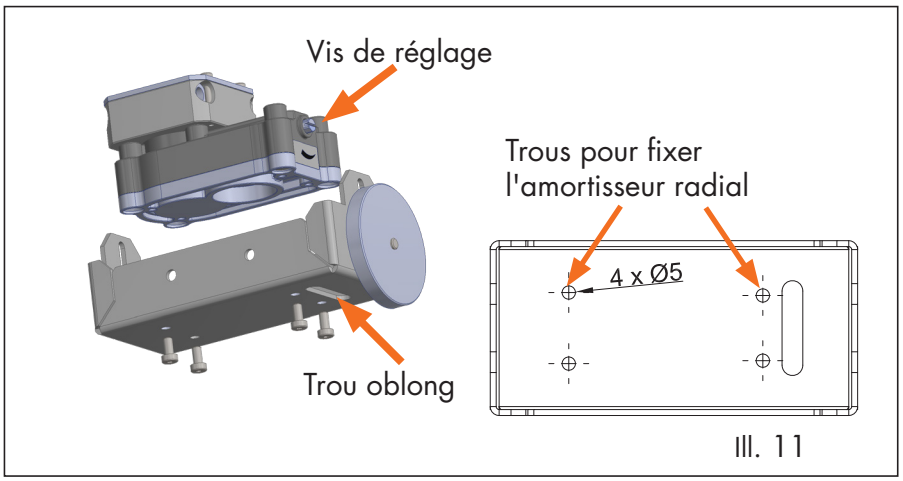

Ill. 11

2d) Positionnement correct du chapeau pour le câble hélicoïdal

En usine on monte le chapeau pour le câble hélicoïdal de manière qu'on puisse guider le câble hélicoïdal selon ill. 12 et l'amortisseur radial amortit en sens inverse horaire.

Mais dépendant de la situation de montage, il peut être nécessaire de démonter le chapeau et de le monter à nouveau
- pour changer le sens d'amortissement
- et/ou pour adapter l'ouverture pour le passage du câble hélicoïdal au type de montage.

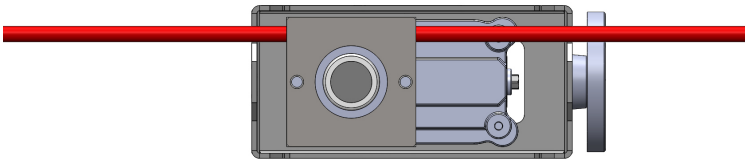

Ill. 12

© DICTATOR Technik GmbH • Gutenbergstr. 9 • 86356 Neusäß • Allemagne
Tel. +49(0)821-24673-0 • Fax +49(0)821-24673-90 • E-mail info@dictator.de • 201906

C) Montage du DICTAMAT 50 WS-M - suite

Ill. 13

(1) Changer le sens d'amortissement

Etape 1 : Desserrer les quatre vis de fixation du couvercle et l'enlever (voir ill. 14).

Etape 2 : Enlever la roue pour câble hélicoïdal et la tourner (Pour l'enlever, si besoin est, tourner l'amortisseur radial avec le chapeau en bas et le frapper doucement sur quelque chose solide. Ensuite la roue sortira !):

Roue pour câble hélicoïdal avec l'écriture en haut (ill. 13):
amortissement en sens inverse horaire
Roue pour câble hélicoïdal avec l'écriture en bas :
amortissement en sens horaire

Ensuite remettre le couvercle et le visser à fond.

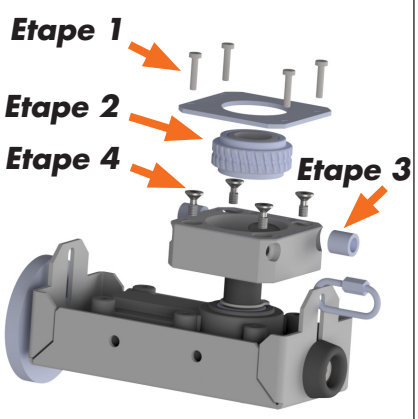

Ill. 14

(b) Positionner le chapeau pour un guidage du câble différent

Etape 1 : voir « Changer le sens d'amortissement »

Etape 2 : voir « Changer le sens d'amortissement »

Etape 3 : Enlever les douilles de guidage (si besoin est, utiliser un petit tournevis pour sortir les douilles). En dessous d'elles se trouvent les vis de fixation du chapeau pour câble hélicoïdal.

Etape 4 : Desserrer les 4 vis du chapeau pour câble hélicoïdal et enlever le chapeau de l'essieu de l'amortisseur radial.

Etape 5 : Tourner le chapeau ainsi que les trous pour les douilles en plastique montrent dans le même sens comme le câble et le remettre sur l'essieu de l'amortisseur radial. Ensuite visser le chapeau de nouveau et insérer les douilles de guidage.

Etape 6 : Vérifier si le sens d'amortissement est toujours correct. Le cas échéant, le corriger (voir en haut, étape 2).

Etape 7 : Ensuite visser de nouveau le couvercle.

C) Montage du DICTAMAT 50 WS-M - suite

3) Montage du câble hélicoïdal

3a) Montage de la ventouse électromagnétique à la cornière

D'abord on fixe la ventouse électromagnétique EM GD 50 Q 23 avec la vis à tête plate inclue à la cornière - voir ill. 15.

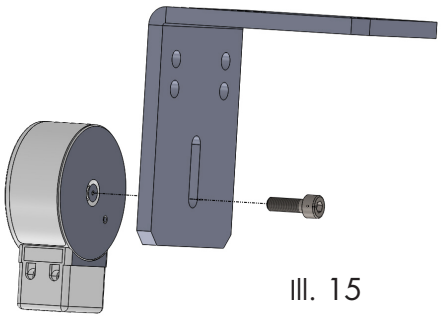

Ill. 15

3b) Montage de la cornière pour le tendeur du câble hélicoïdal

Au bout du rail, dans la position porte ouverte, on fixe la cornière pour le tendeur du câble hélicoïdal et la ventouse électromagnétique. Le cas échéant, utiliser une contreplaque ou des rondelles plus grandes.

IMPORTANT :
Les trous pour passer le câble par la cornière (les flèches indiquent des trous optionnels) et ceux dans le chapeau de l'amortisseur doivent être exactement alignés, afin que le câble hélicoïdal court absolument droit - voir aussi ill. 8.

Il faut aussi s'assurer que, quand la porte est ouverte, la contre-plaque du support de montage repose planement sur toute la surface de la ventouse électromagnétique.

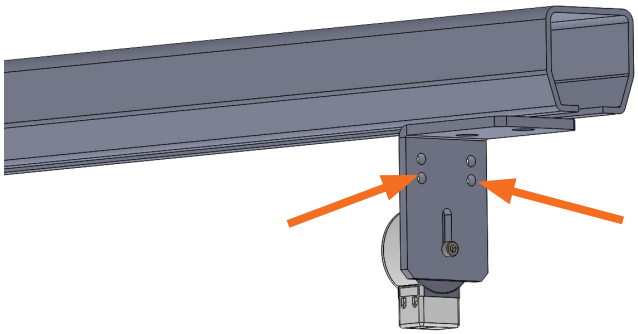

Ill. 16

3c) Montage de la pièce de serrage pour le câble hélicoïdal

A l'autre bout du rail on fixe la pièce de serrage pour le câble hélicoïdal par les deux trous M8 prévus.

Sur demande, aussi une cornière de fixation pour la pièce de serrage est disponible.

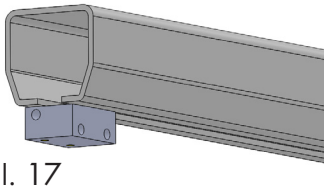

Ill. 17

© DICTATOR Technik GmbH • Gutenbergstr. 9 • 86356 Neusäß • Allemagne
Tel. +49(0)821-24673-0 • Fax +49(0)821-24673-90 • E-mail info@dictator.de • 201906

C) Montage du DICTAMAT 50 WS-M - suite

3d) Montage du câble hélicoïdal

- Guider le câble hélicoïdal dans le sens de la roue libre (en règle générale = le sens d'ouverture de la porte) par le trou correspondant avec la douille en plastique du chapeau de l'amortisseur (voir aussi C/2d).

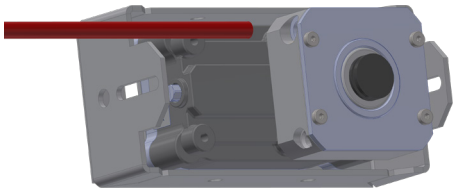

Ill. 18

- Guider le câble hélicoïdal par le trou de la pièce de serrage et le fixer là au moyen des vis sans tête (six pans creux SW 3, marquées par les flèches dans ill. 19).

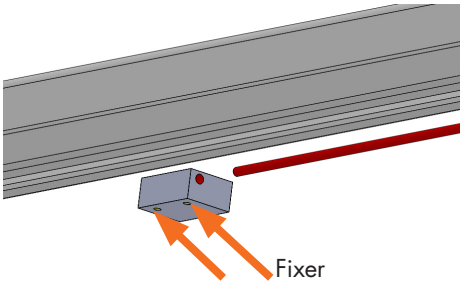

Ill. 19

- Guider le câble hélicoïdal par un des trous de la cornière pour le tendeur du câble hélicoïdal. Choisissant le trou, il est très important qu'après le câble hélicoïdal court absolument droit. Ensuite introduire le câble hélicoïdal dans le trou du tendeur du câble hélicoïdal. Faisant cela, tourner la vis sans fin dans le tendeur du câble.

  ATTENTION : On NE fixe PAS le tendeur du câble hélicoïdal à la cornière, mais une fois le montage est terminé, la contrainte du câble le tient.

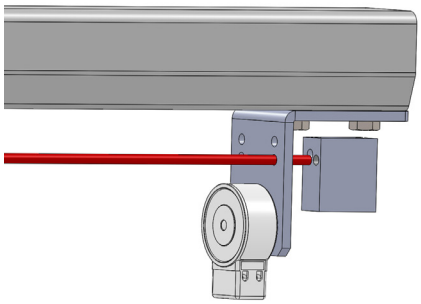

Ill. 20

C) Montage du DICTAMAT 50 WS-M - suite

3e) Précontraindre le câble hélicoïdal

Maintenant précontraindre le câble hélicoïdal jusqu'il n'affaisse plus.

Pour tendre on se sert du boulon à six pans creux SW 6 au tendeur du câble.

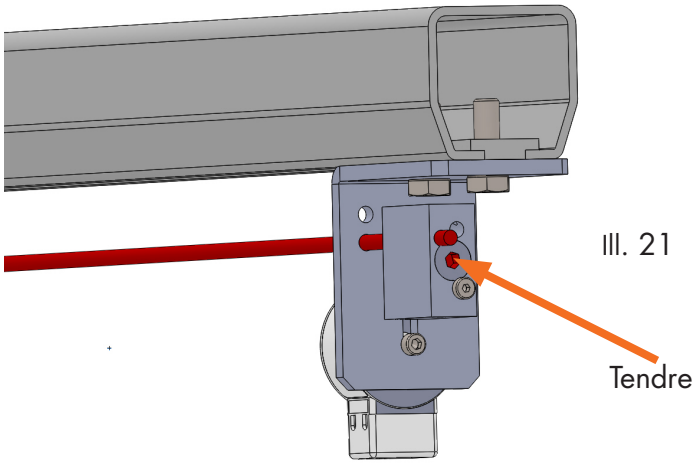

Ill. 21

Tourner en sens horaire : tension plus forte

Tourner en sens inverse horaire : tension inférieure

4) Raccordement de la ventouse électromagnétique

Pour alimenter la ventouse électromagnétique EM GD 50 Q 23 on a besoin de 24 VCC. Pour le raccordement on utilise les bornes dans la boîte de bornes latérale.

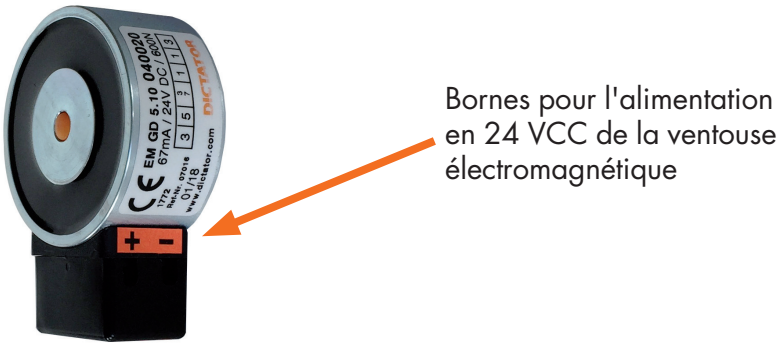

Ill. 22

© DICTATOR Technik GmbH • Gutenbergstr. 9 • 86356 Neusäß • Allemagne
Tel. +49(0)821-24673-0 • Fax +49(0)821-24673-90 • E-mail info@dictator.de • 201906

C) Montage du DICTAMAT 50 WS-M - suite

5) Montage de l'enrouleur

L'enrouleur du DICTAMAT 50 WS-M se monte dans la position FERMÈE de la porte coulissante.
Le plus souvent on fixe l'œillet du câble Kevlar de l'enrouleur au support de montage de l'amortisseur radial (voir le point C/5b).

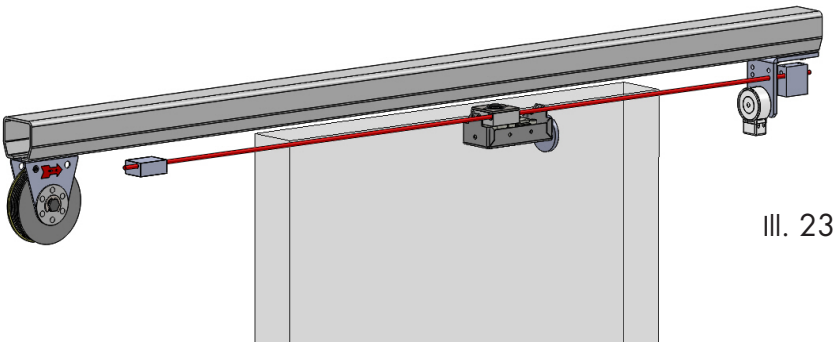

Ill. 23

5a) Fixation de l'enrouleur

En haut du support de l'enrouleur se trouvent deux trous oblongs, par lesquelles on peut visser l'enrouleur d'en bas au plafond/rail. Si dans la position de montage chosi les deux trous oblongs ne sont pas bien accessibles, il est disponible une plaque de montage additionnelle, réf. 070114 (voir ill. 24, illustration droite).

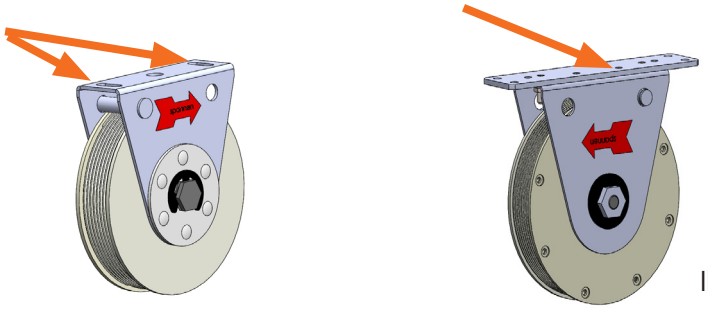

Ill. 24

Lors du montage il faut faire attention de monter l'enrouleur toujours de sorte que son câble montre vers le panneau de porte. On simplement tourne l'enrouleur correspondement. Comme on peut tendre le ressort des deux côtés de l'enrouleur, il n'y a plus à changer.

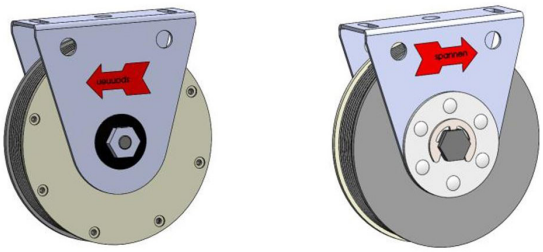

Ill. 25

C) Montage du DICTAMAT 50 WS-M - suite

5b) Fixer le câble Kevlar de l'enrouleur au panneau de porte

Il faut que le câble Kevlar sort de l'enrouleur tout droit et exactement horizontal, sans déviation latérale.

IMPORTANT : Choississant le point de fixation du câble de l'enrouleur, il faut s'assurer que le trajet de travail de l'enrouleur permet toute la course de la porte !

Généralement on fixe le câble Kevlar de l'enrouleur par l'œillet emmanché à son bout avec le maillon rapide (marqué en rouge) directement dans le trou oblong du support de montage de l'amortisseur radial.

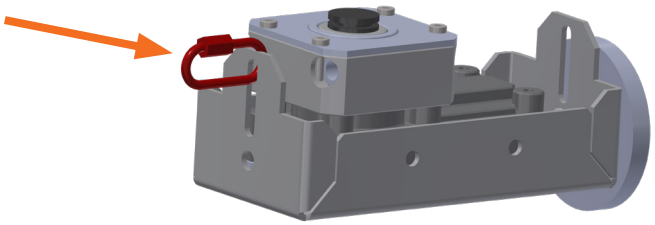

Ill. 26

Fixant le câble il faut faire attention que le câble court absolument droit. Le cas échéant, on peut enlever le goujon de sécurité - mais seulement quand le câble est sûrement fixé. Pendant le montage le goujon de sécurité doit prévenir que le câble se déroule de l'enrouleur quand on le lâche par erreur.

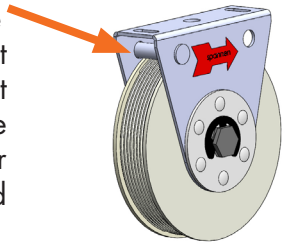

Ill. 27

6) Tendre le câble hélicoïdal

Avant les travaux de réglage, on tend le câble hélicoïdal correctement. Pour le procédé voir le point C/3e).

IMPORTANT :
Il ne faut pas trop tendre le câble hélicoïdal. Autrement on aura besoin de trop de force pour mouvoir la porte. La tension est correcte, quand le câble ne repose ou effleure nulle part.

Après les travaux de réglage selon les pages suivantes, il faudrait manœuvrer la porte env. 10 fois et ensuite contrôler encore une fois la tension du câble.

© DICTATOR Technik GmbH • Gutenbergstr. 9 • 86356 Neusäß • Allemagne
Tel. +49(0)821-24673-0 • Fax +49(0)821-24673-90 • E-mail info@dictator.de • 201906

D) Réglage de la force et vitesse de fermeture

1) Régler la force de fermeture à l'enrouleur

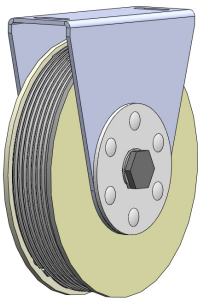

Ill. 28a

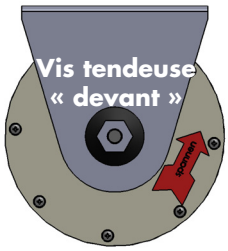

Ill. 28b

Ill. 28c

Ouvrir la porte **complètement** (ouverture maximale 1,5 m) - il faut qu'il restent au minimum 1,5 enroulements de câble sur le tambour à ressort. A l'aide de la vis tendeuse SW 17 étant accessible des deux côtés on précharge le ressort dans le sens des flèches « spannen » = bander (ill. 28a - 28c). Précharge maximale : 2, 4 ou 5 révolutions selon le type d'enrouleur utilisé (voir la table ci-dessous) !

Débander : Si l'on avait trop préchargé le ressort, on peut le débander en tournant la vis tendeuse contre le sens de la flèche.

DICTAMAT 50 WS-M					
25 N		50 N		80 N	
Course	Rév.	Course	Rév.	Course	Rév.
1800 mm	0,5	1500 mm	0,5	1000 mm	0,5
1650 mm	1	1350 mm	1	850 mm	1
1350 mm	2	1050 mm	2	550 mm	2
1050 mm	3	730 mm	3		
700 mm	4	400 mm	4		
400 mm	5				

Le diagramme ci-dessous (ill. 29) montre la force de fermeture du ressort dépendant de la précharge pour les différentes largeurs de porte.

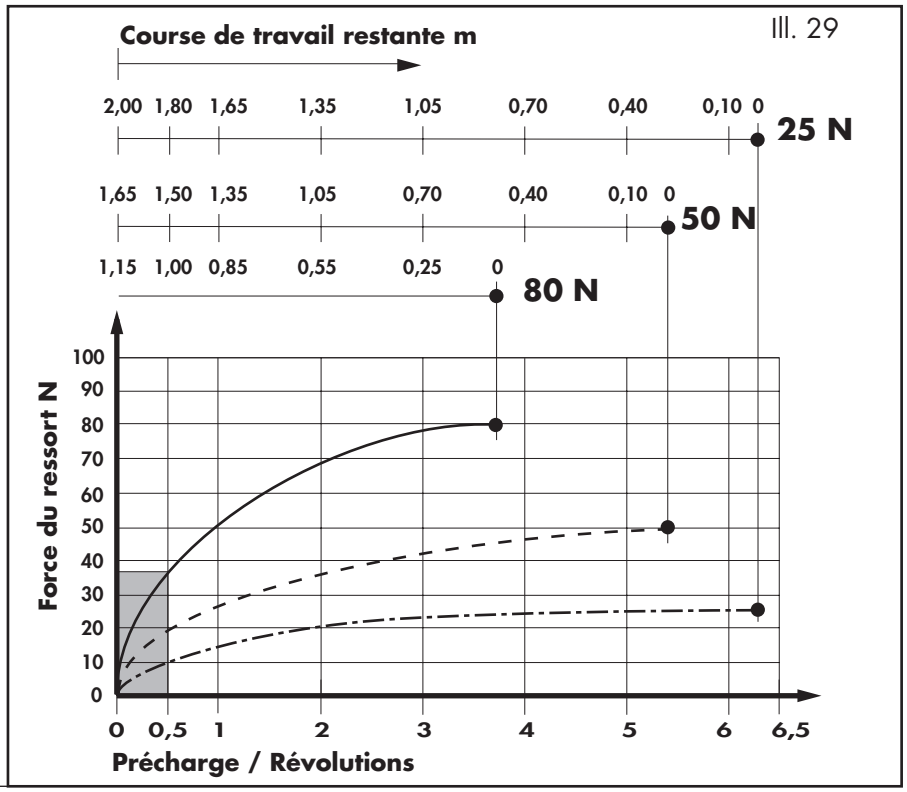

Ill. 29

D) Réglage de la force et vitesse de fermeture - suite

2) Réglage de la vitesse de fermeture

Pour régler la vitesse de fermeture **ouvrir** la porte **complètement**.

Ensuite, pendant que la porte ferme, changer la vitesse tournant la vis de réglage de l'amortisseur radial (clé à six pans creux 5,5 mm ou tournevis pour des vis à fente) (ill. 30).

Tourner dans le sens horaire :	vitesse de fermeture plus lente
Tourner en sens inverse horaire :	vitesse de fermeture plus vite

En tout 15 révolutions sont possibles entre l'amortissement le plus faible et le plus fort. En usine on ajuste l'amortisseur radial à un amortissement moyen.

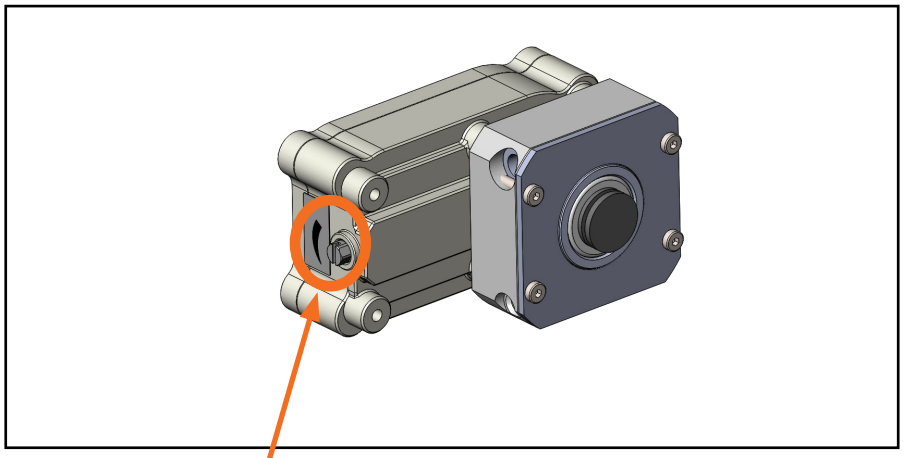

Ill. 30

Vis pour régler la vitesse de fermeture

Ensuite il faut vérifier, si le ressort ferme la porte de toutes les positions possibles, indépendamment de combien on a ouvert la porte. Si nécessaire, il faut bander le ressort un peu plus ou réduire l'amortissement un peu.

IMPORTANT : Bander le ressort seulement quand la porte est complètement ouverte !

© DICTATOR Technik GmbH • Gutenbergstr. 9 • 86356 Neusäß • Allemagne
Tel. +49(0)821-24673-0 • Fax +49(0)821-24673-90 • E-mail info@dictator.de • 201906

E) Contrôles, entretien

Chaque an ou au plus tard après 30.000 manœuvres :

1. Vérifier que la porte n'est pas endommagée et manœuvre librement.
2. Vérifier le bon fonctionnement des ferrures : rail, roulement, poignée etc.
3. Contrôler la fixation fiable de toutes les ferrures de la porte et du ferme-porte.
4. Il faut remplacer le câble hélicoïdal et la roue pour câble hélicoïdal au plus tard après 100.000 manœuvres.
5. Vérifier le bon état de tout le câble hélicoïdal, de la denture hélicoïdale et du câble de l'enrouleur.
6. Contrôler le manœuvre libre de la roue libre dans la roue pour câble hélicoïdal et s'il y ait du bruit de roulement.
7. Graisser seulement la surface de roulement de la roue libre de la roue pour câble hélicoïdal avec de la vaseline (ill. 31). A cet effet réduire un peu la tension du câble, dévisser la tôle de protection, enlever la roue pour câble hélicoïdal et appliquer de la vaseline à l'arbre.

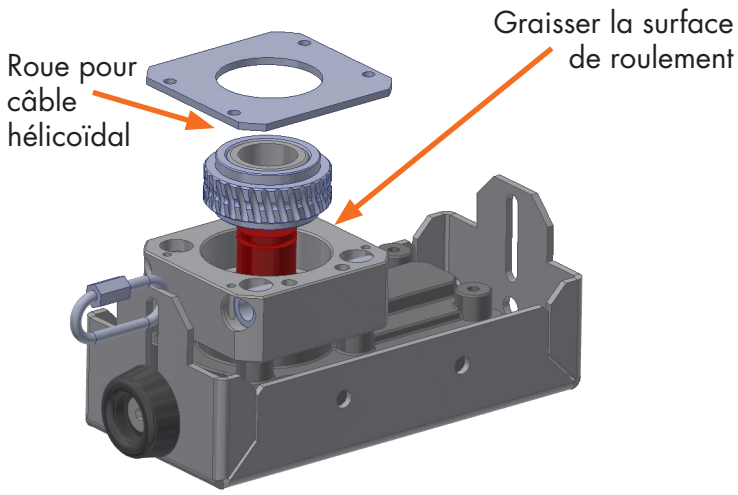

Ill. 31

8. Contrôler la tension correcte du câble - voir C/3e et 6.
9. Contrôler la vitesse et la force de fermeture. Si nècessaire, les ajuster de nouveau. Des portes trop vites représentent un risque de blessures.
10. Remplacer le plus vite possible les composants endommagés ou usés par des pièces de rechange originales.

F) Liste de pièces de rechange

Ci-après vous trouverez les pièces de rechange avec leurs références.

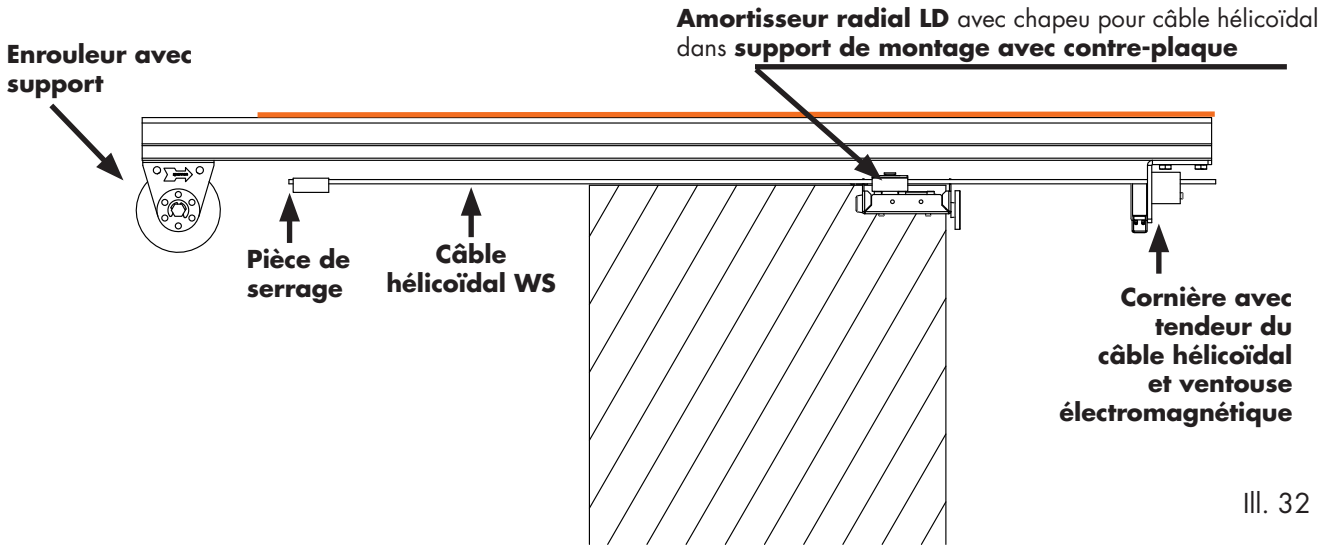

Ill. 32

	Référence
Amortisseur radial LD 50 WS, sans support	244080
Support de montage pour amortisseur radial LD 50 WS	701040
Câble hélicoïdal WS 6, par mètre	244147
Tendeur du câble hélicoïdal, sans cornière	701042
Tendeur du câble hélicoïdal, avec cornière	701043
Pièce de serrage, sans cornière	701047
Pièce de serrage, avec cornière	701048
Cornière avec contreplaque pour le pièce de serrage	701050
Enrouleur 25 N avec limiteur de couple, support zingué	070102
Enrouleur 50 N avec limiteur de couple, support zingué	070093
Plaque de montage pour enrouleur avec limiteur de couple	070114
Câble pour l'enrouleur	700058
Ventouse électromagnétique EM GD 50 Q 23	040020
Contre-plaque AP GD 50 G, sans plaque de montage	040057

© DICTATOR Technik GmbH • Gutenbergstr. 9 • 86356 Neusäß • Allemagne
Tel. +49(0)821-24673-0 • Fax +49(0)821-24673-90 • E-mail info@dictator.de • 201906