Circuit de discrétion

Si, par exemple, une salle du système sas s'utilise aussi comme vestiaire, on peut verrouiller les portes de cette salle pendant qu'on se change par un bouton séparé (bouton de discrétion). Les portes seront déverrouillées seulement après avoir appuyé de nouveau sur ce bouton. On définit les portes à verrouiller dans le bornier KL17. En appuyant sur le bouton de discrétion, ces portes définies sont connectées à « - » (moins) (bornier KL16) et ainsi verrouillées.

Dans le cas qu'il y ait deux commandes centrales RJ dans le système sas, il faut réaliser ce circuit seulement dans UNE commande centrale RJ!

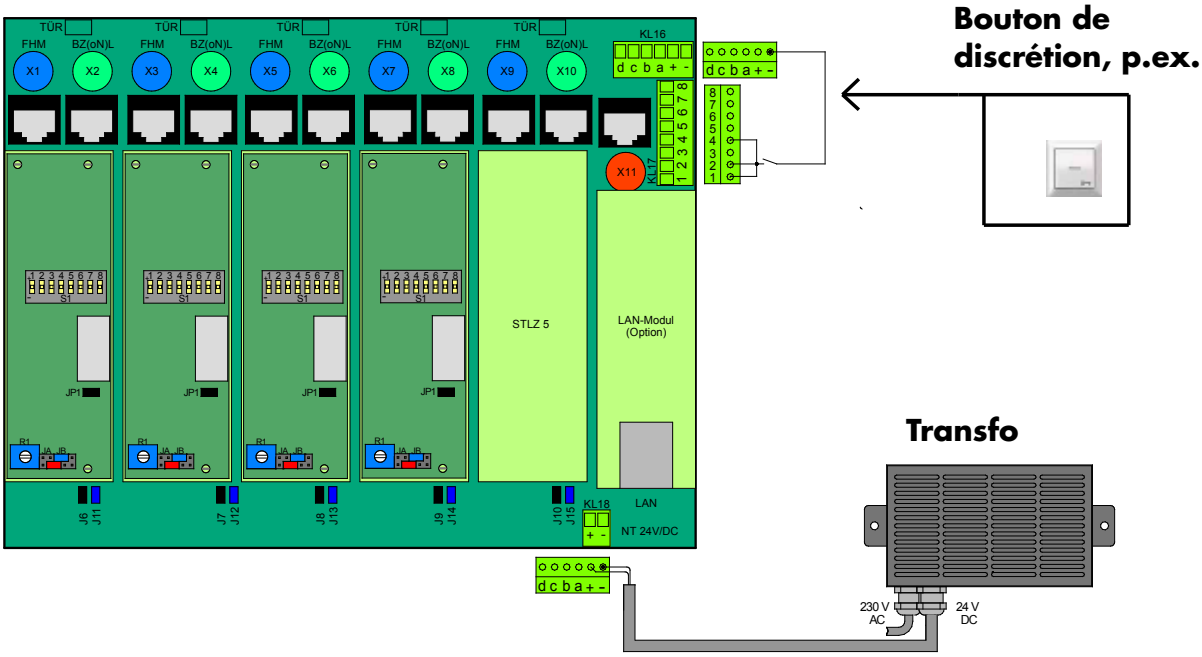

Exemple

Dans le schéma de branchement ci-dessus on bloque les portes 1, 2 et 4 en appuyant sur le bouton de discrétion. La porte 3 n'est pas incluse dans le circuit de discrétion et pour cela ne pas bloquée.

Par un positionnement correspondant des ponts, on peut réaliser quelconque combinaison.