Connexion de technique MCR externe (Mesure - Réglage - Commande)

Dans des systèmes sas il peut être nécessaire de bloquer certaines portes pendant quelque temps par des systèmes MCR externes. Des exemples sont :

- Il ne faut ouvrir des portes avant qu'une température ou qualité d'air certaine ou quelque chose de pareille règne dans la salle.
- Contrôles d'accès qui bloquent certaines portes quand il y a plus qu'une personne dans le sas.
- Une centrale de gestion des installations d'un bâtiment bloque certaines portes à certaines heures de la journée.

On définit les portes à bloquer temporairement par le système MCR externe dans le bornier KL17. Aussitôt qu'il y ait une commande de blocage de la centrale MCR, ces portes définies sont connectées à « - » (moins) (bornier KL16) et ainsi bloquées.

Dans le cas qu'il y ait deux commandes centrales RJ dans le système sas, il faut réaliser ce circuit seulement dans UNE seule commande centrale RJ !

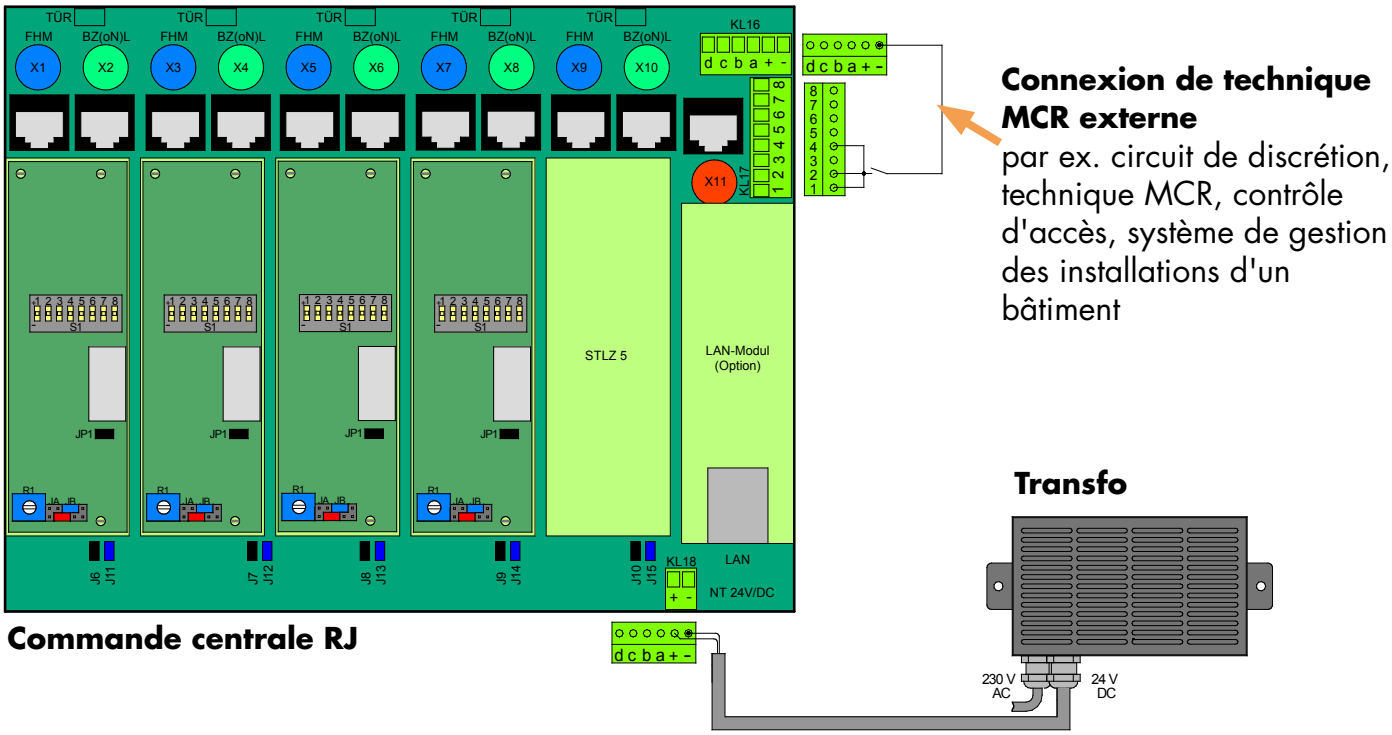

Exemple

Dans le schéma de branchement ci-dessus on peut bloquer les portes 1, 2 et 4 par la centrale MCR. La porte 3 n'est pas incluse et pour cela ne pas bloquée.

Par un positionnement correspondant des ponts, on peut réaliser quelconque combinaison.