## Branchement de la minuterie avec affichage

Avec la minuterie on peut libérer l'accès à des salles blanches (6 portes de salle blanche au maximum) seulement après un temps réglable. Cela se passe en relation à la fermeture des portes aux salles « noires » y affectées (6 portes au maximum).
Si le système utilise 2 commandes centrales RJ, on connecte la minuterie seulement dans une seule.
Le temps est indiqué dans l'affichage en forme de compte à rebours de 9 à 0 en périodes à peu près égales de la durée totale.

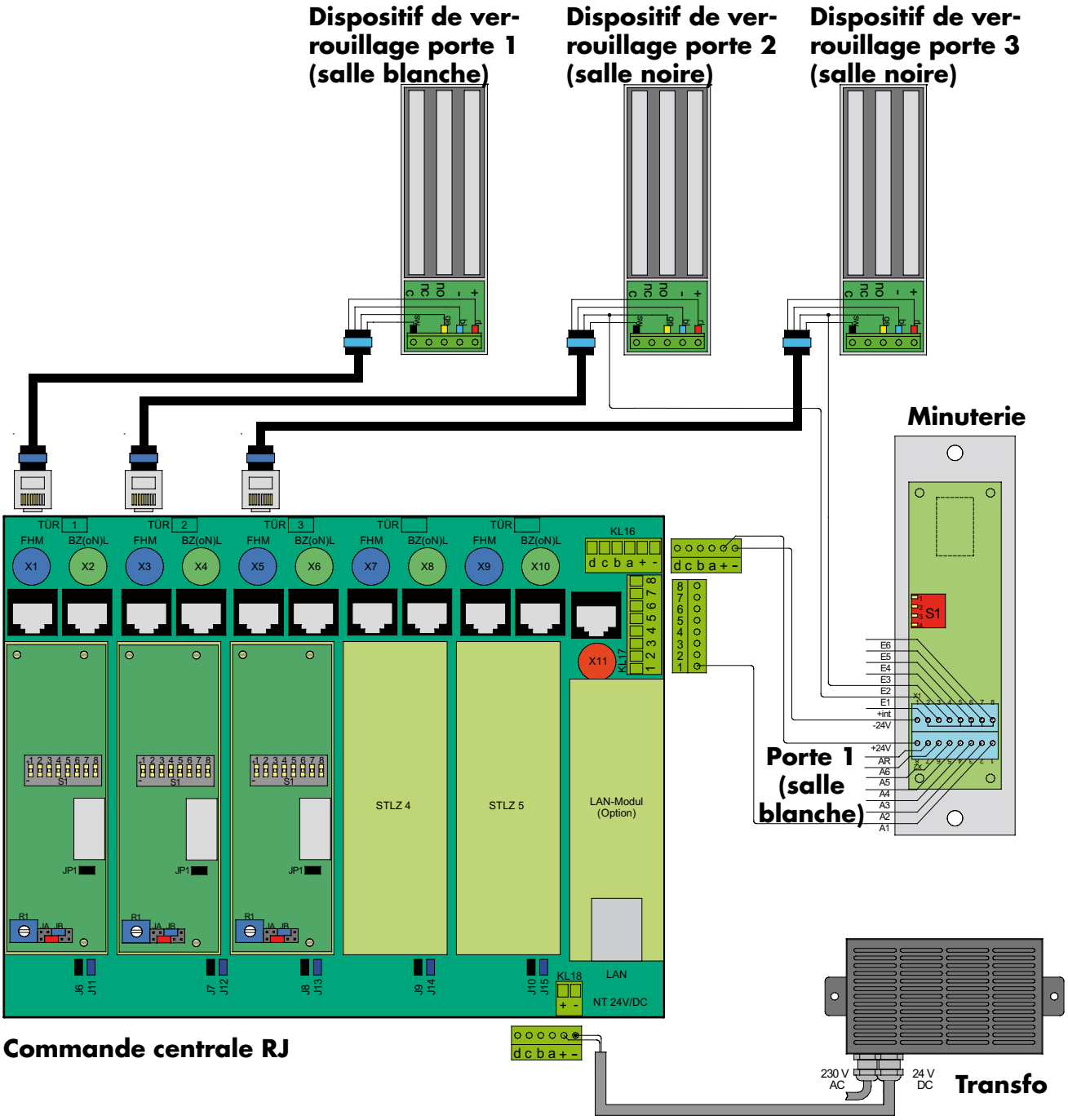

## Branchement de la minuterie avec affichage - suite

### Exemple à la page précédente

Quand on déverrouille ou ouvre les portes 2 ou 3 (portes à salles noires), la porte 1 (porte à salle blanche) est bloquée.

La minuterie démarre aussitôt que les deux portes noires soient fermées. Si l'on ouvre une des portes noires pendant ce temps, la minuterie recommence. La porte 1 (salle blanche) sera libérée seulement quand la durée ajustée s'est écoulée - par ex. pour obtenir une température/ qualité d'air définie dans la salle blanche.

### Branchement de portes noires - bornier X1

Les portes définies comme portes noires se branchent toujours aux entrées E1 - E6. En usine on connecte toutes les entrées E1 - E6 à la borne 2 du bornier X1 par un pont. Chez les entrées utilisées, il faut séparer ce pont. Mais chez toutes les entrées pas utilisées, il faut que le pont à la borne 2 du bornier X1 ("+int") reste, comme la minuterie démarrera seulement quand toutes les portes noires respectivement entrées sont fermées.

### Branchement de porte(s) blanche(s) - bornier X2

Les portes blanches reliées aux portes noires se branchent aux bornes A1 - A6 du bornier X2. Les sorties dont on n'a pas besoin restent libres !

On peut utiliser la sortie AR pour commander un relais 24 V additionnel (maxi 50 mA). Elle commute à GND.

### Réglage du temps

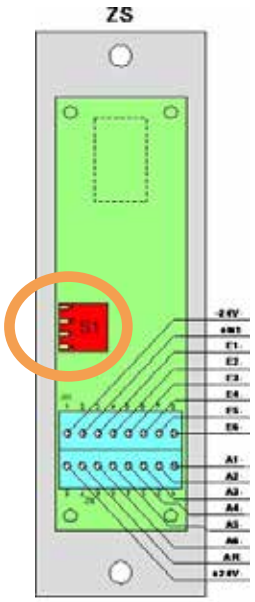


En standard les 15 temps suivants sont enregistrés dans l'EEPROM. On les ajuste dans le commutateur DIP S1 :

| Position | 1 | 2 | 3 | 4 | Durée | |
|---|---|---|---|---|---|---|
| | off | off | off | off | 15s | (mis en usine) |
| | **on** | off | off | off | 20s | |
| | off | **on** | off | off | 25s | |
| | **on** | **on** | off | off | 30s | |
| | off | off | **on** | off | 35s | |
| | **on** | off | **on** | off | 40s | |
| | off | **on** | **on** | off | 50s | |
| | **on** | **on** | **on** | off | 60s | |
| | off | off | off | **on** | 120s | |
| | **on** | off | off | **on** | 180s | |
| | off | **on** | off | **on** | 240s | |
| | **on** | **on** | off | **on** | 300s | |
| | off | off | **on** | **on** | 420s | |
| | **on** | off | **on** | **on** | 540s | |
| | off | **on** | **on** | **on** | 660s | |
| | **on** | **on** | **on** | **on** | 0s | (La minuterie ne fonctionne pas (indicateur à DEL montre « n »). |


© DICTATOR Technik GmbH • Gutenbergstr. 9 • 86356 Neusäß • Allemagne
Tel. +49(0)821 24673-0 • Fax +49(0)821 24673-90 • E-mail info@dictator.de • 20180204