## Raccordement de motorisation(s)

### Notices générales

Au cas où l'on intègre une motorisation dans le système sas, la motorisation a besoin d'un bouton séparé pour la fonction de l'ouverture de secours qui interrompt complètement l'alimentation de la motorisation (230 VCA). En conséquence, on monte des terminaux sans bouton d'ouverture de secours.
Pour le branchement de la motorisation on intercale un relais de couplage séparé (référence 710945) entre la platine de contrôle dans la commande centrale RJ et la motorisation. Lors d'une commande d'ouverture, un contact ferme dans le relais de couplage. On raccorde le relais de couplage, aussi bien que la gâche électrique, avec le câble de connexion bleu à la douille à fiche correspondente X1, X3, X5, X7 ou X9 dans la commande centrale RJ.
Sur les lieux il faut procurer les câbles de la gâche électrique et du relais de couplage à la motorisation.

### Demandes à la motorisation

**Demandes à la motorisation :**

- La motorisation a une temporisation (le terminal du système sas fournit seulement une impulsion Ouvrir) ou bien un émetteur d'ordres séparé pour Fermer.
- La motorisation devrait avoir une sortie de signaux « porte fermée » (NO) => branchement des fils jaune et noir du câble de connexion bleu.

Si la motorisation ne dispose pas d'un contact-relais, on raccorde les fils jaune et noir, comme on peut voir dans le plan de branchement à la page suivante, soit au contact-relais du verrouillage de la porte soit à un contact-relais séparé (porte fermée - NO).

### Réglage dans la platine de contrôle dans la commande centrale RJ (voir aussi le manuel technique de base)

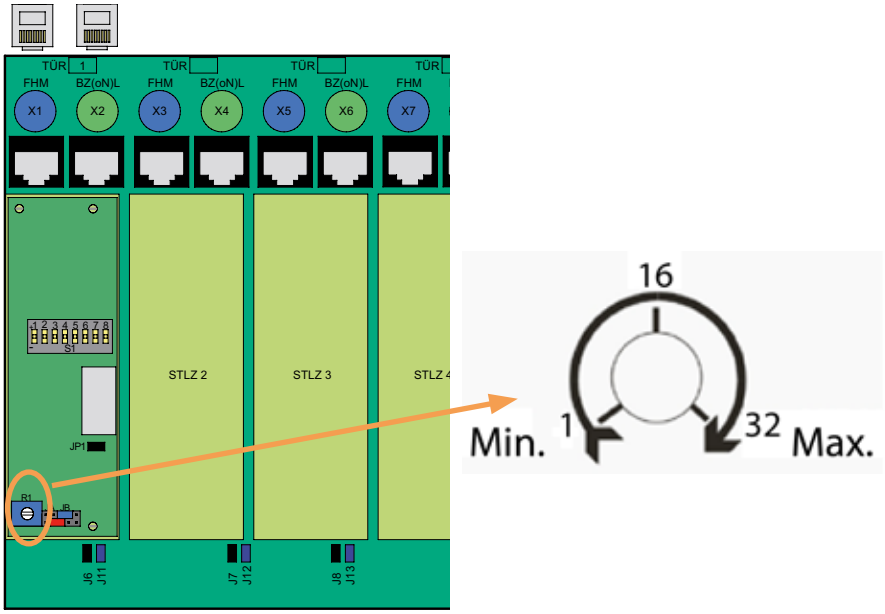


**Ajuster le temps par le potentiomètre R1 à la durée la plus courte (minutes).**

## **Raccordement de motorisation(s)** - suite

### Plan de branchement motorisation avec gâche électrique séparée

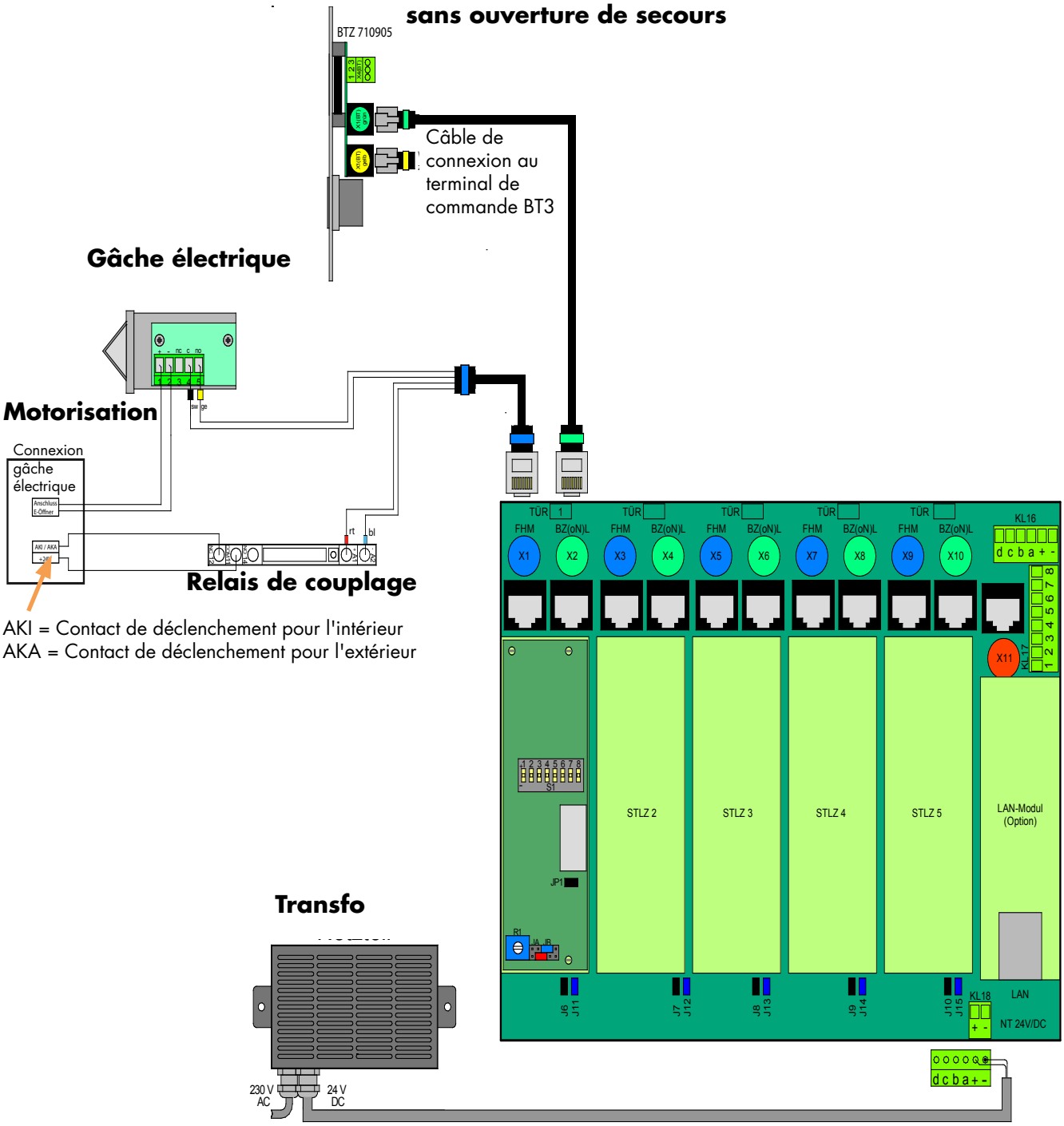


**Câble à procurer sur les lieux**


© DICTATOR Technik GmbH • Gutenbergstr. 9 • 86356 Neusäß • Allemagne
Tel. +49(0)821-24673-0 • Fax +49(0)821-24673-90 • Email info@dictator.de • 20220624