Raccordement de motorisations

Notices générales

Au cas où l'on intègre une motorisation dans le système sas, la motorisation a besoin d'un bouton séparé pour la fonction de l'ouverture de secours qui interrompt complètement l'alimentation de la motorisation (230 VCA).
En conséquence, on monte des terminaux sans bouton d'ouverture de secours.
Pour le branchement de la motorisation on intercale un relais de couplage séparé (référence 710945) entre le terminal de contrôle et la motorisation.
Lors d'une commande d'ouverture, un contact ferme dans le relais de couplage. On raccorde le relais de couplage, aussi bien que la gâche électrique, avec le câble de connexion bleu au terminal de contrôle.
Pour l'alimentation suffit le câble à 2 conducteurs.
Sur les lieux il faut procurer les câbles de la gâche électrique et du relais de couplage à la motorisation.

Demandes à la motorisation

Demandes à la motorisation :

- La motorisation a une temporisation (le terminal du système sas fournit seulement une impulsion Ouvrir) ou bien un émetteur d'ordres séparé pour Fermer.
- La motorisation devrait avoir une sortie de signaux « porte fermée » (NO) => branchement des fils jaune et noir du câble de connexion bleu.

Si la motorisation ne dispose pas d'un contact-relais, on raccorde les fils jaune et noir, comme on peut voir dans le plan de branchement à la page suivante, soit au contact-relais du verrouillage de la porte soit à un contact-relais séparé (porte fermée - NO).

Réglage dans le terminal de contrôle (Base)

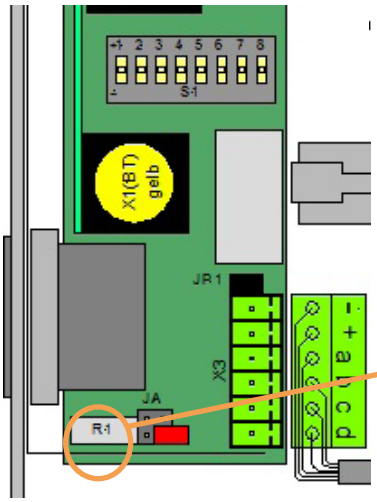

Utiliser des terminaux de contrôle et commande SANS bouton d'ouverture de secours !

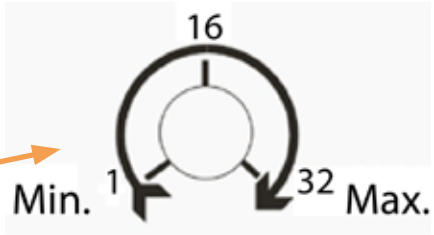

Ajuster le temps avec le potentiomètre R1 à la durée la plus courte (minutes).

Raccordement de motorisations - suite

Plan de branchement motorisation avec gâche électrique séparée

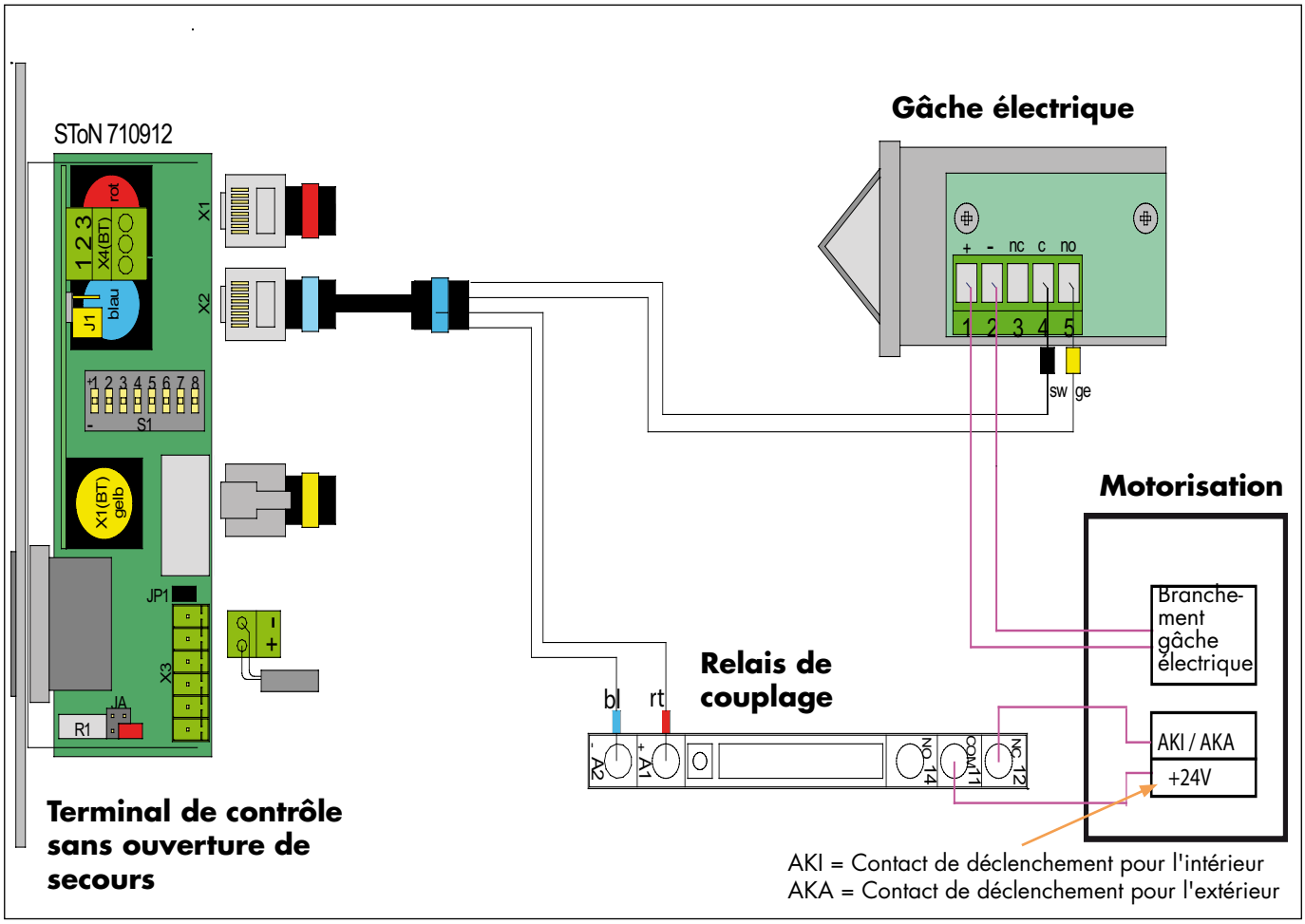

Câble à procurer sur les lieux

© DICTATOR Technik GmbH • Gutenbergstr. 9 • 86356 Neusäß • Allemagne
Tel. +49(0)821-24673-0 • Fax +49(0)821-24673-90 • Email info@dictator.de • 20180203