Connexion de portes dans des issues et sorties de secours

Portes dans des issues et sorties de secours faisant partie intégrante d'un système sas

Les portes d'un système sas qui sont en même temps des portes dans des issues de secours, il faut les équiper selon l'EltVTR, c.-à-d. il faut installer avec le terminal de contrôle sans bouton d'ouverture de secours aussi le terminal pour des issues de secours testé selon l'EltVTR (certificat P-3250/08, TÜV Thüringen/Allemagne).

Fonctionnement

En appuyant sur le bouton d'ouverture d'urgence du terminal pour issues de secours on déverrouille la porte. En même temps on peut commander par le bornier K3 un signaleur externe qui donne des signaux optiques et/ou acoustiques.

Si besoin est, on peut commander le bouton d'ouverture d'urgence aussi par un système de détection de danger séparé. A ce propos on utilise aussi le bornier K3.

IMPORTANT : dans ce cas il faut équiper le système sas d'une ouverture de secours globale (GNA) (voir page GNA01).

Affichages du terminal pour issues de secours :

- rouge : porte est verrouillée électriquement
- vert : porte est déverrouillée (bouton d'ouverture de secours a été appuyé)
  (Additionnellement on peut transmettre ce message à un signaleur séparé.)

Bloquer de nouveau

Après un déverrouillage par une ouverture de secours, il faut bloquer la porte de nouveau par un interrupteur particulier tout près de la porte, par exemple l'interrupteur à clé amovible avec plastron en AISI 304, référence 710960.

IMPORTANT :

Avec le terminal pour issues de secours on peut combiner seulement des dispositifs de verrouillage approuvés. En cas de questions veuillez nous contacter !

Notice de montage

Hauteur de montage du terminal pour issues de secours : entre 850 et 1200 mm au dessus du plancher.

Marquer la touche de secours : signe selon DIN 4844-2 qu'indique sur la touche de secours.

Monter l'**interrupteur pour bloquer la porte de nouveau** tout près du terminal pour issues de secours.

Pour les connexions optionnelles au bornier K3 il faut **procurer les câbles sur les lieux**.

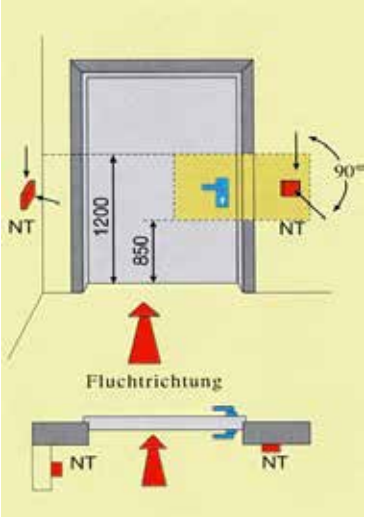

Connexion de portes dans des issues et sorties de secours - suite

Connexion du terminal pour issues de secours

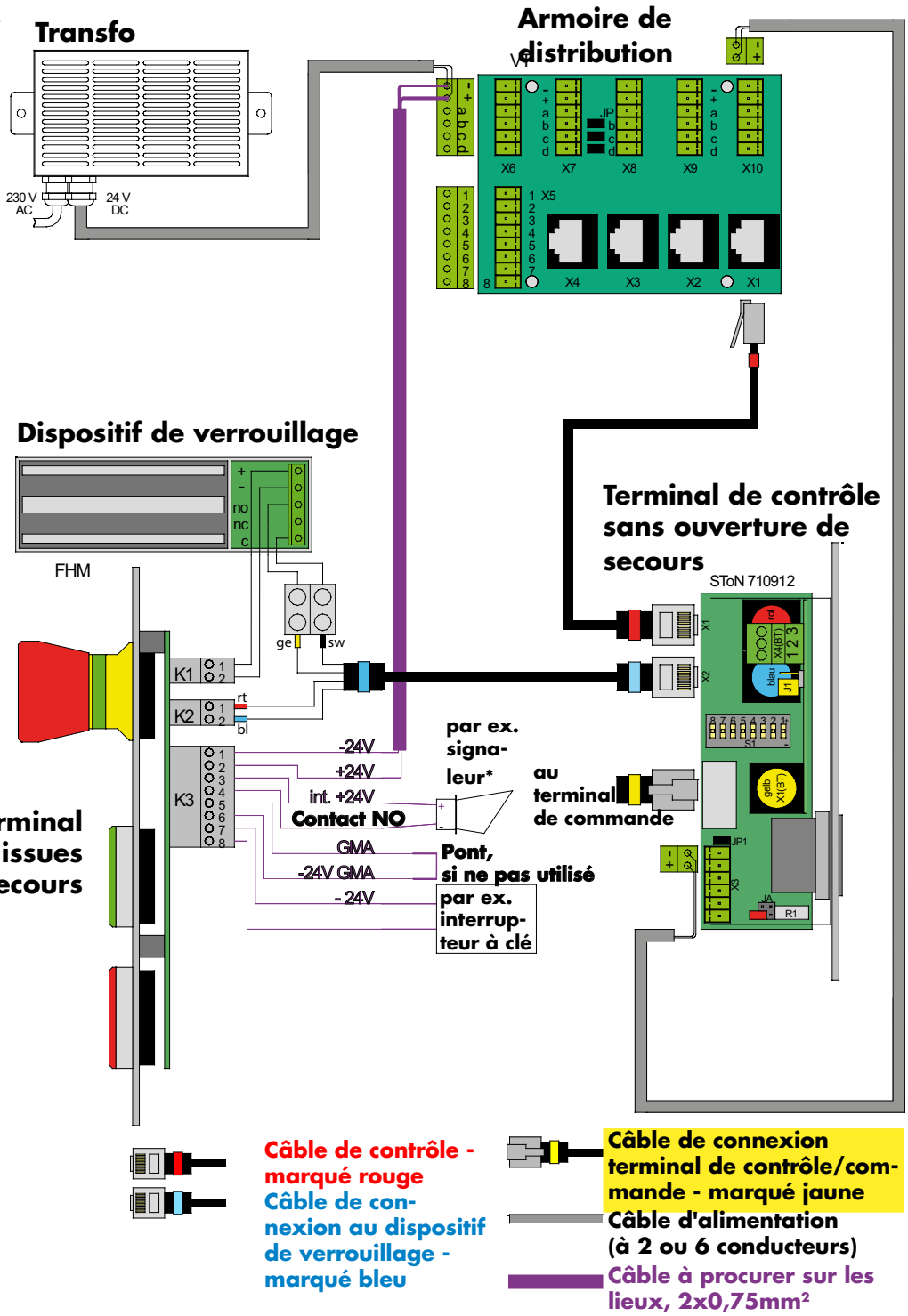

Câble de contrôle - marqué rouge

Câble de con-nexion au dispositif de verrouillage - marqué bleu

Câble de connexion terminal de contrôle/com-mande - marqué jaune

Câble d'alimentation (à 2 ou 6 conducteurs)

Câble à procurer sur les lieux, 2x0,75mm²

Explications pour les possibilités de connexion :

- Signaleur* : Consommation maxi 1,4 A, quand il est alimenté par le terminal pour issues de secours (avec sirène activé).
- Interrupteur à clé : Il faut utiliser un interrupteur à clé avec contact de travail à impulsion.

© DICTATOR Technik GmbH • Gutenbergstr. 9 • 86356 Neusäß • Allemagne
Tel. +49(0)821-24673-0 • Fax +49(0)821-24673-90 • Email info@dictator.de • 20180203