Manuel technique
Système sas avec commande centrale

Vous pouvez trouver la version actuelle de notre manuel sur notre site web sous le point « Télécharger » :
https://fr.dictator.de/produits/systemes-decluse/systeme-central/

© DICTATOR Technik GmbH • Gutenbergstr. 9 • 86356 Neusäß • Allemagne
Tel. +49(0)821-24673-0 • Fax +49(0)821-24673-90 • Email info@dictator.de • 20200616

Sommaire

Manuel technique de base	**Page**
Consignes de sécurité	BZ03
Etablir la matrice de programmation	BZ04
« Programmer » les platines de contrôle	BZ05
Schéma exemplaire d'une installation avec 5 portes	BZ06
Schéma de branchement de base : comm. centrale RJ - 2 portes	BZ07
Schéma de branchement de base : 2 commandes centrales RJ	BZ08
Schéma de branchement de base : 1 commande centrale RJ avec terminal de contrôle ST3 (système décentralisé)	BZ09
Schéma de branchement de base : 1 commande centrale RJ avec armoire de distribution (système décentralisé)	BZ10
Renseignements généraux : commande centrale RJ	BZ11
- Douilles à fiche, borniers, composants	BZ12
- Cavaliers	BZ13
- Potentiomètre intervalle de suppression	BZ16
- Enregistrer les réglages	BZ16
Notices de montage générales : Transformateur d'alimentation	BZ17
Notices de montage générales : terminaux de commande	BZ18
Renseignements généraux : terminaux de commande	BZ19
- Versions	BZ19
- Indication illuminée du bouton de commande	BZ20
- Branchements au terminal de commande	BZ20
- Bouton d'ouverture de secours : fonctionnement et transmission	BZ21
Renseignements généraux : terminal de commande BTZ	BZ22
Renseignements généraux : terminal de commande BT3	BZ23
Données techniques des composants	BZ24
Déclaration de conformité pour le système sas	BZ26
Aide au diagnostic	BZ28

Documents supplémentaires

Programmer les terminaux RFID

- ☐ Instruction de programmation détaillée RFID01-06

Branchement des dispositifs de verrouillage

- ☐ Ventouse électromagnétique VZ01
- ☐ Gâche électrique Roureg 3VZ02
- ☐ Gâche électrique pour portes de fuite AA332.80-F91 VZ03
- ☐ Gâche électrique pour portes de fuite coupe-feu VZ04
- ☐ Gâche électrique pour portes va-et-vient VZ05

Branchement de portes dans des chemins de fuite

- ☐ Terminal pour issues de secours EltVTRZ01/02

Autres éléments supplémentaires et renseignements

- ☐ Branchement de la minuterie ZMZ01/02
- ☐ Branchement de motorisations TAZ01/02
- ☐ Ouverture de secours globale GNAZ01
- ☐ Circuit de discrétion DiskrZ01
- ☐ Connexion de technique MCR externe MSRZ01
- ☐ Montage du capot plombable PH01

© DICTATOR Technik GmbH • Gutenbergstr. 9 • 86356 Neusäß • Allemagne
Tel. +49(0)821-24673-0 • Fax +49(0)821-24673-90 • Email info@dictator.de • 20200616

Consignes de sécurité

L'installation et l'opération de systèmes sas électriques sont soumises à des règlements correspondants pour l'installation et l'opération de systèmes électriques. La maintenance et des essais de contrôle éventuels doit effectuer une personne instruite par le fabricant.

Avant d'ouvrir des revêtements ou démonter des composants du système sas, il faut les déconnecter du réseau électrique, c.-à-d. couper l'alimentation des transformateurs d'alimentation !

Il faut aussi couper l'alimentation des transformateurs d'alimentation avant toute intervention (réglage, branchement) dans des composants du système.

S'il y a sur lieu des composants qu'il faut intégrer dans le système sas (par ex. systèmes de contrôle d'accès, dispositifs de verrouillage, boutons à grande surface), il est très important de clarifier au préalable avec DICTATOR s'ils correspondent aux exigences.

Avant de la mise en service il faut vérifier que toutes connexions à visser et enficher soient solidement fixées.

Etablir la matrice de programmation

Recenser les relations des portes relatives au procès

1. : Numéroter les portes du système sas d'un bout à l'autre.

2. : Dans la table suivante on recense pour chaque porte du système quelle(s) autre(s) porte(s) du sas doit (doivent) être bloquée(s) quand cette porte est ouverte.

Exemple *: quand la porte 1 est ouverte, il faut que les portes 3 et 5 restent bloquées. Les autres portes du système sas sont libres, c.-à-d. on peut les ouvrir. Alors on entre dans la colonne « Portes qui doivent être bloquées » chez la porte 1 les numéros 3 et 5.*

Porte ouverte (base)	Portes qui doivent être bloquées
Porte 1	
Porte 2	
Porte 3	
Porte 4	
Porte 5	
Porte 6	
Porte 7	
Porte 8	

3. : Entrer les relations de la table ci-dessus dans la matrice ci-dessous. Les abréviations à entrer (voir la légende en bas à gauche) représentent aussi les positions dans lesquelles il faut mettre les commutateurs DIP de la platine de contrôle (dans la commande centrale) attribuée à la porte de base respective. Pour l'**exemple** *ci-dessus, la programmation des commutateurs DIP de la platine de contrôle de la porte 1 serait comme suit:*

Commutateurs DIP	**1**	**2**	**3**	**4**	**5**	**6**	**7**	**8**
porte 1	+	0	-	0	-	0	0	0

Matrice pour déterminer les positions des commutateurs DIP

Légende:

- **+** définit la porte pour laquelle les relations sont déterminées (porte de base).
- **-** cette porte est bloquée quand la porte de base est ouverte.
- **0** on peut ouvrir cette porte, même si la porte de base est ouverte.

Numéro de la porte / Numéro porte de base	Etat admissible des autres portes du système en fonction de la porte de base ouverte							
	1	**2**	**3**	**4**	**5**	**6**	**7**	**8**
1	+							
2		+						
3			+					
4				+				
5					+			
6						+		
7							+	
8								+

© DICTATOR Technik GmbH • Gutenbergstr. 9 • 86356 Neusäß • Allemagne
Tel. +49(0)821-24673-0 • Fax +49(0)821-24673-90 • Email info@dictator.de • 20200616

« Programmation » des platines de contrôle par porte

Ajuster les valeurs de la matrice (voir la page précédente)

Dans la configuration par défaut tous les 8 commutateurs DIP (voir la partie marquée dans le dessin en-dessous) se trouvent dans la position centrale **0**.
D'abord il faudrait **attribuer à chaque platine de contrôle un numéro de porte** et puis l'inscrire dans les autocollants bleus ou verts au-dessus de chaque platine.
Puis mettre les commutateurs DIP dans les positions qu'on avait déterminées pour cette porte.
Exemple : Il s'agit de la platine de contrôle dans la commande centrale RJ attribuée à la porte 1. Le système sas se compose de 5 portes en tout. Si la porte 1 est ouverte, il faut que les portes 3 et 5 soient bloquées, les portes 2 et 4 n'ont aucune importance pour la porte 1.

Numéro de la porte / Numéro porte de base	Etat admissible des autres portes du système en fonction de la porte de base ouverte							
	1	2	3	4	5	6	7	8
1	+	0	-	0	-	0	0	0

Par conséquent, le commutateur DIP 1 est mis vers le haut en position +, les commutateurs DIP 3 et 5 vers le bas en position - et les commutateurs DIP 2 et 4 restent en position 0. Les commutateurs DIP 5 - 8 qui sont libres/pas assignés à une porte restent aussi en position 0.

IMPORTANT (surtout en cas de changements): Il faut toujours déconnecter et puis connecter le système de nouveau, afin qu'il adopte le réglage nouveau.

IMPORTANT :
Couper l'alimentation du système avant toute intervention sur les platines de contrôle !

Légende:

- **+** définit la porte pour laquelle les relations sont déterminées (porte de base).
- **-** cette porte est bloquée quand la porte de base est ouverte.
- **0** on peut ouvrir cette porte, même si la porte de base est ouverte.

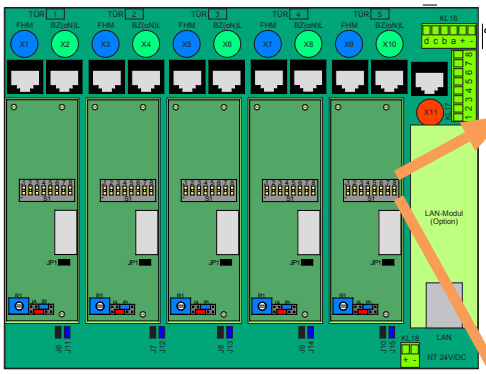

Configuration par défaut

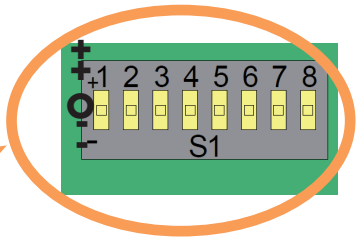

Réglage selon l'exemple

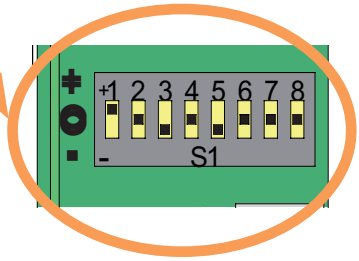

Schéma de branchement exemplaire d'une installation avec 5 portes

L'illustration ci-après montre tous les composants standard qu'il faut connecter directement à la commande centrale RJ. Les terminaux de commande BT3 pour le revers de la porte ne sont pas représentés ici.

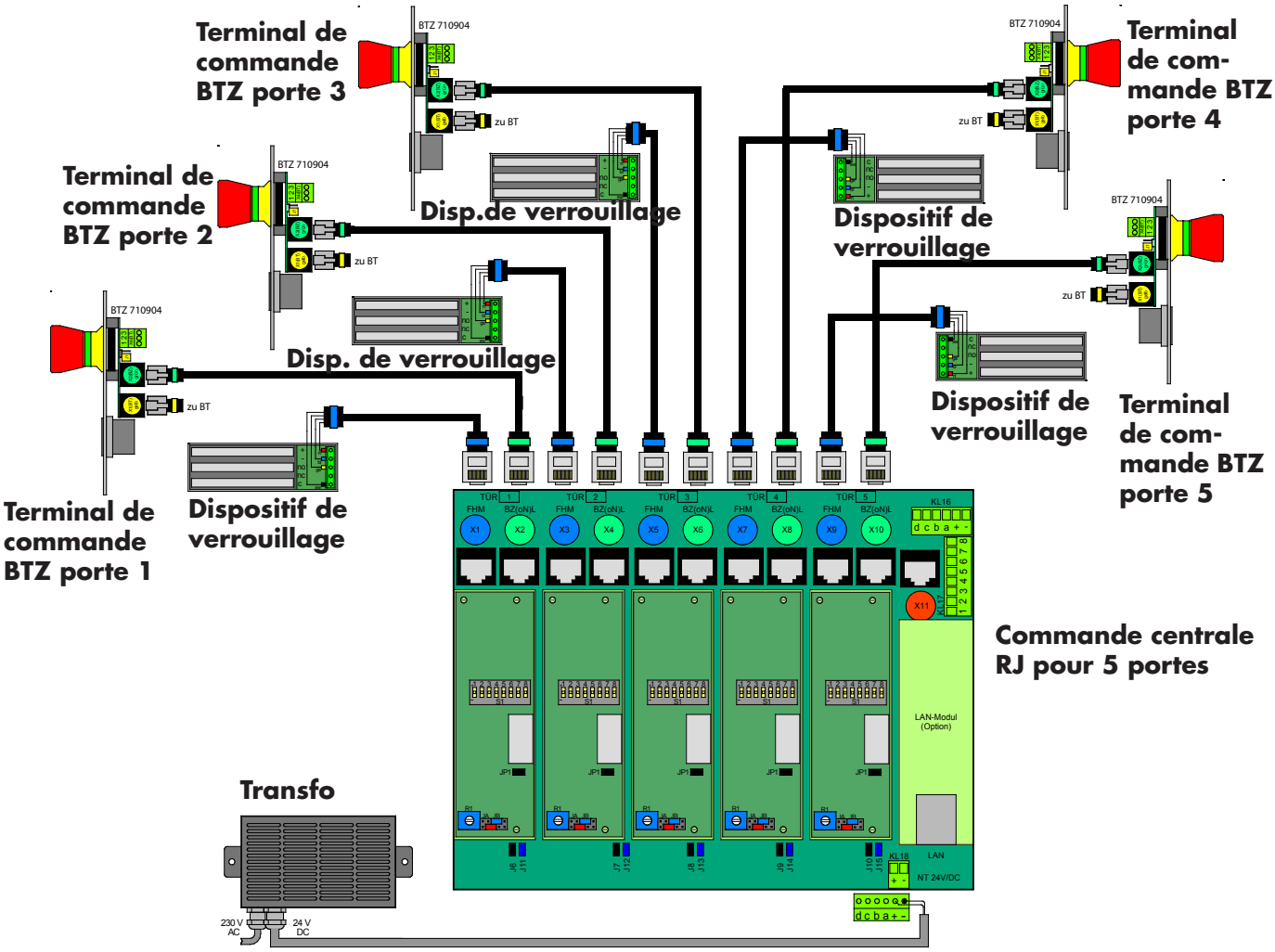

© DICTATOR Technik GmbH • Gutenbergstr. 9 • 86356 Neusäß • Allemagne
Tel. +49(0)821-24673-0 • Fax +49(0)821-24673-90 • Email info@dictator.de • 20200616

Schéma de branchement de base : 2 portes

La commande centrale RJ est fournie avec le numéro de platines correspondant au numéro de portes. L'exemple ci-après montre la connexion de tous les composants d'un système sas à 2 portes. Le terminal de commande BTZ se connecte directement à la commande centrale RJ, le t. de c. BT3 au revers de la porte au terminal de commande BTZ.

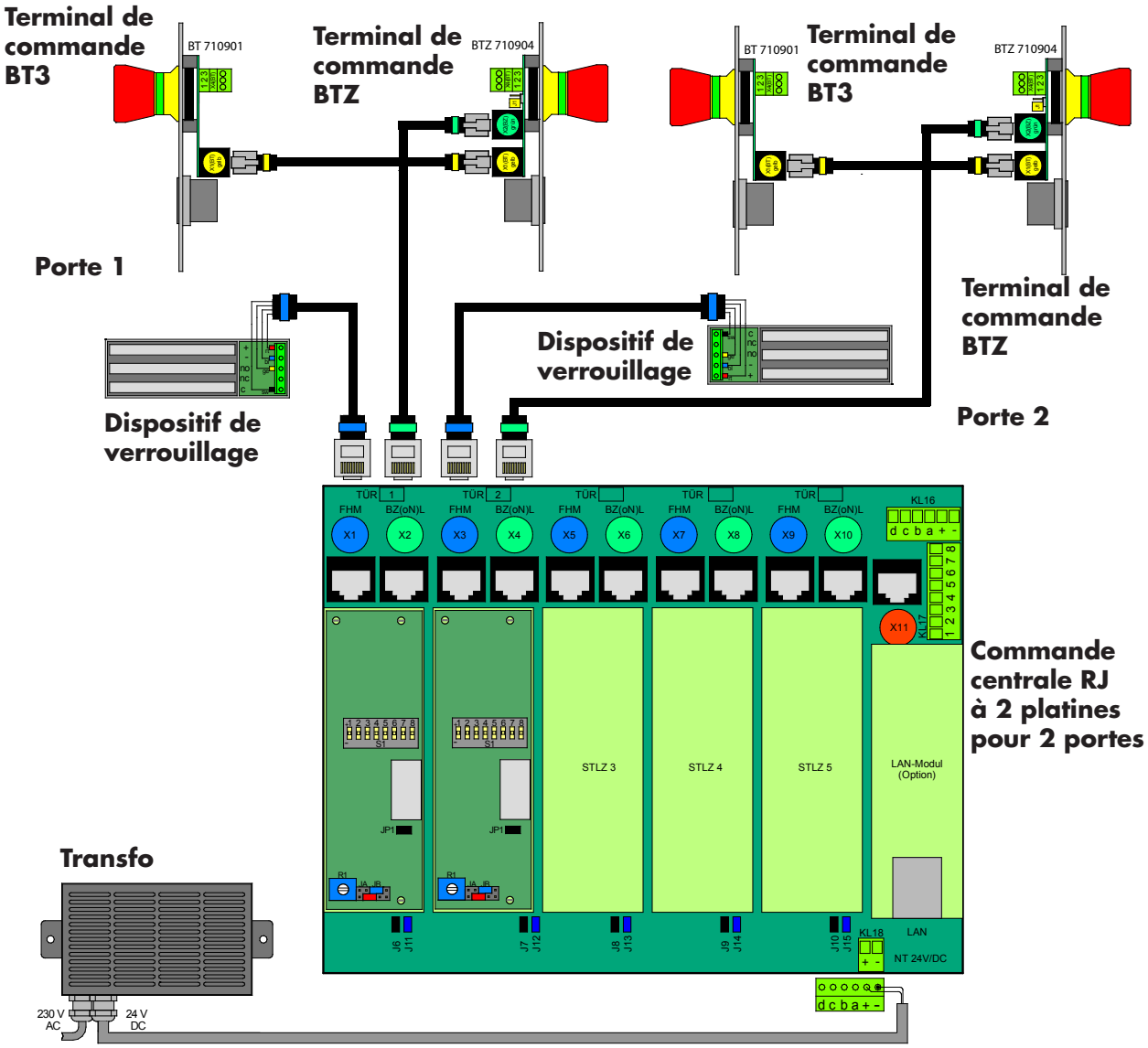

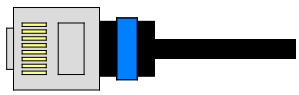

Câble de connexion au dispositif de verrouillage - marqué bleu

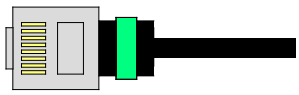

Câble de connexion au terminal de commande BTZ - marqué vert

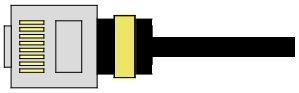

Câble de connexion entre terminaux de commande BTZ / BT3 - marqué jaune

Schéma de branchement de base : 2 commandes centrales RJ

A une commande centrale RJ pour 5 portes on y peut connecter une autre. **Nombre maximum de portes dans le système sas : 8.** Il n'importe pas si les deux commandes centrales RJ contiennent 4 platines de contrôle chacune ou l'une 5 et l'autre seulement 3 platines. Ce qui influence cette détermination est la distance entre les portes et les commandes centrales RJ (longueur de câble maxi : 15 m !!)

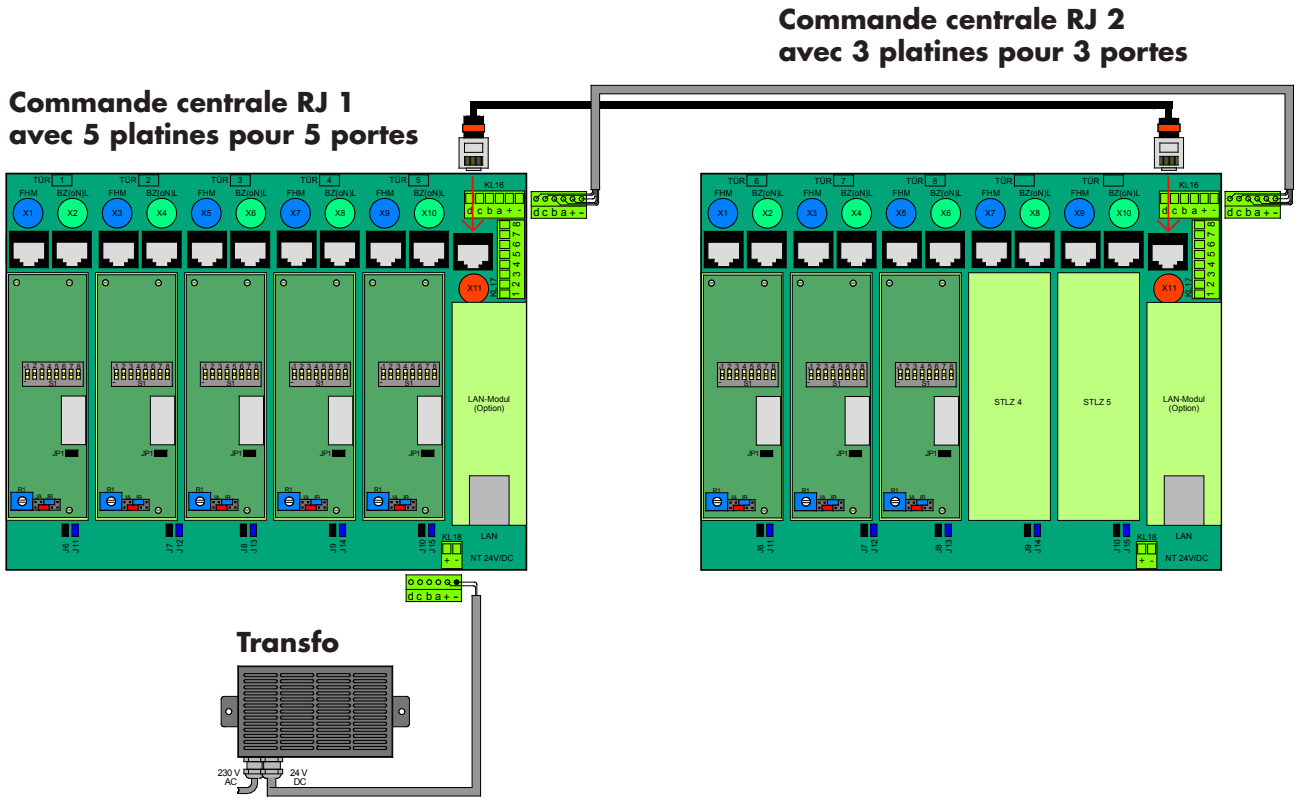

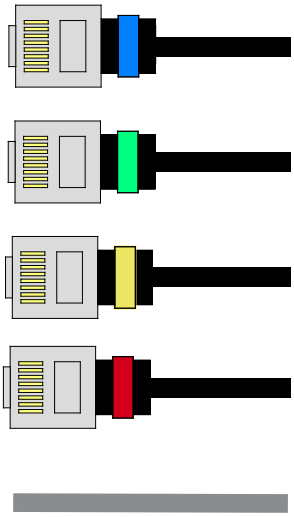

Câble de connexion au dispositif de verrouillage - marqué bleu

Câble de connexion au terminal de commande BTZ - marqué vert

Câble de connexion terminaux de commande BTZ / BT3 - marqué jaune

Cable de connexion commande centrale RJ/commande centrale RJ - marqué rouge

Câble d'alimentation commande centrale RJ/commande centrale RJ, à 6 conducteurs

© DICTATOR Technik GmbH • Gutenbergstr. 9 • 86356 Neusäß • Allemagne
Tel. +49(0)821-24673-0 • Fax +49(0)821-24673-90 • Email info@dictator.de • 20200616

Schéma de branchement de base : 1 commande centrale RJ avec un terminal de contrôle ST3 (système décentralisé)

A une commande centrale RJ pour 5 portes on y peut connecter une porte supplémentaire par des composants du système sas décentralisé. Cela permet d'élargir le système à **6 portes**, aussi ultérieurement.

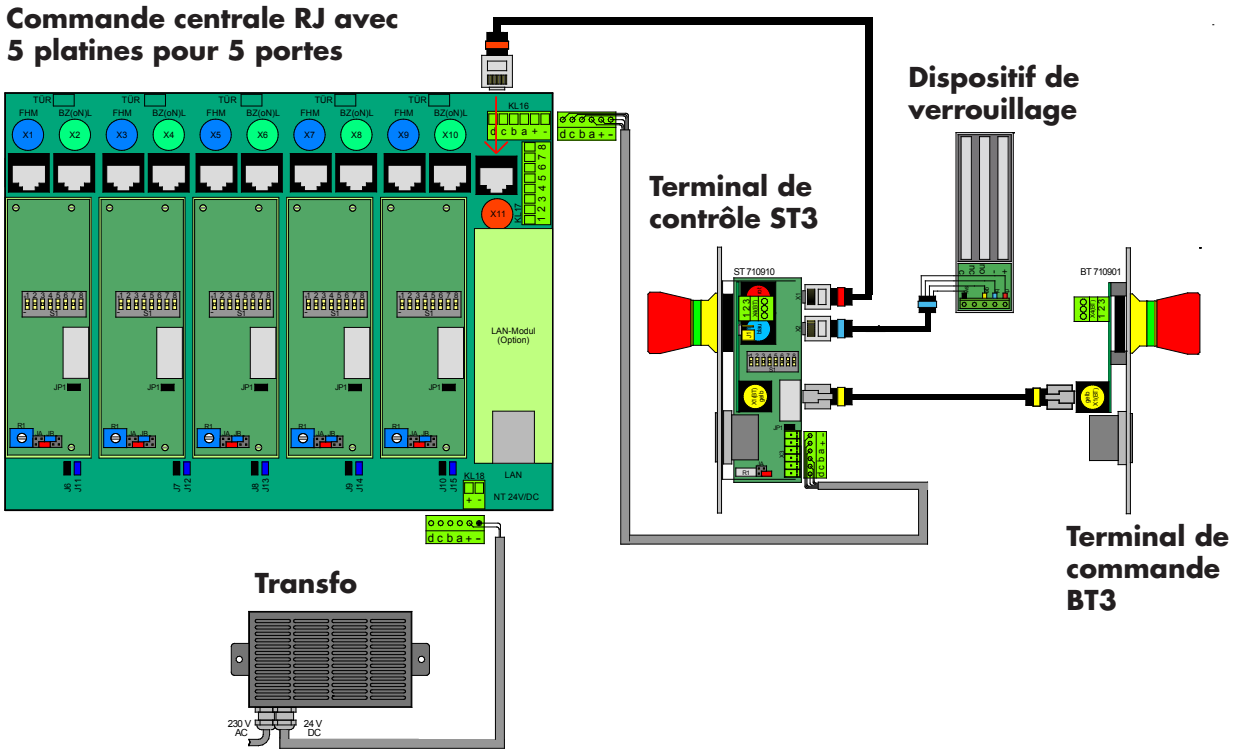

Câble de connexion au dispositif de verrouillage - marqué bleu

Câble de connexion terminaux de commande BTZ / BT3 - marqué jaune

Cable de connexion commande centrale RJ/terminal de contrôle - marqué rouge

Câble d'alimentation commande centrale RJ/terminal de contrôle, à 6 conducteurs

Schéma de branchement de base : 1 commande centrale RJ avec 1 armoire de distribution (système décentralisé)

Il est aussi possible de connecter à une commande centrale RJ une armoire de distribution du système décentralisé. Cela peut être nécessaire s'il faut élargir le système, mais les portes supplémentaires sont trop loins (longueur maxi du câble terminaux et commande centrale RJ : 15m !). Le nombre de portes maxi est **8 portes**.

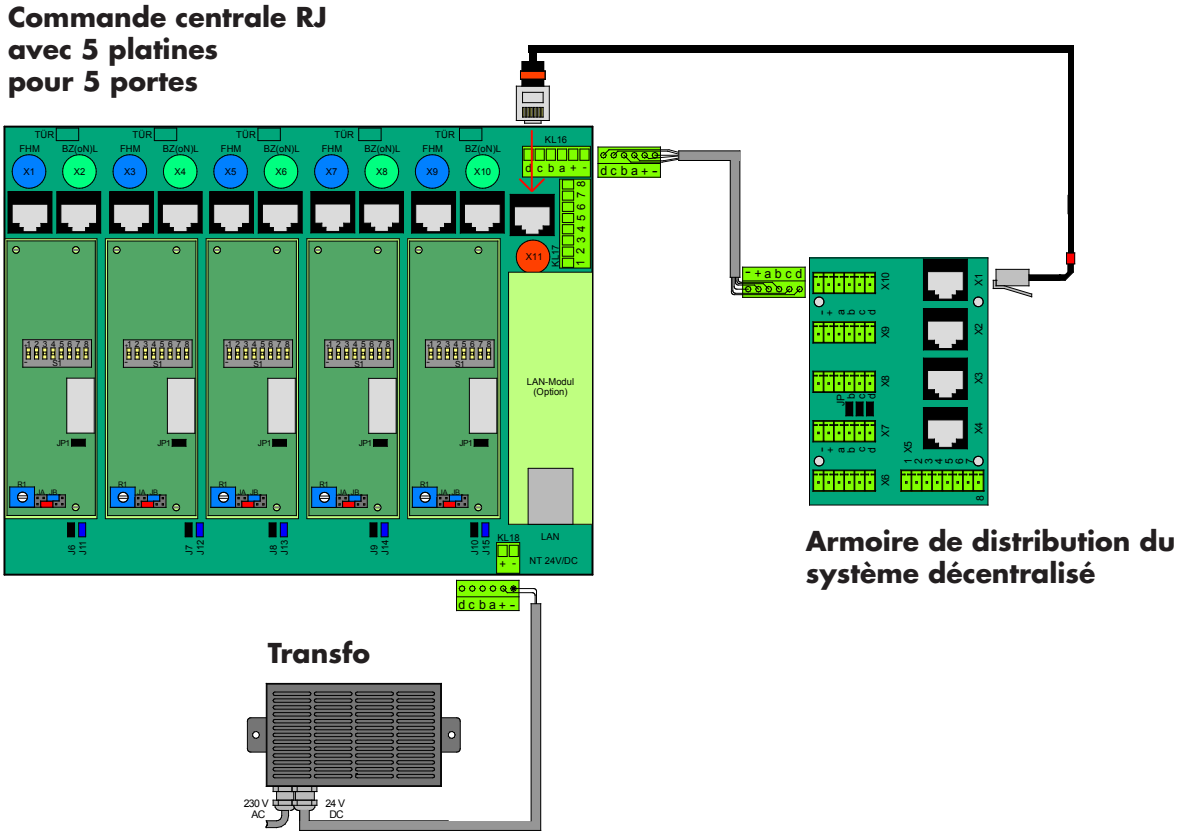

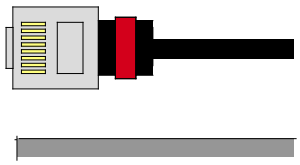

Cable de connexion commande centrale RJ/armoire de distribution - marqué rouge

Câble d'alimentation commande centrale RJ/armoire de distribution, à 6 conducteurs

© DICTATOR Technik GmbH • Gutenbergstr. 9 • 86356 Neusäß • Allemagne
Tel. +49(0)821-24673-0 • Fax +49(0)821-24673-90 • Email info@dictator.de • 20200616

Renseignements généraux : Commande centrale RJ

Lieu de montage

En choisissant le lieu de montage pour la(les) commande(s) centrale(s) RJ, il faut tenir en compte les points suivants :

- Montage seulement dans des lieux secs (type de protection IP 20)
- Distance aux portes à connecter : la **distance** entre commande centrale RJ, terminaux BTZ et les dispositifs de verrouillage ou bien entre deux commandes centrales RJ ne doit pas dépasser **15 m**.

  Les câbles de connexion verts aux terminaux de commande BTZ sont disponibles avec 3, 5, 10 et 15 m de longueur. Les câbles de connexion bleus aux dispositifs de verrouillage avec 4 et 15 m.

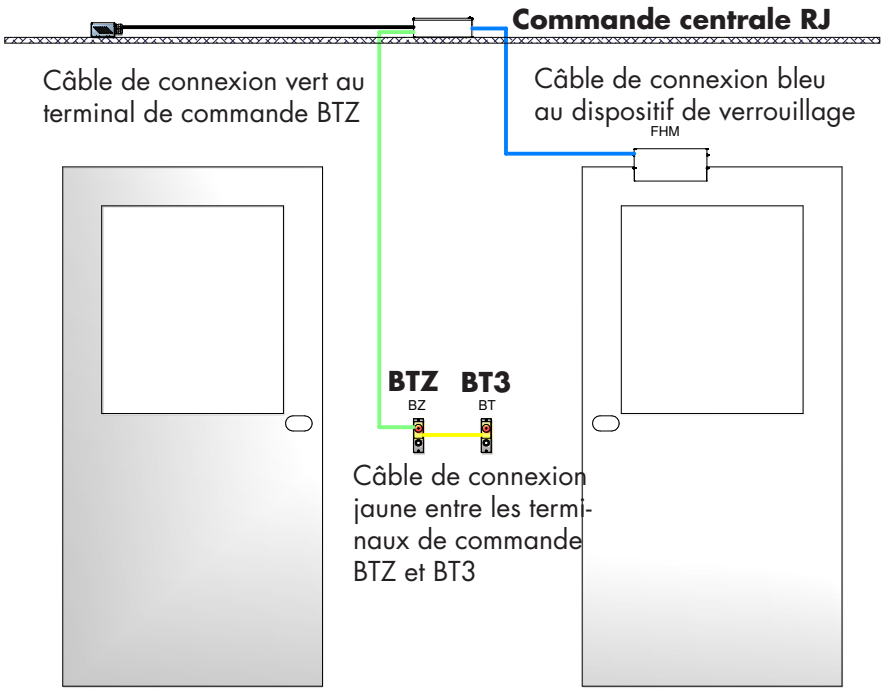

La distance à une **deuxième commande centrale RJ** ne doit pas non plus dépasser les 15 m (longueur du câble). Pour connecter les deux commandes centrales RJ, il faut le câble de connexion (câble de contrôle) rouge (3, 5, 10 m de longueur). S'il faut un câble de contrôle de 15 m, on connecte un câble de 10 m et un de 5 m à l'aide du coupleur (référence 710943).

Pour l'alimentation il faut un câble à 6 conducteurs qui est disponible en longueurs de 3, 5, 10 et 15 m.

Nombre de portes possibles

En tout on peut connecter à une commande centrale RJ jusqu'à 5 portes. En usine on équipe la commande centrale RJ de tant de platines de contrôle comme il y a portes dans l'installation (mini 2, maxi 5 pièces).

A l'aide d'une deuxième commande centrale RJ on peut connecter 3 autres portes, c.-à-d. le numéro total de portes augmente à **maxi 8 portes**. Il n'importe pas si l'on contrôle 4 portes par chaque commande centrale RJ ou par l'une 5 et l'autre 3 portes.

Renseignements généraux : Commande centrale RJ - suite

Entrée des câbles

Après avoir enlevé le couvercle (fixé par 2 vis et à l'autre côté enfilé par d'attaches), mettre les câbles à connecter sur les supports latéraux. Pour décharger la traction des câbles les fixer avec des colliers rilsan aux trous dans les supports. Après les travaux de raccordement remettre le couvercle. Les blocs en mousse synthétique protègent l'intérieur de la commande centrale de la poussière.

Choisir les douilles à fiche pour la connexion

Avant d'enficher les câbles de connexion, il faut attribuer chaque platine de contrôle à une certaine porte. Pour plus de clarté marquer le numéro de la porte dans les autocollants bleus ou verts au-dessus de la platine. C'est selon votre bon plaisir quelle porte vous attribuez à quelle platine.

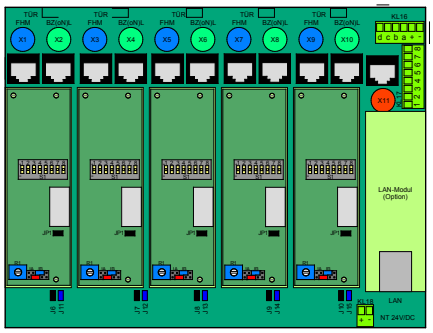

Douilles à fiche X1, X3, X5, X7, X9 (marquées bleu) : elles sont prévues pour enficher les câbles de connexion bleus aux dispositifs de verrouillage.

Douilles à fiche X2, X4, X6, X8, X10 (marquées vert) : ici enficher le câble de connexion vert aux terminaux de commande BTZ.

Douille à fiche X11 (marquée rouge) : est prévue pour une deuxième commande centrale RJ (ou un terminal de contrôle ou une armoire de distribution du système décentralisé). Ici enficher le câble de connexion rouge (câble de contrôle).

Douille à fiche KL16 : est prévue pour la connexion d'une deuxième commande centrale RJ (ou un terminal de contrôle ou une armoire de distribution du système décentralisé). Ici enficher le câble d'alimentation à 6 conducteurs. La douille à fiche KL16 peut s'utiliser aussi pour transmettre des informations.

Douille à fiche KL18 : est prévue pour le câble de connexion embrochable du transformateur d'alimentation. ATTENTION : Il est très important de placer du connecteur à 6 pôles seulement la partie marquée "+" et "-" !

Bornier KL17 : ce bornier est prévu pour réaliser des fonctions spéciales. En font partie par ex. le circuit de discrétion (voir page DiskrZ01), connexion de la minuterie (voir pages ZMZ01/02), connexion de technique de mesure et de régulation procuré sur les lieux (bloquer jusqu'à atteindre une qualité d'air ou une pression déterminée) etc.

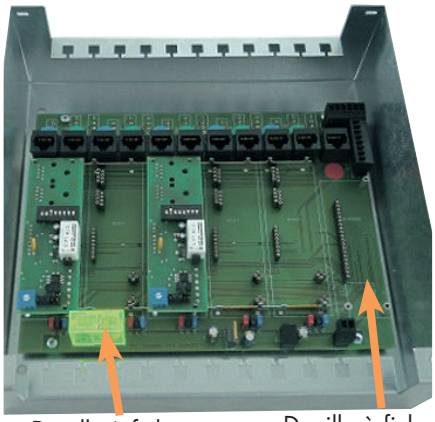

Douille à fiche pour relais supplémentaire

Douille à fiche pour module LAN

Cavaliers

Au-dessous de chaque platine de contrôle il y a 2 cavaliers (noir et bleu). Ils permettent de réaliser certaines fonctions de transmission par les contacts c et d du bornier KL16 (voir la page suivante).

Douille à fiche pour des relais supplémentaires

Au-dessous des platines de contrôle 1 et 2 il y a une douille à fiche pour un **relais** avec lequel on peut réaliser une **ouverture de secours globale** (en poussant le bouton d'ouverture de secours d'un terminal toutes les portes du système seront débloquées), réf. 710953. Il est toujours possible de le compléter !

Module LAN

Module LAN : En usine on peut équiper la commande centrale RJ avec un module LAN comme interface à une centrale de gestion des installations d'un bâtiment. Pour plus d'information contacter notre département technique.

© DICTATOR Technik GmbH • Gutenbergstr. 9 • 86356 Neusäß • Allemagne
Tel. +49(0)821-24673-0 • Fax +49(0)821-24673-90 • Email info@dictator.de • 20200616

Renseignements généraux : Commande centrale RJ - suite

Cavaliers

Pour enlever ou déplacer les cavaliers, vouloir utiliser une pince plate d'un mécanicien de précision !

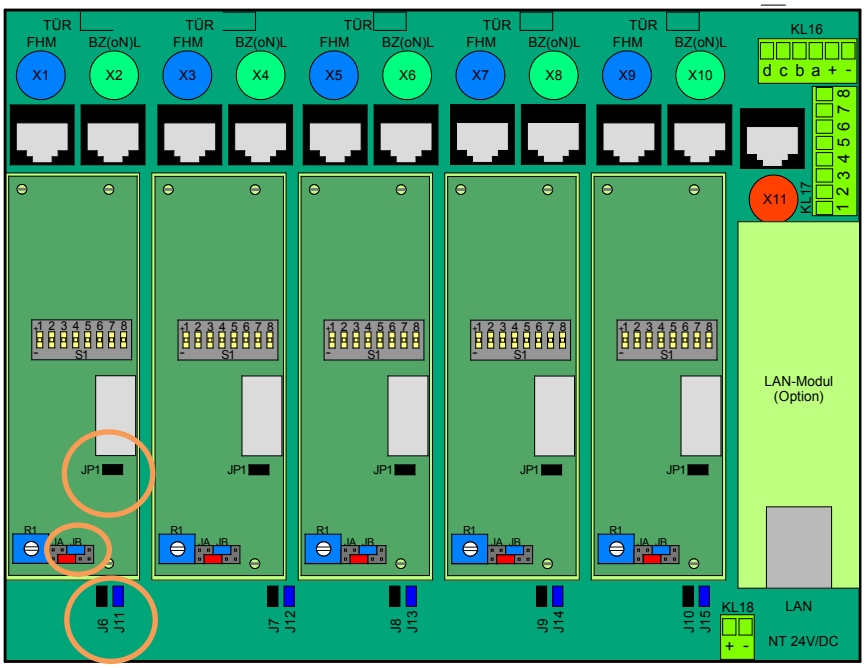

Fonctions des cavaliers

L'interrogation des sorties de signaux « c » et/ou « d » s'effectue **à KL16** aux bornes « c » et/ou « d » toujours en combinaison avec « + ».

Cavalier JP1
Le cavalier JP1 est toujours enfiché en usine et doit y rester.
EXCEPTION : Pour réaliser dans le système sas une ouverture de secours globale (en poussant le bouton d'ouverture de secours d'une porte, toutes les portes du système sont déverrouillées), il faut enlever de toutes les platines de contrôle du système le cavalier JP1 (voir aussi Fonction de l'ouverture de secours globale à la page GNAZ01).

Cavaliers J6 - J10 (noirs)
Les cavaliers J6 - J10 sont toujours attribués à la platine de contrôle directement au-dessus du cavalier respectif.

Avec le cavalier J6 - J10 enfiché, l'information ajustée par le cavalier JA de la porte respective est transmise à la borne KL16 (**sortie de signaux c**).
Pour déterminer quel état de porte est signalé, on enfiche le cavalier JA comme décrit aux pages suivantes.

Cavaliers J11 - J15 (bleus)
Les cavaliers J11 - J15 sont toujours attribués à la platine de contrôle directement au-dessus du cavalier respectif.
Avec le cavalier J11 - J15 enfiché, l'information ajustée par le cavalier JB de la porte respective est transmise à la borne KL16 (**sortie de signaux d**).
Pour déterminer quel état de porte est signalé, on enfiche le cavalier JB comme décrit aux pages suivantes.

Renseignements généraux : Commande centrale RJ - suite

Cavaliers JA et JB - les positions possibles et leurs fonctions

Position 1 (JA) - 1 (JB)
Information sortie c:
Porte est ouverte (actif : il y a 24 V)
Information sortie d:
Actif quand le bouton piézo est actionné
(actif : il y a brèvement 24 V)
Cela permet de bloquer d'autres portes avant que celle-ci est déverrouillée.

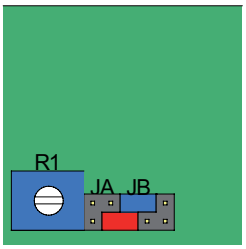

Position 4 (JA) - 1 jusqu'à 5 (JB)
Information sortie c:
Porte est ouverte (actif : il y a 24 V)
Information sortie d:
Actif pendant des durées différentes
(actif : il y a 24 V pendant la durée respective)
Cette configuration des cavaliers permet de bloquer des portes pendant quelque temps. Les positions 1 - 5 du cavalier JB déterminent la durée du blocage.

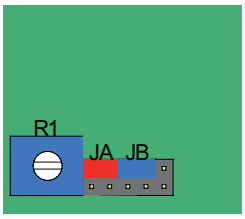

JB en pos. 1: 60 sec

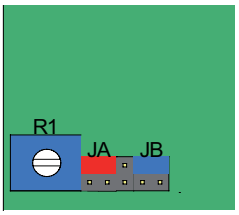

JB en pos. 2: 120 sec

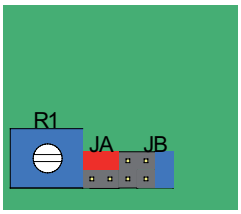

JB en pos. 3: 180 sec

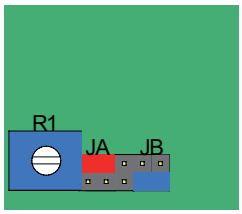

JB en pos. 4: 240 sec

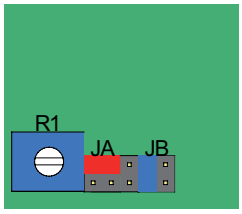

JB en pos. 5: 300 sec

© DICTATOR Technik GmbH • Gutenbergstr. 9 • 86356 Neusäß • Allemagne
Tel. +49(0)821-24673-0 • Fax +49(0)821-24673-90 • Email info@dictator.de • 20200616

Renseignements généraux : Commande centrale RJ - suite

Cavaliers JA et JB - les positions possibles et leurs fonctions - suite

Position 5 (JA) - 5 (JB)

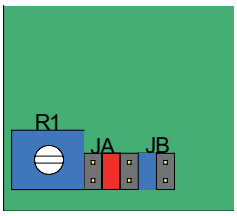

Information sortie c:
Porte déverrouillée (actif : 24 V retombant)
Cette porte est déverrouillée et l'intervalle de suppression ne s'est pas encore écoulé.
Information sortie d:
Actif quand le bouton est actionné (actif : il y a brèvement 24 V)
Cela permet de bloquer d'autres portes avant que celle-ci est déverrouillée.

Position 2 (JA) - 1 (JB)

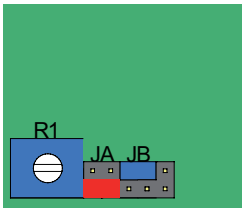

Information sortie c:
L'intervalle de suppression s'est écoulée.
(actif : il y a 24 V)
Cette information s'utilise par ex. pour contrôler au moyen de l'intervalle de suppression la durée maxi pendant laquelle on peut ouvrir la porte (par ex. avec une qualité d'air particulière).
Information sortie d: ne pas actif

Position 3 (JA) - 1 (JB)

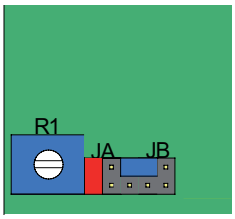

Information sortie c:
Porte bloquée
(actif : il y a 24 V)
Une porte du sas est ouverte qui dépend de cette porte.
Information sortie d: ne pas actif

Renseignements généraux commande centrale antidéflagrante - suite

Blocage temporel de portes (ajusté par les cavaliers JA et JB)

Fonction :
Quand on ouvre la porte (« porte 1 ») pour la platine de contrôle de laquelle on a ajusté le blocage temporel avec les cavaliers (voir les pages précédentes), le blocage temporel est activé. La durée ajustée commence à s'écouler le moment qu'on ferme la porte.
Pendant cette durée le contact relais d est activé.

IMPORTANT : Le blocage temporel bloque aussi pendant le temps respectif la porte (« porte 1 »), pour la platine de contrôle de laquelle on a ajusté le blocage avec les cavaliers. **Cela permet de bloquer aussi une seule porte pendant un certain temps, sans qu'elle dépend d'une autre porte.**

Connexion :
Dans la commande centrale antidéflagrante il faut continuer la connexion du contact relais « d » de la porte sur la platine de contrôle de laquelle on a ajusté le blocage temporel, du bornier KL16 au borne respectif du bornier KL 17. De ce borne il faut mettre un pont aux bornes des autres portes à bloquer.
L'affichage rouge du terminal de commande signale le blocage temporel.

Note : S'il faut bloquer seulement la porte sur la platine de contrôle de laquelle on a ajusté le blocage temporel, la connexion sur le bornier KL17 n'est pas impérative pour le fonctionnement. Cependant l'affichage rouge ne signalera pas le blocage temporel.

Exemple d'un schéma de branchement (voir la page suivante) :
Pour la porte 1 on a ajusté avec les cavaliers JA/JB un blocage temporel de 60 secondes.
En plus il faudrait bloquer aussi les portes 2 et 4 quand on ouvre la porte 1.
Connexion dans la commande centrale antidéflagrante : On connecte le contact d du bornier KL 16 à la borne 1 du bornier KL 17 et puis on met un pont du borne 1 au borne 2 (pour la porte 2) et 4 (pour la porte 4) (voir le schéma de branchement à la page suivante).

© DICTATOR Technik GmbH • Gutenbergstr. 9 • 86356 Neusäß • Allemagne
Tel. +49(0)821-24673-0 • Fax +49(0)821-24673-90 • Email info@dictator.de • 20200616

Renseignements généraux commande centrale antidéflagrante - suite

Blocage temporel de portes (ajusté par les cavaliers JA et JB) - suite

Schéma de branchement :

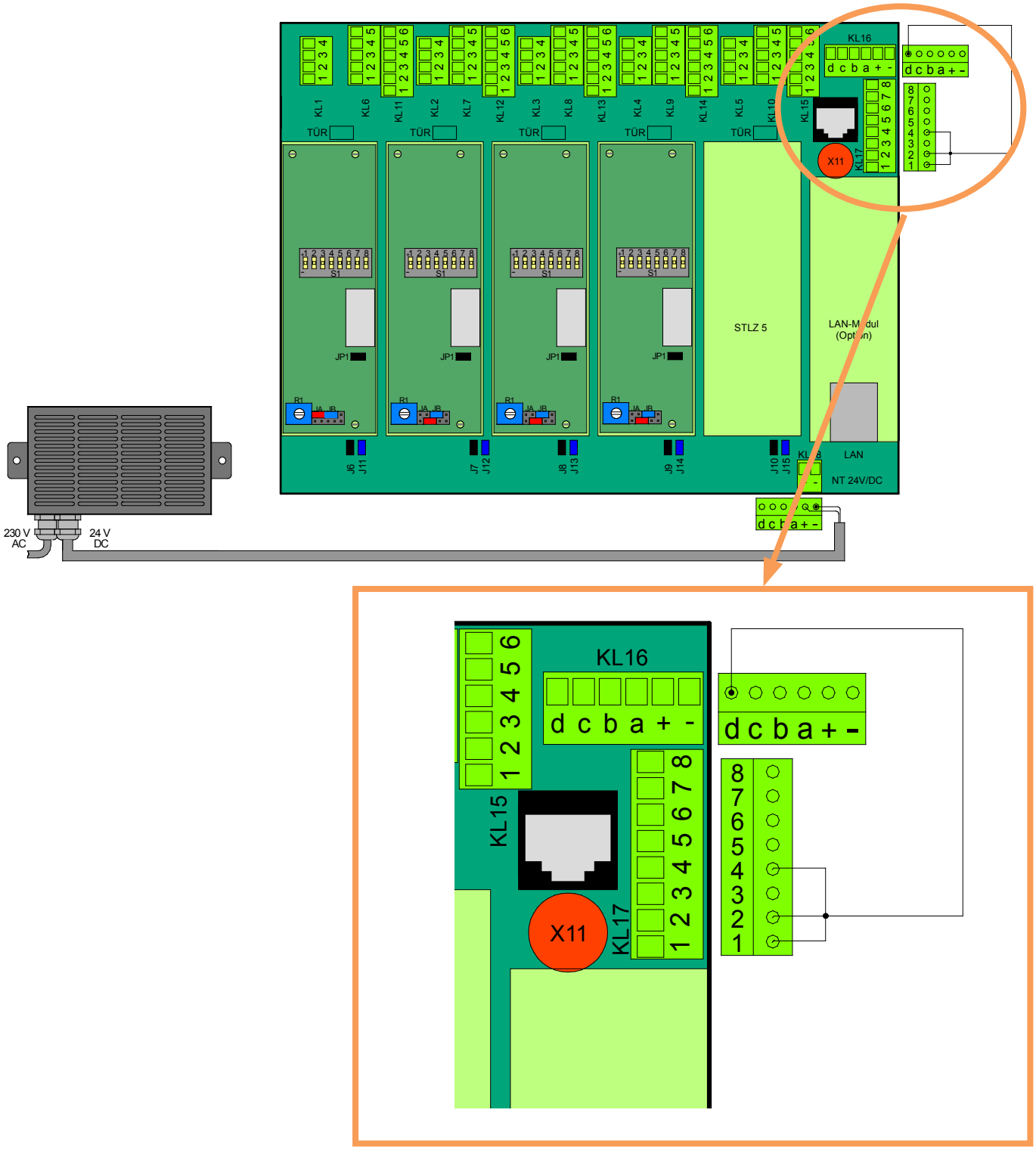

Renseignements généraux : Commande centrale RJ - suite

Potentiomètre pour ajuster l'intervalle de suppression

Après avoir poussé le bouton piézo du terminal de commande, la porte est déverrouillée pendant une durée réglable. Cette durée est ajustée par le potentiomètre de la platine de contrôle respective dans la commande centrale RJ et détermine pendant quelle durée après avoir poussé le bouton piézo on peut ouvrir la porte. Après la durée expirée, la porte est verrouillée de nouveau. Il n'a pas d'importance, si l'on ouvre la porte ou non. La durée à ajuster dépend entre autres du fait s'il s'agit d'un sas pour des personnes ou des matériaux ou si l'on veut enchaîner aussi une fonction de surveillance (voir positionnement cavalier JA à la page BZ014/015).

Temps à ajuster : 1 - 32 secondes

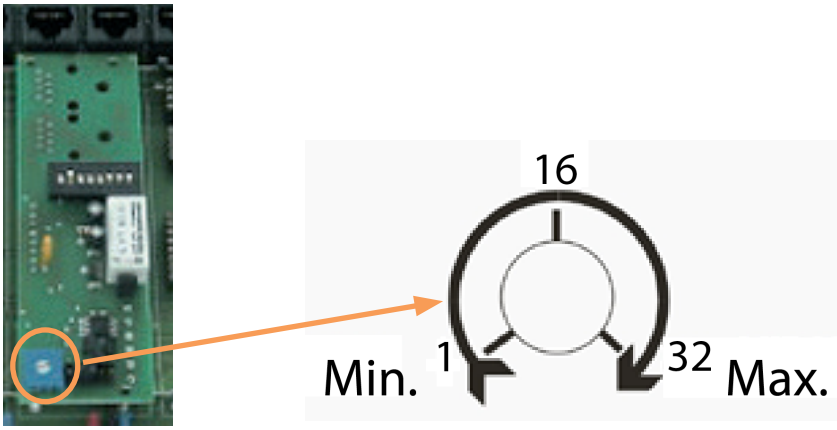

Potentiomètre

Enregistrer des modifications de réglage dans les platines de contrôle

Après chaque modification de réglages sur des platines de contrôle dans la commande centrale RJ, il faut déconnecter l'installation pendant une courte durée et puis la connecter de nouveau. Autrement les valeurs modifiées ne seront pas adoptées. Cela s'applique à modifier l'intervalle de suppression décrit ci-dessus aussi bien qu'à modifier les relations des portes à l'aide des commutateurs DIP.

© DICTATOR Technik GmbH • Gutenbergstr. 9 • 86356 Neusäß • Allemagne
Tel. +49(0)821-24673-0 • Fax +49(0)821-24673-90 • Email info@dictator.de • 20200616

Notices de montage générales : Transformateur d'alimentation

Montage du transformateur d'alimentation

En choisissant le lieu de montage pour le transformateur d'alimentation il faut observer les points suivants :

- Montage seulement dans des lieux secs (type de protection IP 30)
- Avec des températures ambiantes inférieures à 0 °C (admissible -10 °C jusqu'à +50 °C), il faut faire attention que le transformateur ne se couvre pas de givre.
- Les grilles d'aération latérales doivent rester libres et l'air doit pouvoir circuler sans encombre.
- **Le transformateur d'alimentation est prêt à brancher et il n'est pas nécessaire de l'ouvrir pour le montage.**

  La longueur des câbles confectionnés et prêts à brancher influence aussi le choix du lieu de montage :

  Distance à une prise 230 VAC : maxi 1,5 m
  Distance à la commande centrale RJ du système : maxi 2,0 m

IMPORTANT :
Seulement un électricien peut ouvrir un transformateur d'alimentation !

Les transformateurs d'alimentation se fixent par leurs deux brides latérales avec des vis M5.

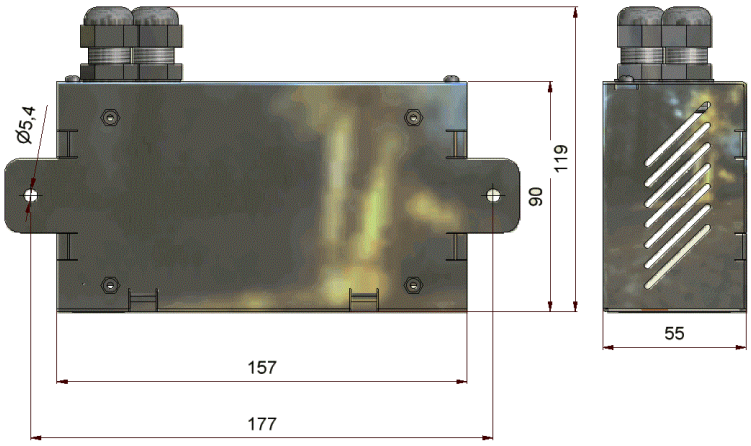

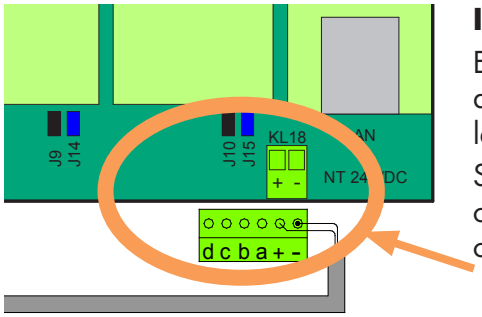

IMPORTANT :

Enfichant le câble embrochable dans la commande centrale RJ, il faut absolument faire attention que le connecteur à 6 pôles soit enfiché avec le côté marqué « + » et « - » dans le connecteur femelle à 2 pôles.

Si le système sas comprend deux commandes centrales RJ, on peut connecter le câble du transformateur d'alimentation à n'importe quelle commande centrale RJ.

Notices de montage générales : Terminaux de commande

Montage des terminaux de commande BTZ et BT3, et de la minuterie

Généralement, on choisit pour les terminaux de commande le montage **encastré** directement dans l'huisserie. Surtout dans des salles blanches, les plastrons devraient former une surface plane avec l'huisserie.

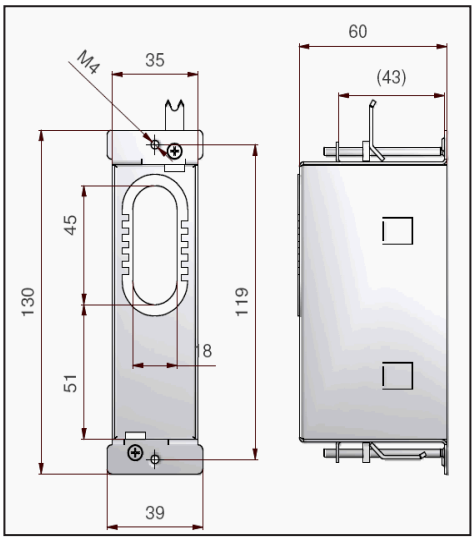

La boîte de branchement encastrée standard, réf. 710829 (voir le croquis coté ci-contre) se prête pour monter les terminaux de commande et la minuterie. Comme le terminal pour issues de secours est plus haut, il a besoin de la boîte de branchement encastrée spéciale, réf. 710834.

Pour monter le terminal **directement dans l'huisserie - sans boîte de branchement -** il faut préparer une découpure selon le plan ci-contre. Avec ce type de montage, le plastron du terminal repose sur le profilé, c.-à-d. il y aura un petit gradin.

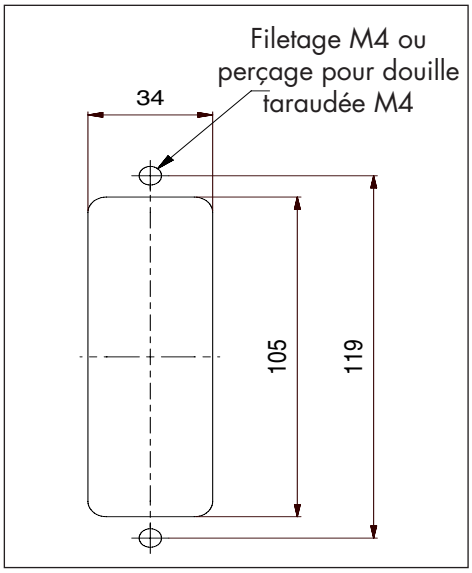

Pour les cas où un montage encastré/dans l'huisserie n'est pas possible, il y a des boîtes de branchement, montage **en saillie**. Elles sont peintes à la poudre.

On introduit les câbles de l'arrière dans ces boîtes.

Le plan ci-contre montre la boîte de branchement en saillie pour le terminal de-commande et la minuterie.

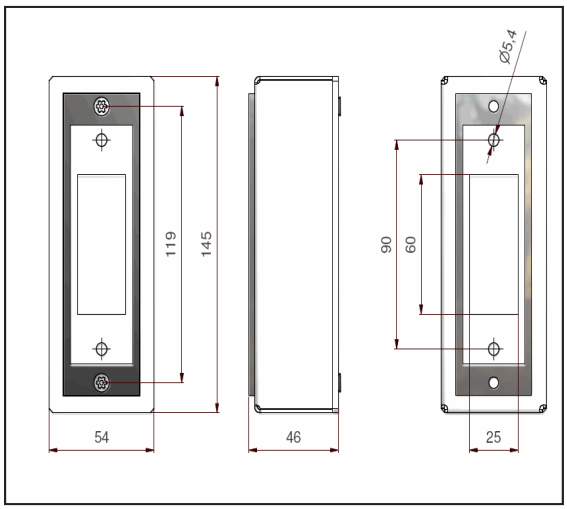

© DICTATOR Technik GmbH • Gutenbergstr. 9 • 86356 Neusäß • Allemagne
Tel. +49(0)821-24673-0 • Fax +49(0)821-24673-90 • Email info@dictator.de • 20200616

Renseignements généraux : terminaux de commande

Versions

Chaque porte du système sas a besoin de deux versions différentes de terminaux de commande :

- Terminal de commande BTZ (connexion à la commande centrale RJ)
- Terminal de commande BT3 (connexion au terminal de commande BTZ)

Il n'y a qu'une seule différence entre les deux versions : le terminal de commande BTZ a, contrairement au terminal de commande BT3 (qu'on utilise aussi dans le système décentralisé) une douille à fiche additionnelle pour le câble de connexion vert à la commande centrale RJ.

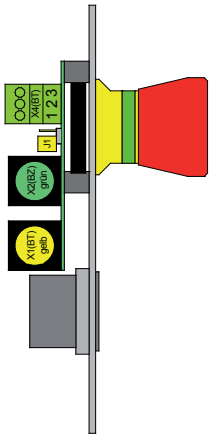

Terminal de commande BTZ
avec douille à fiche verte et jaune

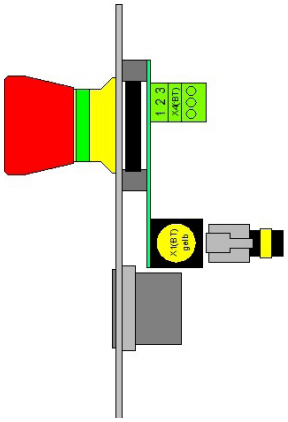

Terminal de commande BT3
seulement avec une douille à fiche jaune

Les deux versions du terminal sont disponibles avec et sans bouton d'ouverture de secours. On peut les combiner à volonté.

Renseignements généraux : Terminaux de commande
- suite

Eclairage du bouton de commande (bouton piézo)

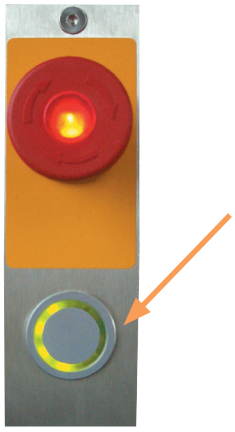

L'éclairage cricoïde du bouton de commande indique l'état de la porte (ouverte ou verrouillée). Les couleurs ont la signification suivante :

- **Eclairage cricoïde « vert »** : La porte est verrouillée comme il faut. On peut la déverrouiller en poussant le bouton piézo et puis l'ouvrir.
- **Eclairage cricoïde « rouge »** : La porte est verrouillée comme il faut. Pour le moment, il n'est pas possible de l'ouvrir comme elle est bloquée par une autre porte ouverte. La couleur de l'éclairage changera seulement à « verte » quand l'autre porte sera fermée.
- **Aucun éclairage cricoïde :** C'est toujours le cas quand il n'y a pas un feedback du dispositif de verrouillage au terminal de contrôle. *Fonction régulière :* La porte est déverrouillée ou ouverte.

  Etats fautifs :
  - La porte est ouverte, bien qu'elle ne soit pas déverrouillée.
  - L'ouverture de secours est activée.
  - Le système est hors service.
  - Le contact-relais du dispositif de verrouillage ne commute pas (par ex. la contre-plaque n'adhère pas complètement à la ventouse).

Connexions aux terminaux de commande

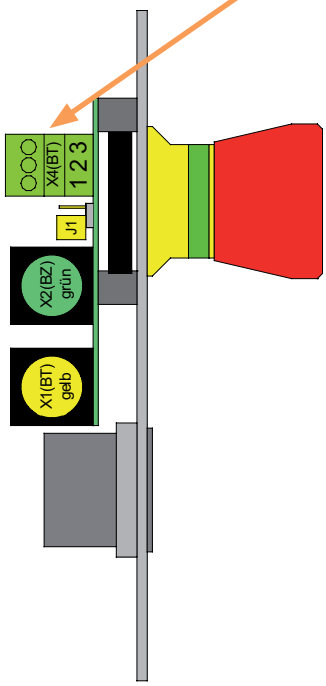

Bornier X4

A ce bornier on peut connecter des boutons à grande surface ou des contrôles d'accès (condition préalable : ils ont un contact à potentiel libre).

Fonction normale :

X4/1 - X4/2 ponté (configuration usine)
X4/2 - X4/3 ouvert

Connexion d'un bouton à grande surface (égal en droits avec le bouton piézo) :

X4/1 - X4/2 ponté
X4/1 - X4/3 connexion d'un bouton à grande surface

Connexion d'un contrôle d'accès

Option 1 : Le contrôle d'accès remplace la fonction du bouton piézo
X4/1 - X4/3 connexion du contrôle d'accès

Option 2 : Le contrôle d'accès débloque le bouton piézo. Ensuite il faut pousser celui pour déverrouiller la porte (à condition que l'éclairage cricoïde soit vert).
X4/1 - X4/2 connexion du contrôle d'accès

IMPORTANT : Quand on connecte un contrôle d'accès, il faut enlever le pont entre X4/1 et X4/2. Le câble entre le terminal et le contrôle d'accès ne doit pas être plus long que 5 mètres (voir aussi page BZ029).

© DICTATOR Technik GmbH • Gutenbergstr. 9 • 86356 Neusäß • Allemagne
Tel. +49(0)821-24673-0 • Fax +49(0)821-24673-90 • Email info@dictator.de • 20200616

Renseignements généraux : Terminaux de commande
- suite

Bouton d'ouverture de secours

Le bouton d'ouverture de secours illuminé permet de déverrouiller la porte dans une situation dangéreuse, même si elle est verrouillée. Après avoir été activé, le bouton reste verrouillé dans la position poussée.

Pour remettre le système sas en service, on déverrouille le bouton d'ouverture de secours en le tournant. Après un retard court, le système sera de nouveau en état de marche.

Normalement l'ouverture de secours déverrouille seulement la porte correspondante (ouverture de secours locale). Mais il est aussi possible de déverrouiller toutes les portes d'un système sas en poussant un bouton d'ouverture de secours (ouverture de secours globale). Voir aussi l'information à la page GNAZ01.

Transmettre l'actionnement du bouton d'ouverture de secours

On peut transmettre l'actionnement d'un bouton d'ouverture de secours sur une porte du système sas selon le schéma de branchement suivant, toutefois sans rapport direct à la porte où l'ouverture de secours avait été actionné.

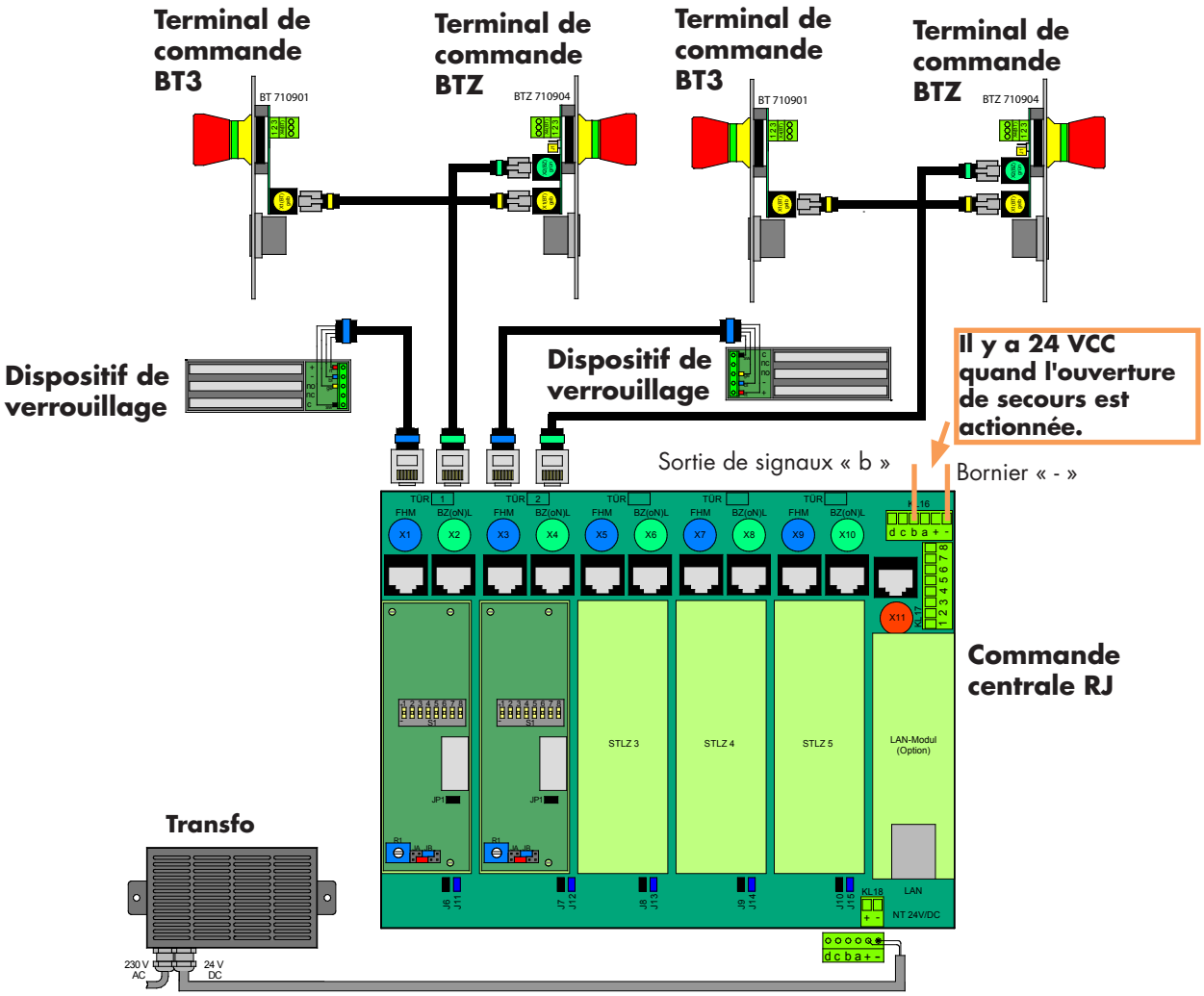

Renseignements généraux : Terminal de commande BTZ

Cavalier J1 dans le terminal de commande BTZ

Cavalier J1
Le cavalier J1 dans le terminal de commande BTZ est mis en usine toujours sur une seule broche et doit rester ainsi.

EXCEPTION : Il faut mettre le cavalier sur les deux broches si l'on utilise seulement un terminal de commande BTZ sur la porte, c.-à-d. qu'on ne connecte pas un terminal de commande BT3 au revers de la porte (par ex. dans des sas pour de matériel qu'on utilise seulement d'un côté).

Pour enlever ou déplacer les cavaliers, vouloir utiliser une pince plate d'un mécanicien de précision !

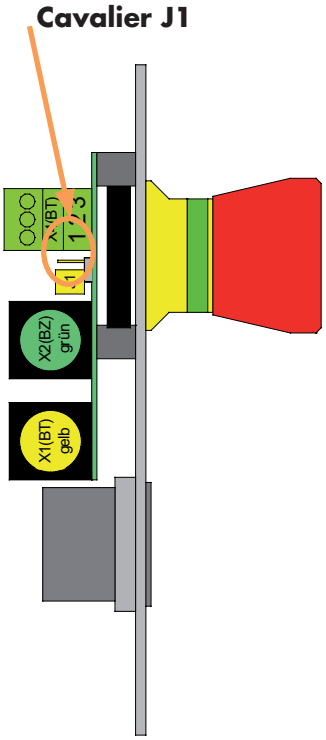

Etat de livraison - standard

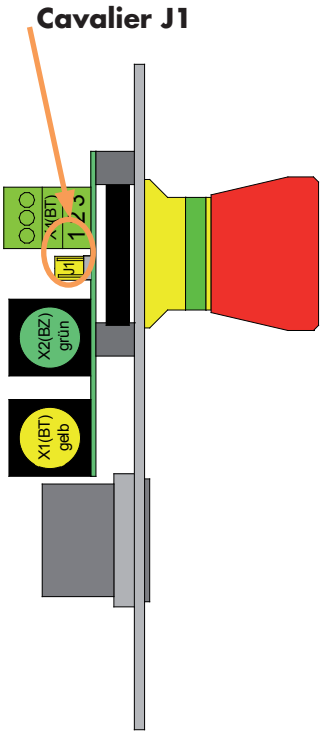

Position du cavalier J1 quand on utilise seulement un terminal de commande BTZ (Stand alone)

© DICTATOR Technik GmbH • Gutenbergstr. 9 • 86356 Neusäß • Allemagne
Tel. +49(0)821-24673-0 • Fax +49(0)821-24673-90 • Email info@dictator.de • 20200616

Renseignements généraux : Terminal de commande BT3

Connexion du terminal de commande BT3

On connecte le terminal de commande BT3 au terminal de commande BTZ avec le câble plat embrochable marqué jaune. Dans le terminal de commande BT3, il n'y faut rien ajuster.

Si l'on ne connecte pas un terminal de commande BT3 (type d'installation Stand alone du terminal de commande BTZ), il ne faut que déplacer le cavalier J1 dans le terminal de commande BTZ (voir page BZ022).

Données techniques des composants

Commande centrale RJ

Alimentation	24 VCC +/-15%
Consommation version de base pour 2 portes	100 mA
Consommation par porte additi-onnelle	50 mA
Consommation relais ouverture de secours globale	30 mA
Consommation module LAN	100 mA
Type de protection	IP 20
Plage de température	-10 °C jusqu'à +40 °C
Longueur maxi du câble aux terminaux	15 m

Terminal de commande BTZ

Alimentation	24 VCC +/-15 %
Consommation avec ouv. de secours sans ouverture de secours	maxi 30 mA maxi 15 mA
Type de protection	IP 20 (bouton de commande IP 65)
Bouton de commande	bouton piézo avec éclairage cricoïde bicolore
Bouton d'ouverture de secours	bouton verrouillant à frapper en forme de champignon, éclairé
Groupe de contacts ouv. de secours	1 contact de travail (NO) : 500 mA
Plage de température	-10 °C jusqu'à +40 °C

Terminal de commande BT3

Alimentation	24 VCC +/-15 %
Consommation avec ouv. de secours sans ouverture de secours	maxi 30 mA maxi 15 mA
Type de protection	IP 20 (bouton de commande IP 65)
Bouton de commande	bouton piézo avec éclairage cricoïde bicolore
Bouton d'ouverture de secours	bouton verrouillant à frapper en forme de champignon, éclairé
Groupe de contacts ouv. de secours	1 contact de travail (NO) : 500 mA
Plage de température	-10 °C jusqu'à +40 °C

© DICTATOR Technik GmbH • Gutenbergstr. 9 • 86356 Neusäß • Allemagne
Tel. +49(0)821-24673-0 • Fax +49(0)821-24673-90 • Email info@dictator.de • 20200616

Données techniques des composants - suite

Transformateurs d'alimentation

Alimentation	100 - 240 VCA / 46 - 63 Hz
Consommation maxi	0,9 A (version 2,7 A) 1 A (version 5 A
Tension de sortie	24 VCC (+/-10 %)
Courant de sortie	2,7 A (65 W) resp. 5 A (120 W)
Type de protection	IP 30 (seulement pour des lieux secs)
Plage de température	-10 °C jusqu'à +50 °C

Minuterie

Alimentation	24 VCC +/-15 %
Consommation minuterie	maxi 20 mA
Consommation indicateur additionnel - module additif	maxi 2 mA
Consommation minuterie - indicateur additionnel	maxi 10 mA
Type de protection	IP 20
Plage de température	-10 °C jusqu'à +40 °C
Intervalles de temps	16 durées préréglées 0, 15, 20, 25, 30, 35, 40, 50, 60, 120, 180, 240, 300, 420, 540, 660 secondes) durée max. 2,75 heures
Nombre de portes à commander	6 portes « blanches » - et maxi 6 portes « noires »

Terminal pour issues de secours

Alimentation	24 VCC +/-15 %
Consommation	maxi 80 mA
Type de protection	IP 20
Bouton d'ouverture de secours	bouton verrouillant à frapper en forme de champignon, éclairé
Groupe de contacts ouv. de secours	2 contacts de rupture (NC) : 2,8 A
Entrée système avertisseur de danger	contact de rupture
Sortie signaleur (p.ex. avertisseur)	24 VCC, maxi 1,4 A
Plage de température	-10 °C jusqu'à +40 °C

EU Declaration of Conformity

This Declaration of Conformity is only valid as complete appendix, including power packs (part nos. 710762, 710763, 710780, 710718, 710782, 710783)

Manufacturer

DICTATOR Technik GmbH
Gutenbergstraße 9
86356 Neusäß, GERMANY

Product Description

Control and operating terminals

710759 Control terminal ST1
710761 Control terminal ST3
710764 Control terminal ST 1 ZK
710767 Control terminal ST 1 oN
710768 Control terminal ST 1 SA
710775 Control terminal ST 1 SA oN
710800 (I) Control terminal ST P
710801 (I) Operating terminal BT P
710802 (I) Control terminal SToN P
710803 (I) Control terminal BToN P
710825 Control terminal ST U
710826 Operating terminal BT U
710827 Control terminal SToN U
710900 (I) Control terminal ST3 Plus
710901 (I) Operating terminal BT3
710902 (I) Control terminal ST3oN Plus
710903 (I) Operating terminal BT3oN
710904 Operating terminal BTZ for central controller
710905 Operating terminal BTZoN for central controller
710910 (I)) Control terminal ST3 Basic
710912 (I)) Control terminal ST3oN Basic
710833 Emergency-open terminal FT P
710860 Emergency-open terminal FT3
710980 Control terminal ST3 T RFID
710981 Operating terminal BT3 T RFID
710982 Control terminal ST3 ToN RFID
710983 Operating terminal BT3 ToN RFID
710984 Operating terminal BTZ T RFID
710985 Operating terminal BTZ ToN RFID
710986 Control terminal ST3 T Plus RFID
710987 Control terminal ST3 ToN Plus RFID

Distribution boxes, central controllers, accessories

710807 Distribution box VK1
710821 Distribution box VK2
710922 Distribution box VK3
710920 Central controller RJ
710924 Central controller SK
710769 Time control unit ZS
710805 (I) Time control unit ZS
710806 (I) Secondary display ZA
710808 Extension module ZE

Hausanschrift Gutenbergstr. 9 • D-86356 Neusäß
Telefon ++ 49 821 2 46 73-0
Telefax ++ 49 821 2 46 73 90

Sitz Neusäß - HRB Augsburg 10279
Geschäftsführer : Dipl.-Kfm. Karen Stech
Markus Kalchgruber

© DICTATOR Technik GmbH • Gutenbergstr. 9 • 86356 Neusäß • Allemagne
Tel. +49(0)821-24673-0 • Fax +49(0)821-24673-90 • Email info@dictator.de • 20200616

DICTATOR

The provider herewith declares that the mentioned components of the interlock control system comply with the listed EU directives and the relevant Community harmonization legislation – including their changes valid at the date of this declaration.

A) EU directives

- 2014/35/EU low voltage directive
- 2014/30/EU EMC directive
- 2011/65/EU RoHS directive

B) The following harmonized European standards have been applied:

- **EN 60950-1:2006+A11+A1+A12:** : Information technology equipment - Safety - part 1: General requirements
- **DIN EN 61000-6-2:2006-03:** Electromagnetic compatibility (EMC) - part 6-2: Generic standards – Immunity to interference for industrial sectors (IEC 61000-6-2:2005)
- **DIN EN 61000-6-4:2011-09:** Electromagnetic compatibility (EMC) - part 6-4: Generic standards – Transient emissions for industrial sectors (IEC 61000-6-4:2006 + A1:2010)

C) The following other standards and directives have been applied:

- **VDE 0701:** Maintenance, changing and testing of electrical devices

Addendum to the EMC directive 2014/30/EU:
When there are effects of bursts, for improving the HF shielding we recommend to use a mains filter (type: Schaffner FN 2070 6 06 or similar) in the mains cable of the power pack or to earth the casing of the power pack also externally.

Authorized person for documents:
Stephan Lang, Gutenbergstraße 9, 86356 Neusäß

Neusäß, 9 May 2016

Dipl.-Kfm. Karen Stech
Managing Director

Hausanschrift Gutenbergstr. 9 • D-86356 Neusäß
Telefon ++ 49 821 2 46 73-0
Telefax ++ 49 821 2 46 73 90
Internet http://www.dictator.de
E – Mail info@dictator.de

Sitz Neusäß - HRB Augsburg 10279
Geschäftsführer : Dipl.-Kfm. Karen Stech
Markus Kalchgruber

© DICTATOR Technik GmbH • Gutenbergstr. 9 • 86356 Neusäß • Allemagne
Tel. +49(0)821-24673-0 • Fax +49(0)821-24673-90 • Email info@dictator.de • 20200616

Aide au diagnostic

Avant d'ouvrir de revêtements ou démonter de composants du système sas, il faut les déconnecter du réseau électrique, c.-à-d. couper l'alimentation des transformateurs d'alimentation !

Il faut aussi couper l'alimentation des transformateurs d'alimentation avant toute intervention (réglage, branchement) dans des composants du système.

Aucun éclairage cricoïde aux terminaux

IMPORTANT : Cela n'est pas toujours une erreur. En opération normale, l'éclairage cricoïde est toujours éteint quand il n'y a pas une information d'exécution du dispositif de verrouillage au terminal de commande respectif, c.-à-d. la porte est déverrouillée ou ouverte.

Si cela ne s'applique pas, ça peut indiquer une erreur.

Erreurs :

- La porte est ouverte, bien qu'elle n'est pas déverrouillée.
- L'ouverture de secours a été appuyée.
- Le système est hors service.
- Le contact-relais du dispositif de verrouillage ne commute pas (par ex. la contre-plaque n'adhère pas complètement à la ventouse).

Le terminal de commande BT3 est connecté, mais ne fonctionne pas.

Le câble plat jaune connecte le terminal de commande BT3 au terminal de commande BTZ, mais en appuyant sur le bouton piézo ou le bouton d'ouverture de secours il n'y a aucune réaction : Contrôler la position du cavalier J1 dans le terminal de commande BTZ correspondant. Le cavalier doit être placé seulement sur une broche, ne pas sur les deux (voir page BZ022).

Sur une porte il y a seulement un terminal de commande BTZ, pas un BT3, mais il ne fonctionne pas.

Toutes les fois qu'on utilise un terminal de commande BTZ seul, c.-à-d. il n'y a pas un terminal de commande BT3 à l'autre côté de la porte, il faut placer le cavalier J1 du terminal de commande BTZ sur les deux broches (voir page BZ022).

Bouton piézo est éclairé, mais sans fonction.

Le bouton piézo est éclairé, mais ne déverrouille pas la porte quand on y appuye : Contrôler le bornier X4 du terminal de commande. Il faut que se trouve dans le bornier X4 un pont entre X4/1 et X4/2.

Dans un terminal, il n'y a pas d'alimentation.

Il n'y a pas d'alimentation 24 VCC : contrôler si le câble de connexion du transfo est enfiché avec la partie du connecteur marquée +/- dans la douille à fiche de la commande centrale RJ !

© DICTATOR Technik GmbH • Gutenbergstr. 9 • 86356 Neusäß • Allemagne
Tel. +49(0)821-24673-0 • Fax +49(0)821-24673-90 • Email info@dictator.de • 20200616

Aide au diagnostic - suite

La porte se déverrouille elle-même - sans qu'on appuye le bouton piézo.

- Contrôler, si se peuvent produire à cause de surtension des influences perturbatrices sur le transformateur d'alimentation ou bien par induction directement sur les câbles de connexion des terminaux. Le cas échéant, monter un filtre d'alimentation (type : Schaffner FN 2070-6-06 ou similaire) dans le câble secteur du transformateur d'alimentation ou en plus mettre le carter du transfo externement à terre. Ou munir des câbles étant exposés à des tensions d'induction particulièrement fortes, d'une ferrite à rabat.

Les dispositifs de verrouillage ne fonctionnent pas correctement.

- Contrôler, si les dispositifs de verrouillage sont appropriés pour 24 VCC respectivement si le cavalier des ventouses à grande surface est mis à 24 VCC.
- Contrôler, si la contre-plaque des ventouses à grande surface adhère complètement à la surface de la ventouse - sans des tensions mécaniques (on peut se servir aussi d'une contre-plaque séparée). Si nécessaire, améliorer le montage de la ventouse à grande surface et de la contre-plaque.
- Contrôler, si l'entrée dans la gâchette d'une gâche électrique fonctionne bien (avec des joints de porte trop serrés, il peut s'arriver que le demi-tour de la gâche ne s'enclenche pas correctement).
- Contrôler le contact-relais (il faut toujours raccorder le contact de travail NO). Avec des ventouses à grande surface avec contact-relais, on peut contrôler le contact-relais seulement sous tension. Avec des gâches électriques, il faut les commuter mécaniquement et aussi contrôler avec un appareil de mesure. Contrôler le fonctionnement d'un contact magnétique séparé avec un aimant permanent.

Le système sas ne fonctionne pas ou ne pas d'une manière fiable.

- Contrôler le transformateur d'alimentation : Le fusible est en bon état ? Le courant de sortie suffit pour les dispositifs branchés ?
  ATTENTION : De toute façon, d'avance il faut couper l'alimentation !!!
- Les cavaliers dans la commande centrale RJ sont mis dans la position correcte ?
- Contrôler le branchement sûr et fiable des câbles aux dispositifs de verrouillage.
- Mesurer, s'il y a 24 VCC (transformateur d'alimentation, commande centrale RJ, dispositifs de verrouillage).

Fermant la porte quand l'intervalle de suppression s'est écoulé, le dispositif de blocage verrouille seulement brièvement et ensuite se débloque tout de suite de nouveau.

Contrôler, si l'on a connecté dans le bornier X4 d'un des terminaux (de contrôle/de commande) un contrôle d'accès ou un bouton à grande surface. Si tel est le cas, le câble de connexion sur place ne doit pas être plus long que 5 mètres.

S'il est plus long que 5 mètres, il faut guider les fils connectés dans les bornes 1 et 3 (bornier X4) à part ou il faut intercaler un relais (à une distance (longueur du câble) à partir du bornier X4 maxi de 5 mètres).