Manuel technique
Système sas

Vous pouvez trouver la version actuelle de notre manuel sur notre site web sous le point « Télécharger » :
https://fr.dictator.de/produits/systemes-decluse/systeme-decentralise/

Sommaire

Manuel technique de base — Page

Instructions de sécurité	B03
Etablir la matrice de programmation	B04
« Programmer » les terminaux de contrôle	B05
Schéma exemplaire d'une installation standard à 8 portes	B06
Schéma de branchement de base : 1 armoire de distribution	B07
Schéma de branchement de base : plusieures armoires de distribution	B08
Notices de montage générales : Armoire de distribution	B09
Notices de montage générales : Transformateurs d'alimentation	B11
Notices de montage générales : Terminaux	B12
Renseignements généraux : Terminal de contrôle	B13
- Potentiomètre pour ajuster l'intervalle de suppression	B13
- Enregistrer les réglages	B13
- Indication illuminée du bouton de commande	B14
- Branchements au terminal de contrôle	B14
- Bouton d'ouverture de secours : fonctionnement et transmission	B15
- Cavaliers du terminal de contrôle « Base »	B16
Renseignements généraux : Terminal de commande	B18
Données techniques des composants	B19
Déclaration de conformité pour le système sas	B21
Aide au diagnostic	B23

Informations additionnelles

Programmer les terminaux RFID

☐ Instruction de programmation détaillée	RFID01-06

Branchement des dispositifs de verrouillage

☐ Ventouse électromagnétique	V01
☐ Gâche électrique Roureg 3	V02
☐ Gâche électrique pour portes de fuite AA332.80-F91	V03
☐ Gâche électrique pour portes de fuite coupe-feu	V04
☐ Gâche électrique pour portes va-et-vient	V05

Branchement de portes dans des chemins de fuite

☐ Terminal pour issues de secours	EltVTR01/02

Autres éléments additionnels et renseignements

☐ Branchement de la minuterie	ZM01/02
☐ Branchement de motorisations	TA01/02
☐ Ouverture de secours globale	GNA01
☐ Circuit de discrétion	Diskr01
☐ Montage du capot plombable	PH01
☐ Cavaliers du terminal de contrôle « Plus »	Plus01/02/03

© DICTATOR Technik GmbH • Gutenbergstr. 9 • 86356 Neusäß • Allemagne
Tel. +49(0)821-24673-0 • Fax +49(0)821-24673-90 • E-mail info@dictator.de • 20200616

Consignes de sécurité

L'installation et l'opération de systèmes électriques sas sont soumises à des règlements correspondants pour l'installation et l'opération de systèmes électriques. La maintenance et des essais de contrôle éventuels doit effectuer une personne instruite par le manufacteur.

Avant d'ouvrir des revêtements ou démonter des composants du système sas, il faut les déconnecter du réseau électrique, c.-à-d. couper l'alimentation des transformateurs d'alimentation !

Il faut aussi couper l'alimentation des transformateurs d'alimentation avant toute intervention (réglage, branchement) dans des composants du système.

S'il y a sur lieu des composants qu'il faut intégrer dans le système sas (par ex. systèmes de contrôle d'accès, dispositifs de verrouillage, boutons à grande surface), il est très important de clarifier au préalable avec DICTATOR s'ils correspondent aux exigences.

Avant de la mise en service il faut vérifier que toutes connexions à visser et enficher soient solidement fixées.

Etablir la matrice de programmation

Recenser les relations des portes relatives au procès

1. : Numéroter les portes du système sas d'un bout à l'autre.

2. : Dans la table suivante on recense pour chaque porte du système quelle(s) autre(s) porte(s) du système sas doit (doivent) être bloquée(s) quand cette porte est ouverte.

Exemple *: quand la porte 1 est ouverte, il faut que les portes 3 et 5 restent bloquées. Les autres portes du système sas sont libres, c.-à-d. on peut les ouvrir. Alors on entre dans la colonne « Portes qui doivent être bloquées » les numéros 3 et 5.*

Porte ouverte (base)	**Portes qui doivent être bloquées**
Porte 1	
Porte 2	
Porte 3	
Porte 4	
Porte 5	
Porte 6	
Porte 7	
Porte 8	

3. : Entrer les relations de la table ci-dessus dans la matrice ci-dessous. Les abréviations à entrer (voir la légende en bas à gauche) représentent aussi les positions dans lesquelles il faut mettre les commutateurs DIP du terminal de contrôle de la porte de base respective. Pour l'**exemple** *ci-dessus, la programmation des commutateurs DIP du terminal de contrôle de la porte 1 serait comme suit:*

Commutateurs DIP	**1**	**2**	**3**	**4**	**5**	**6**	**7**	**8**
porte 1	+	0	-	0	-	0	0	0

Matrice pour déterminer les positions des commutateurs DIP

Légende:

- **+** définit la porte pour laquelle les relations sont déterminées (porte de base).
- **-** cette porte est bloquée quand la porte de base est ouverte.
- **0** cette porte peut être ouverte, même si la porte de base est ouverte.

Numéro de la porte / **Numéro porte de base**	**Etat admissible des autres portes du système en fonction de la porte de base ouverte**							
	1	**2**	**3**	**4**	**5**	**6**	**7**	**8**
1	+							
2		+						
3			+					
4				+				
5					+			
6						+		
7							+	
8								+

© DICTATOR Technik GmbH • Gutenbergstr. 9 • 86356 Neusäß • Allemagne
Tel. +49(0)821-24673-0 • Fax +49(0)821-24673-90 • E-mail info@dictator.de • 20200616

« Programmation » des terminaux de contrôle

Ajuster les valeurs de la matrice (voir la page précédente)

Dans la configuration par défaut tous les 8 commutateurs DIP (voir la partie marquée dans le dessin en-dessous) se trouvent dans la position centrale **0**.
D'abord il faudrait **marquer** chaque terminal de contrôle du **numéro de la porte** où il sera monté. Il y a assez de place sur le jaune autocollant rond.
Puis mettre les commutateurs DIP dans les positions qu'on avait déterminé pour cette porte.
Exemple : Il s'agit du terminal de contrôle de la porte 1. Le système sas se compose de 5 portes en tout. Si la porte 1 est ouverte, il faut que les portes 3 et 5 soient bloquées, les portes 2 et 4 n'ont aucune importance pour la porte 1.

Numéro de la porte / Numéro porte de base	Etat admissible des autres portes du système en fonction de la porte de base ouverte							
	1	2	3	4	5	6	7	8
1	+	0	-	0	-	0	0	0

Par conséquent, le commutateur DIP 1 est mis vers le haut en position +, les commutateurs DIP 3 et 5 ver le bas en position - et les commutateurs DIP 2 et 4 restent en position 0. Les commutateurs DIP 5 - 8 qui sont libres/pas assignés à une porte restent aussi en position 0.

IMPORTANT (surtout en cas de modifications): Il faut toujours déconnecter et puis connecter le système de nouveau, afin que le système adopte le réglage nouveau.

IMPORTANT :
Couper l'alimentation du système avant toute intervention sur les terminaux de contrôle !

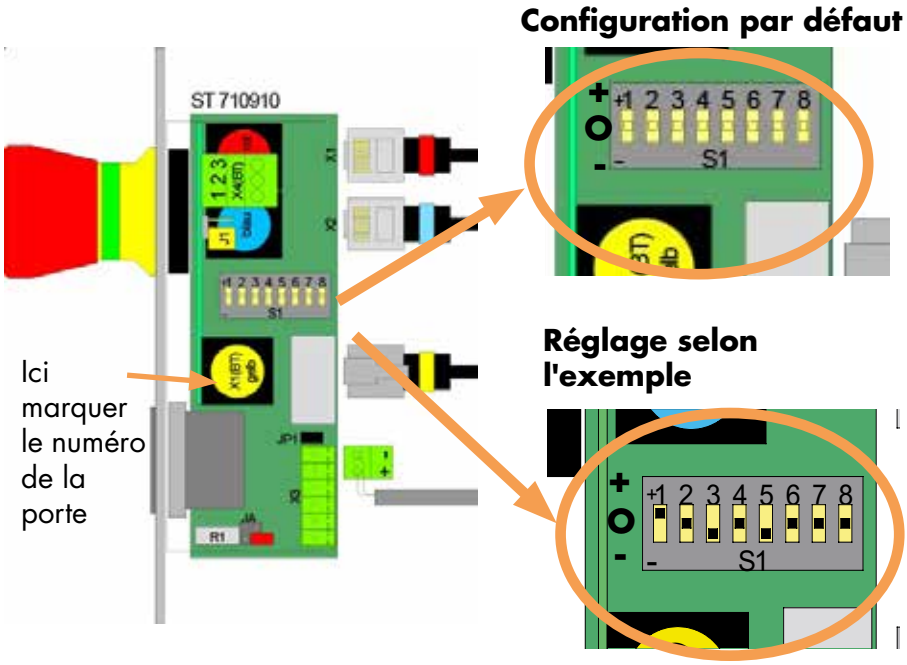

Légende:

- **+** définit la porte pour laquelle les relations sont déterminées (porte de base).
- **-** cette porte est bloquée quand la porte de base est ouverte.
- **0** cette porte peut être ouverte, même si la porte de base est ouverte.

Schéma de branchement exemplaire d'une installa-tion standard à 8 portes et 3 armoires de distribution

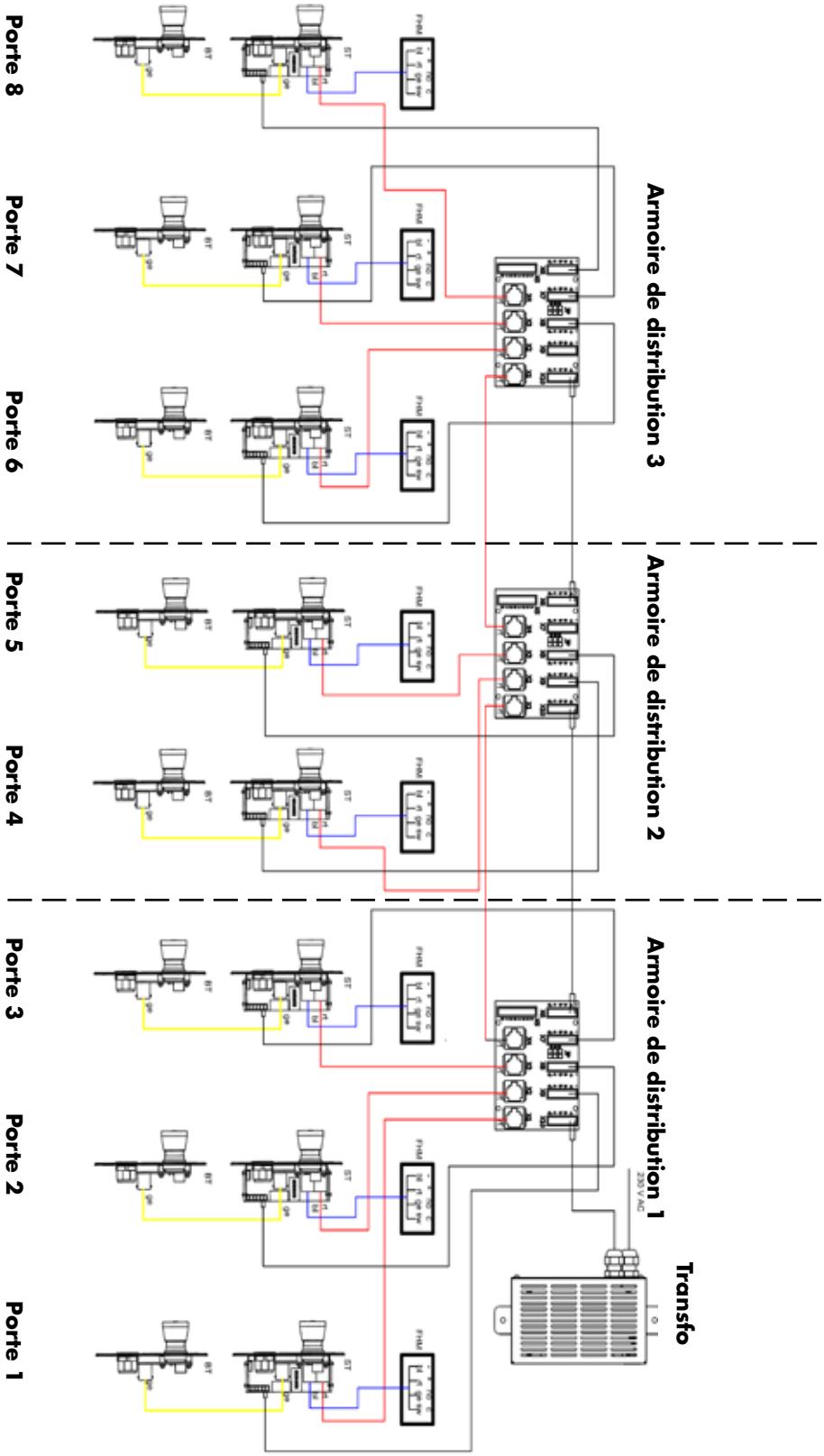

© DICTATOR Technik GmbH • Gutenbergstr. 9 • 86356 Neusäß • Allemagne
Tel. +49(0)821-24673-0 • Fax +49(0)821-24673-90 • E-mail info@dictator.de • 20200616

Schéma de branchement de base : 1 armoire de distribution

On peut raccorder au maximum 4 portes à une armoire de distribution. Le schéma ci-après montre avec quels câbles on connecte les composants individuels.

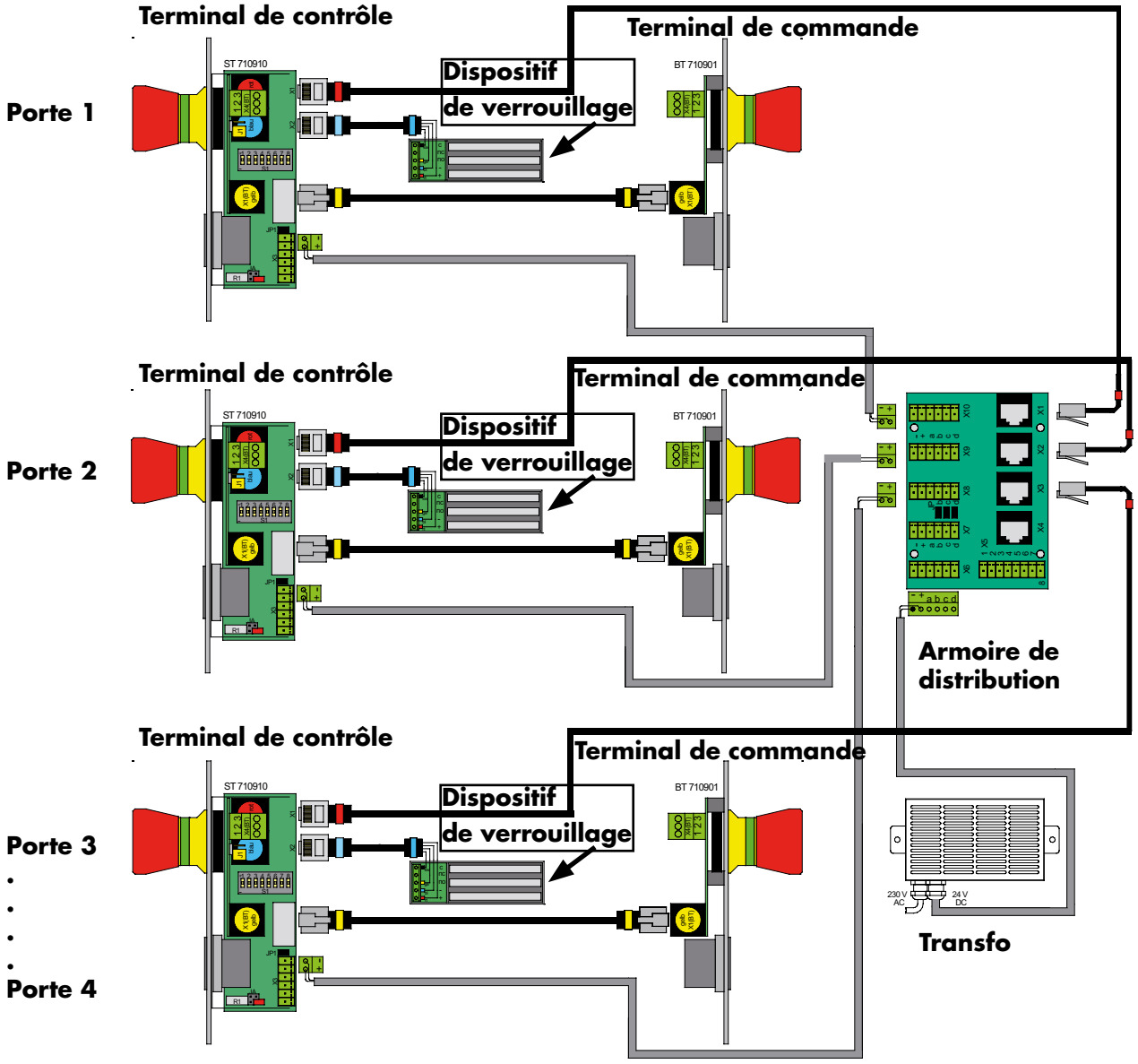

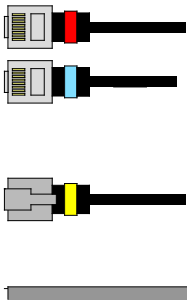

Câble de contrôl - marqué rouge

Câble de connexion au dispositif de verrouillage - marqué bleu

Câble de connexion entre terminal de contrôle/commande - marqué jaune

Câble d'alimentation (à 2 ou 6 conducteurs)

Schéma de branchement de base : plusieures armoires de distribution

Aussi deux ou plusieures armoires de distribution se connectent seulement avec les câbles embrochables du système sas. On peut le raccorder le transformateur d'alimentation à n'importe quelle armoire de distribution du système.

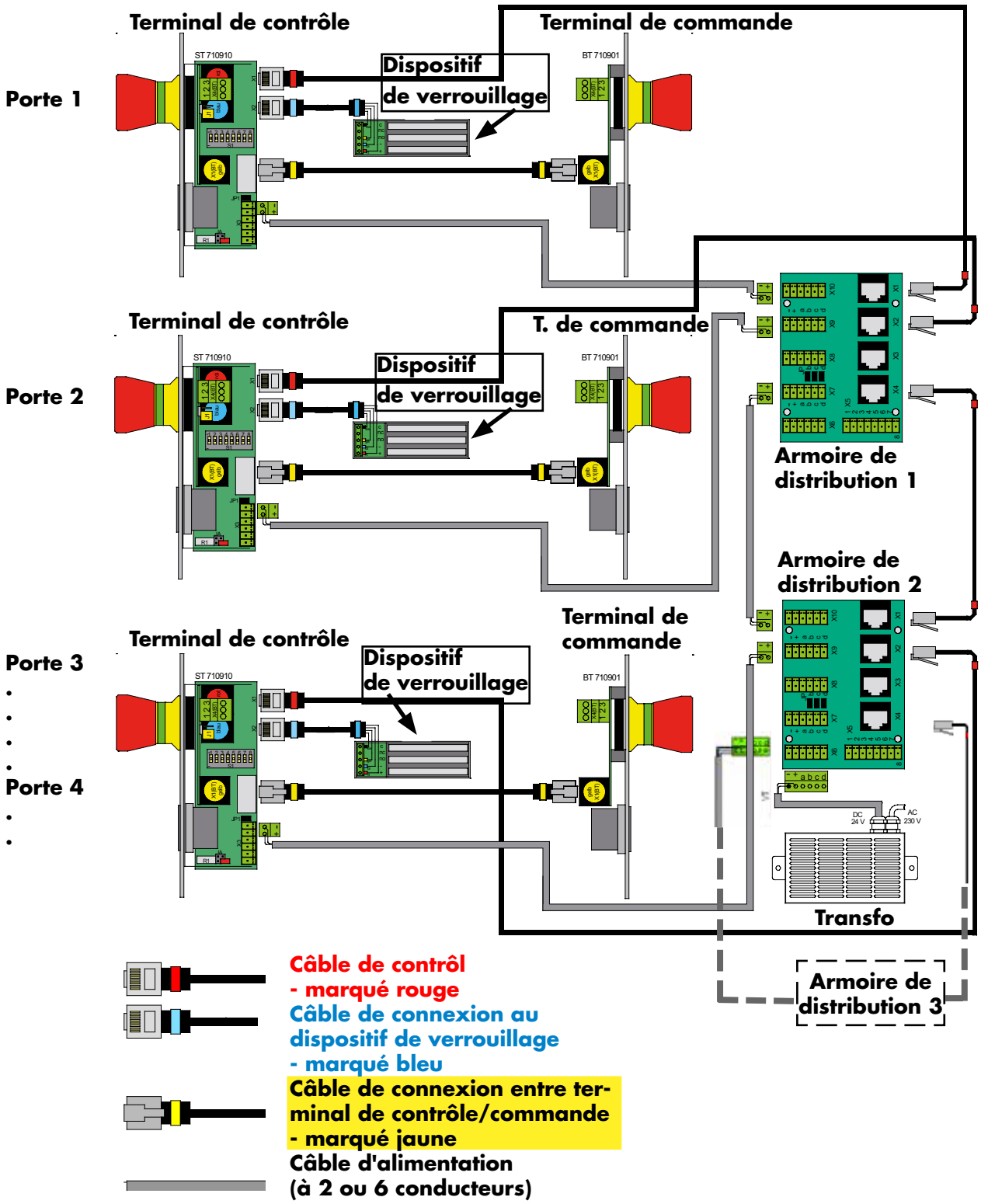

© DICTATOR Technik GmbH • Gutenbergstr. 9 • 86356 Neusäß • Allemagne
Tel. +49(0)821-24673-0 • Fax +49(0)821-24673-90 • E-mail info@dictator.de • 20200616

Notices de montage générales : Armoire de distribution

Lieu de montage

En choisissant les lieux de montage pour les armoires de distribution, il faut tenir en compte les points suivants :

- Montage seulement dans des lieux secs (type de protection IP 20)
- Distance aux portes à connecter : la **distance** entre l'armoire de distribution et un terminal ou bien entre deux armoires de distribution ne doit pas dépasser **15 m**.

Les câbles d'alimentation sont disponibles avec 3, 5, 10 et 15 m de longueur, les câbles de contrôle avec 3, 5 et 10 m de longueur. S'il faut un câble de contrôle de 15 m, on connecte un câble de 10 m et un de 5 m à l'aide du coupleur (référence 710943).

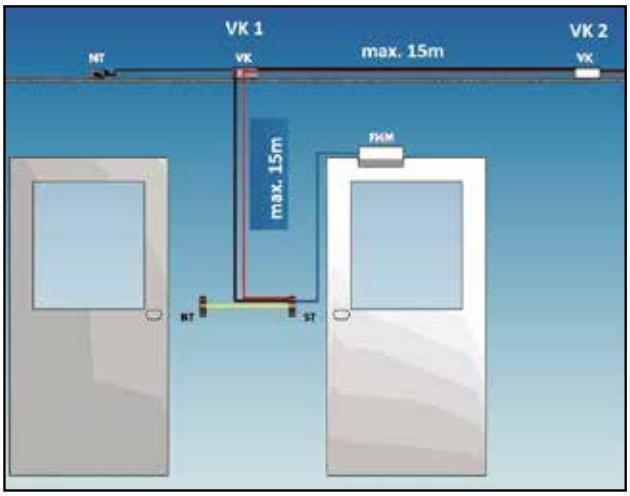

Choisir les douilles à fiche pour la connexion

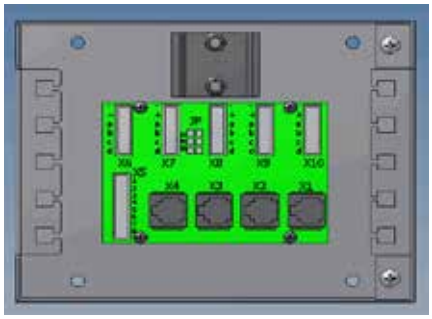

Avec un simple système sas standard on peut choisir les douilles à fiche pour les câbles librement (exception : pour réaliser des fonctions spéciales).

Douilles à fiche X6, X7, X8, X9, X10 : Celles sont prévues pour enficher les câbles d'alimentation (non seulement aux terminaux de contrôle, mais aussi entre les armoires de distribution). Si l'on utilise le câble à 2 conducteurs, il faut l'enficher dans +/- .

Douilles à fiche X1, X2, X3, X4 : Ici enficher le câble de contrôle (rouge) aux terminaux de contrôle et aussi entre les armoires de distribution

Douille à fiche X5 : Ce bornier est prévu pour réaliser des fonctions spéciales, comme par ex. le circuit de discrétion (voir la page Diskr01), connection de la minuterie (voir les pages ZM01/02), connection de technique de mesure et de régulation en place (bloquer jusqu'à ce qu'une certaine qualité ou pression d'air soit atteinte) etc.

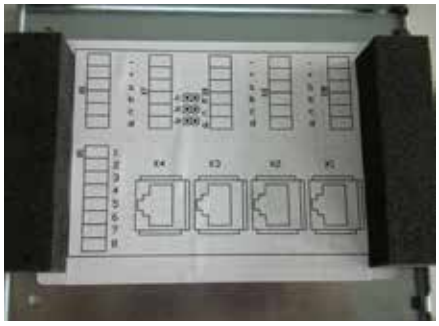

IMPORTANT : Le choix des douilles à fiche dans un système sas standard est libre. Mais pour une meilleure clarté et pour mieux pouvoir suivre les connections plus tard, il est préférable d'établir un procédé uniforme (par ex. câble de contrôle au terminal de porte 1 dans douille à fiche X1 et câble d'alimentation de porte 1 dans X10). De toute façon, il faut entrer dans le plan qui se trouve dans le couvercle de l'armoire de distribution l'attribution respective. De même, marquer les autocollants en couleur des câbles avec le numéro de la porte ou armoire de distribution correspondante.

Notices de montage générales : Armoire de distribution - suite

Nombre de portes à connecter

En principe, avec un système sas simple on peut connecter **4 portes à une armoire de distribution**.
Condition préalable:
- Il y a en tout seulement 4 portes.
- Pour connecter chaque porte il suffit un câble d'un longueur maximum de 15 m.
- On n'a pas besoin de fonctions spéciales comme par ex. l'Ouverture de secours globale.

Dans tous les autres cas, le nombre des portes à connecter dépend des exigences du système sas et du nombre des armoires de distribution utilisées (voir le schéma de branchement exemplaire pour un système standard avec 8 portes et 3 armoires de distribution à la page B07).

Entrée des câbles

Après avoir dévissé le couvercle (Attention : d'un côté il est enfilé dans le boîtier par d'attaches), mettre les câbles à connecter sur les supports latéraux. Pour décharger la traction des câbles, on les fixe avec des colliers rilsan aux trous dans les supports. Après les travaux de raccordement on remet le couvercle. Les blocs en mousse synthétique protègent l'intérieur de l'armoire de distribution contre la poussière.

Fonction des cavaliers dans l'armoire de distribution

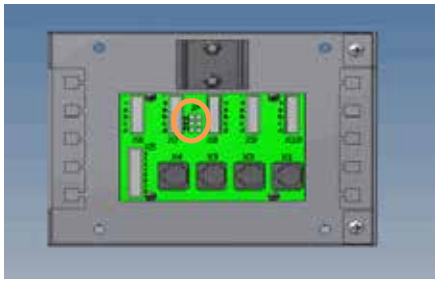

Dans l'armoire de distribution VK3 se trouvent trois cavaliers entre les douilles à fiche X7 et X8 : 11, 12 et 13. Ces trois cavaliers connectent les lignes d'ordre b, c et d entre les douilles à fiche X6/X7 et X8/X9/X10.

Exemple: Pour évaluer la réaction « Porte bloquée » de la porte 1 et la réaction « Intervalle de suppression dépassé » de la porte 2, il faut connecter la porte 1 à X6 ou X7 et la porte 2 à X8, X9 ou X10. Enlever le cavalier 12 (ligne c) sépare les deux réactions pour une évaluation séparée.

Avec des systèmes sas complexes, il peut être nécessaire dans des cas spéciaux de débrancher du câble d'alimentation à la prochaine armoire de distribution quelques fils électriques pour l'alimentation. Dans ces cas-là, vouloir contacter notre département technique, s.v.p.

Douille à fiche pour des relais supplémentaires

Au-dessus des douilles à fiche pour les câbles, il y a dans l'armoire de distribution un profilé chapeau type TS35/7,5 selon EN 60715. Ici on peut installer, à côté du relais pour l'ouverture de secours globale (voir page GNA01), aussi d'autres relais pour réaliser des fonctions spéciales.

© DICTATOR Technik GmbH • Gutenbergstr. 9 • 86356 Neusäß • Allemagne
Tel. +49(0)821-24673-0 • Fax +49(0)821-24673-90 • E-mail info@dictator.de • 20200616

Notices de montage générales : Transformateur d'alimentation

Montage du transformateur d'alimentation

En choisissant le lieu de montage pour le transformateur d'alimentation il faut observer les point suivants :

- Montage seulement dans des lieux secs (type de protection IP 30)
- Avec des températures ambiantes inférieures à 0 °C (admissible -10 °C jusqu'à +50 °C), il faut faire attention que le transformateur ne se couvre pas de givre.
- Les grilles d'aération latérales doivent rester libres et l'air doit pouvoir circuler sans encombre.
- **Le transformateur d'alimentation est prêt à brancher et il n'est pas nécessaire de l'ouvrir pour le montage.**

  La longueur des câbles confectionnés et prêts à brancher influence aussi le choix du lieu de montage :

  Distance à une prise 230 VAC : maxi 1,5 m
  Distance à une armoire de distribution du système : maxi 2,0 m

IMPORTANT :
Seulement un électricien peut ouvrir un transformateur d'alimentation !

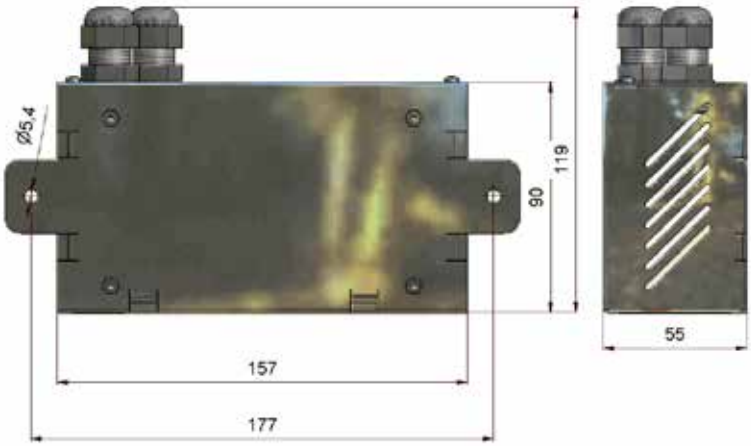

Les transformateurs d'alimentation se fixent par leurs deux brides latérales avec des vis M5.

IMPORTANT : Si le système sas a besoin de plusieures armoires de distribution, on peut enficher le câble du transformateur d'alimentation avec le connecteur à 6 pôles dans n'importe quelle armoire de distribution du système (douilles à fiche X6 - X10) !

Notices de montage générales : Terminaux

Montage des terminaux de contrôle et commande, et de la minuterie

Généralement, on choisit pour les terminaux de contrôle et de commande le montage **encastré** directement dans l'huisserie. Surtout dans des salles blanches, les plastrons devraient former une surface plane avec l'huisserie.

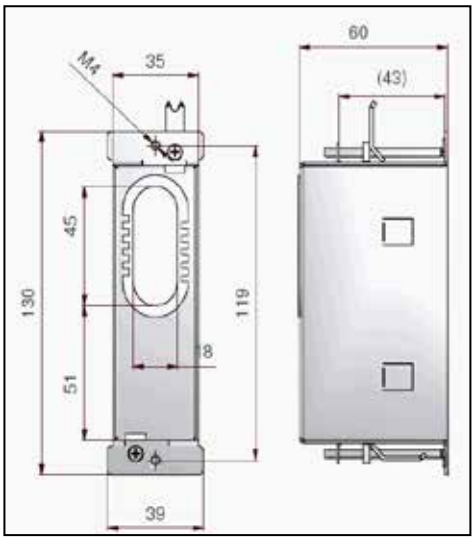

La boîte de branchement encastrée standard, réf. 710829 (voir le croquis coté ci-contre) se prête pour monter le terminal de contrôle, de commande et la minuterie. Comme le terminal pour issues de secours est plus haut, il a besoin de la boîte de branchement encastrée spéciale, réf. 710834.

Pour monter le terminal **directement dans l'huisserie - sans boîte de branchement -** il faut préparer une découpure selon le plan ci-contre. Avec ce type de montage, le plastron du terminal repose sur le profilé, c.-à-d. il y aura un petit gradin.

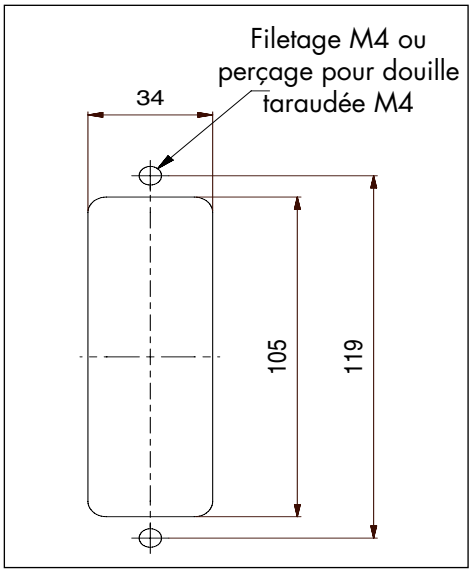

Pour les cas où un montage encastré/dans l'huisserie n'est pas possible, il y a des boîtes de branchement, montage **en saillie**. Elles sont peintes à la poudre.

On introduit les câbles de l'arrière dans ces boîtes.

Le plan ci-contre montre la boîte de branchement en saillie pour le terminal de contrôle/commande et la minuterie.

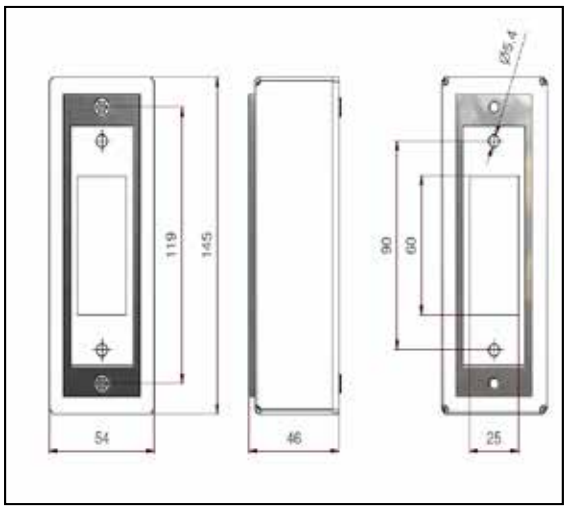

© DICTATOR Technik GmbH • Gutenbergstr. 9 • 86356 Neusäß • Allemagne
Tel. +49(0)821-24673-0 • Fax +49(0)821-24673-90 • E-mail info@dictator.de • 20200616

Renseignements généraux : Terminal de contrôle

Potentiomètre pour ajuster l'intervalle de suppression

Après avoir poussé le bouton piézo du terminal de contrôle/commande, la porte est déverrouillée pendant une durée réglable. Cette durée est ajustée par le potentiomètre de chaque terminal de contrôle et détermine pendant quelle durée après avoir poussé le bouton piézo on peut ouvrir la porte. Après la durée ajustée, la porte est verrouillée de nouveau. Il n'a pas d'importance, si l'on ouvre la porte ou non. Le temps à ajuster dépend entre autres du fait s'il s'agit d'un sas pour des personnes ou matériaux ou si l'on veut enchaîner aussi une fonction de surveillance (voir positionnement cavalier JA à la page B017/018 et les pages Plus01/02/03).

Temps à ajuster : 1 - 32 secondes

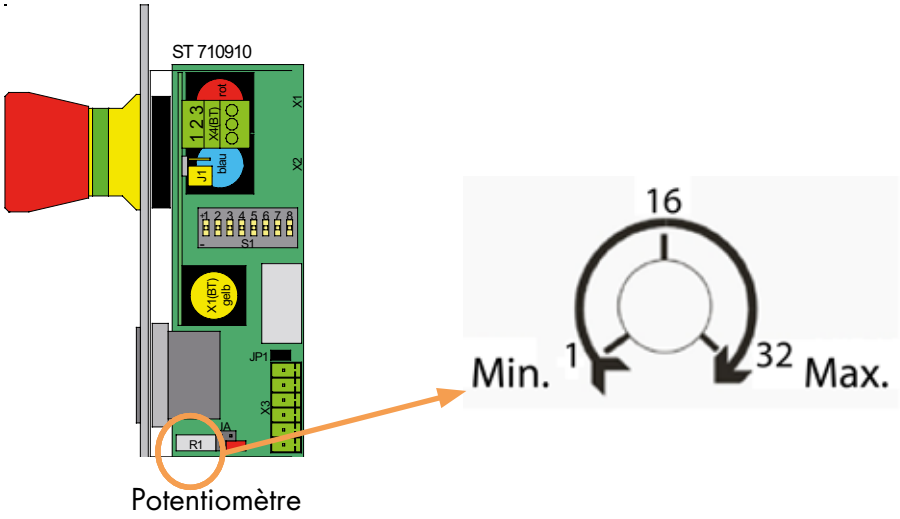

Enregistrer des modifications de réglage dans le terminal de contrôle

Après chaque modification de réglages du terminal de contrôle, il faut déconnecter l'installation pendant une courte durée et puis la connecter de nouveau. Autrement les valeurs modifiées ne seront pas adoptées. Cela s'applique à modifier l'intervalle de suppression décrit ci-dessus aussi bien qu'à modifier les relations des portes à l'aide des commutateurs DIP.

Renseignements généraux : Terminal de contrôle - suite

Eclairage du bouton de commande (bouton piézo)

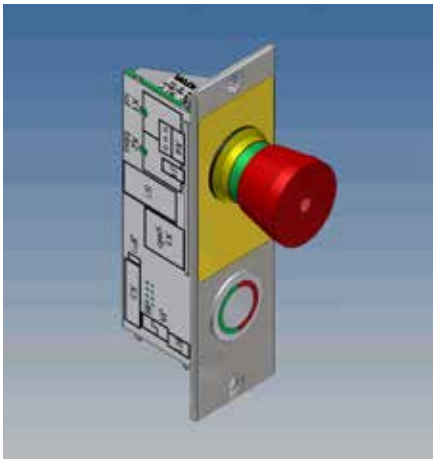

L'éclairage cricoïde du bouton de commande indique l'état de la porte (ouverte ou verrouillée). Les couleurs ont la signification suivante :

- **Eclairage cricoïde « vert »** : La porte est verrouillée comme il faut. On peut la déverrouiller en poussant le bouton piézo et puis l'ouvrir.
- **Eclairage cricoïde « rouge »** : La porte est verrouillée comme il faut. Pour le moment, il n'est pas possible de l'ouvrir comme elle est bloquée par une autre porte ouverte. Le couleur de l'èclairage ne changera de nouveau à « verte » qu'avec l'autre porte étant fermée.
- **Aucun éclairage cricoïde :** Cela arrive toujours quand il n'y a pas une information d'exécution du dispositif de verrouillage au terminal de contrôle. *Fonction normale :* La porte est déverrouillée ou ouverte.

  Etats fautifs :
  - La porte est ouverte, bien qu'elle ne soit pas déverrouillée.
  - L'arrêt d'urgence est activé.
  - Le système est hors service.
  - Le contact-relais du dispositif de verrouillage ne commute pas (par ex. la contre-plaque n'adhère pas complètement à la ventouse).

Connexions au terminal de contrôle

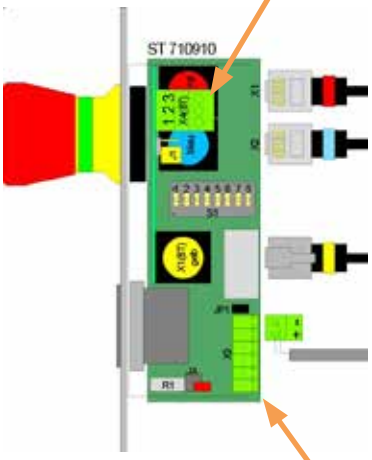

Bornier X4

A ce bornier on peut connecter des boutons à grande surface ou des contrôles d'accès (condition préalable : ils ont un contact à potentiel libre).

Fonction normale :
X4/1 - X4/2 ponté (configuration usine)
X4/2 - X4/3 ouvert

Connexion d'un bouton à grande surface (égal en droits avec le bouton piézo) :
X4/1 - X4/2 ponté
X4/1 - X4/3 connexion d'un bouton à grande surface

Connexion d'un contrôle d'accès
Option 1 : Le contrôle d'accès remplace la fonction du bouton piézo
X4/1 - X4/3 connexion du contrôle d'accès
Option 2 : Le contrôle d'accès débloque le bouton piézo. Ensuite il faut pousser celui pour déverrouiller la porte (à condition que l'éclairage cricoïde soit vert).
X4/1 - X4/2 connexion du contrôle d'accès
IMPORTANT : Quand on connecte un contrôle d'accès, il faut enlever le pont entre X4/1 et X4/2. Le câble entre le terminal et le contrôle d'accès ne doit pas être plus long que 5 mètres (voir aussi page B024).

Bornier X3

Dans le bornier X3 on enfiche le câble d'alimentation.

IMPORTANT : Quand on utilise le câble avec prise à 2 pôles, il faut l'enficher dans les douilles à fiche -/+. Avec le câble à 6 pôles et prise à 6 pôles, il n'a pas de possibilité d'erreur.

© DICTATOR Technik GmbH • Gutenbergstr. 9 • 86356 Neusäß • Allemagne
Tel. +49(0)821-24673-0 • Fax +49(0)821-24673-90 • E-mail info@dictator.de • 20200616

Renseignements généraux : Terminal de contrôle - suite

Bouton d'ouverture de secours

Le bouton d'ouverture de secours illuminé permet de déverrouiller la porte dans une situation dangéreuse, même si elle est verrouillée. Après avoir été activé, le bouton reste verrouillé dans la position poussée.

Pour remettre le système sas en service, on déverrouille le bouton d'ouverture de secours en le tournant. Après un retard court, le système sera de nouveau en état de marche.

Normalement l'ouverture de secours déverrouille seulement la porte correspondante (ouverture de secours locale). Mais il est aussi possible de déverrouiller toutes les portes d'un système sas en poussant un bouton d'ouverture de secours (ouverture de secours globale). Voir aussi l'information à la page GNA01.

IMPORTANT : Il est seulement possible de connecter aux sorties de signaux a, b, c et d d'un terminal de contrôle ou d'une armoire de distribution un consommateur à une consommation maxi de 200 mA !

Signaler l'actionnement du bouton d'ouverture de secours avec ouverture de secours locale ou per porte avec ouverture de secours globale

S'il faut signaler l'actionnement d'un bouton d'ouverture de secours sur une porte avec potentiel (24 VDC), on suit le plan de branchement suivant. Ici on prélève l'information directement au terminal de contrôle. A ce propos on a besoin d'une fiche à 6 conducteurs (du kit réf. 710923). On débranche la fiche à 2 conducteurs du câble d'alimentation et connecte les fils à la fiche à 6 conducteurs (+ et -).

Il est aussi possible de prélever l'information dans l'armoire de distribution. En ce cas on y peut connecter seulement 2 portes et il faut le câble d'alimentation à 6 conducteurs. Sur demande nous vous envoyerons volontiers le plan de connection.

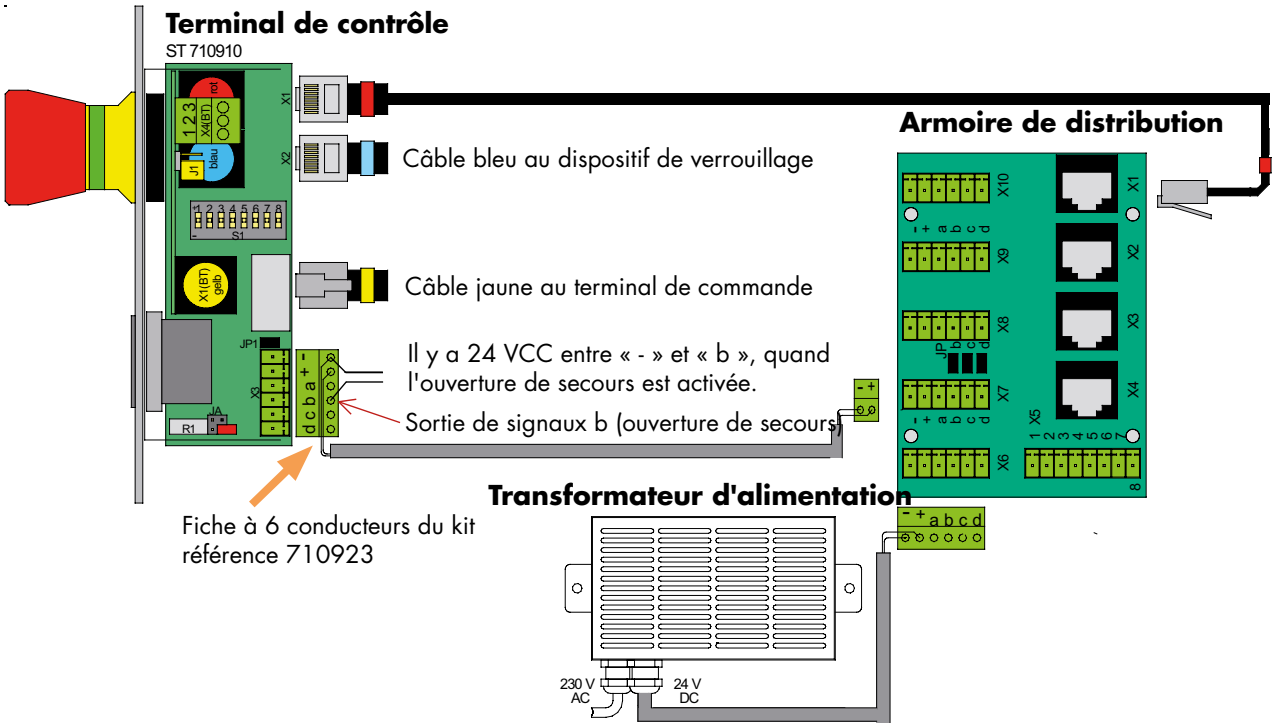

Renseignements généraux : Terminal de contrôle - version Base : positionner les cavaliers

Cavaliers du terminal de contrôle Base

Pour enlever ou déplacer les cavaliers, vouloir utiliser une pince plate d'un mécanicien de précision !

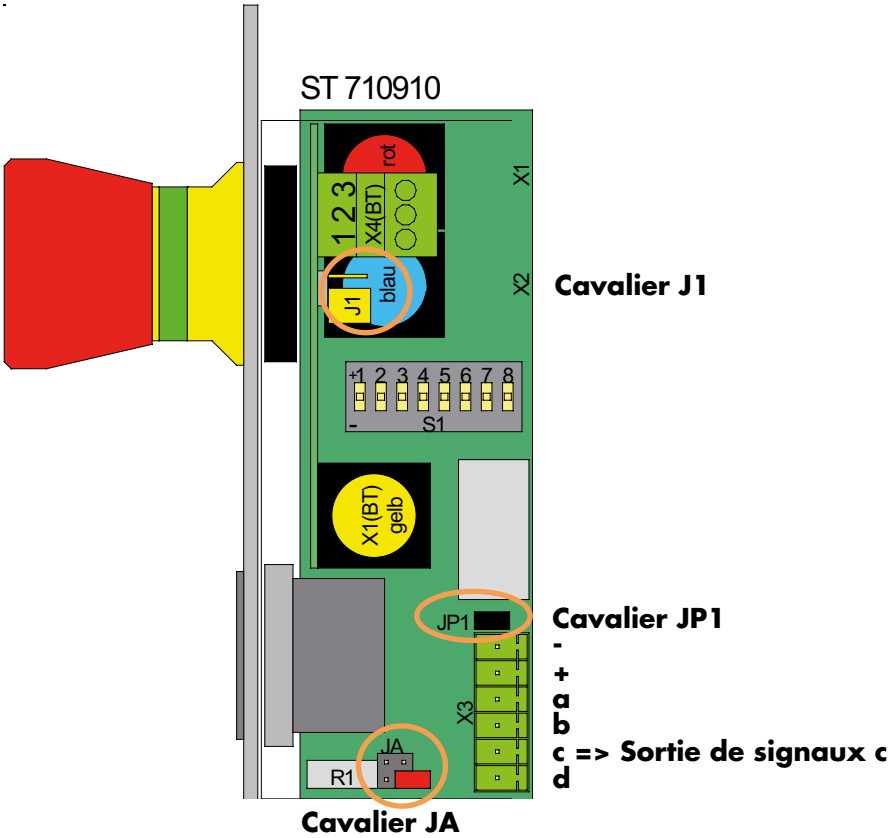

Fonctions des cavaliers

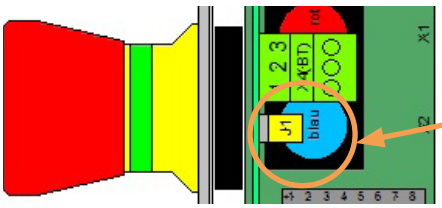

Cavalier J1
En usine, le cavalier J1 est toujours enfiché seulement sur 1 broche et doit rester là.
EXCEPTION : Il faut enficher le cavalier sur les deux broches, si l'on utilise sur la porte seulement un terminal de contrôle et ne pas aussi un terminal de commande.

Cavalier JP1
Le cavalier JP1 est toujours enfiché en usine et doit y rester.
EXCEPTION : Pour réaliser dans le système sas une ouverture de secours globale (en poussant le bouton d'ouverture de secours d'une porte, toutes les portes du système sont déverrouillées), il faut enlever dans tous les terminaux de contrôle du système le cavalier JP1 (voir aussi Fonction de l'ouverture de secours globale à la page GNA01). Dans ce cas il faut absolument utiliser le câble d'alimentation à 6 conducteurs.

L'interrogation de la sortie de signaux « c » s'effectue **dans l'armoire de distribution** aux bornes « + » et « c ».

Cavalier JA
Avec le cavalier JA on peut ajuster certaines fonctions de la sortie de signaux « c » (voir la page suivante). En usine on positionne le cavalier JA dans la position montrée dans l'image ci-dessus.
IMPORTANT : Si l'on se sert de la sortie de signaux c, il faut toujours utiliser le câble d'alimentation à 6 conducteurs.

© DICTATOR Technik GmbH • Gutenbergstr. 9 • 86356 Neusäß • Allemagne
Tel. +49(0)821-24673-0 • Fax +49(0)821-24673-90 • E-mail info@dictator.de • 20200616

Renseignements généraux : Terminal de contrôle - version Base : positionner les cavaliers - suite

Cavalier JA - les positions possibles et leurs fonctions

Position 1
Information : Porte est ouverte
(actif : il y a 24 V)
La porte n'est pas verrouillée par le dispositif de verrouillage, c.-à-d. le contact-relais est ouvert.

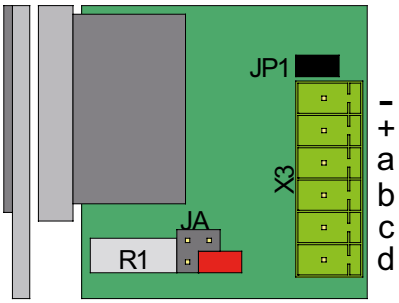

Position 2
Information : Intervalle de suppression s'est écoulée
(actif : il y a 24 V)
Cette information s'utilise par ex. pour contrôler au moyen de l'intervalle de suppression la durée maxi pendant laquelle on peut ouvrir la porte (par ex. avec une qualité d'air particulière).

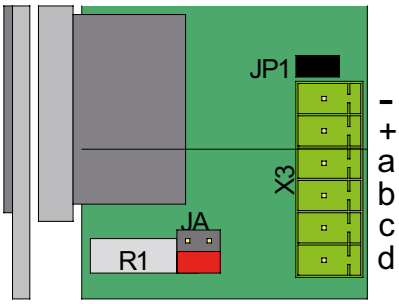

Position 3
Information : Porte bloquée
(actif : il y a 24 V)
Une porte du système sas qui dépend de cette porte, est ouverte.

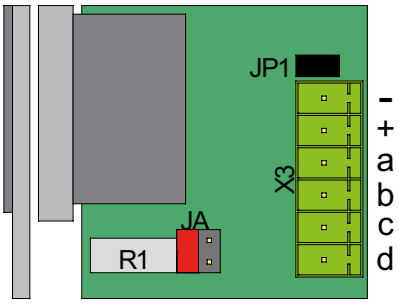

Position 4
Information : Porte bloquée et ouverte
(actif : il y a 24 V)
Selon les relations ajustées, la porte devrait être bloquée mais quand-même est ouverte, c.-à-d. il n'y a pas une information d'exécution du dispositif de verrouillage. Possible par ex. quand un dispositif de verrouillage est en panne.

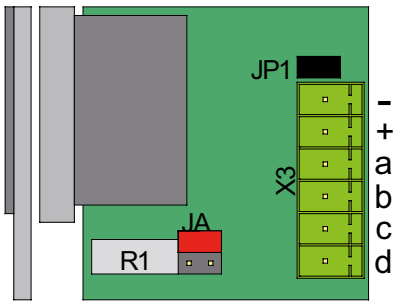

Position 5
Information : Porte déverrouillée
(actif : 24 V retombant)
Cette porte est déverrouillée et l'intervalle de suppression ne s'est pas encore écoulé.

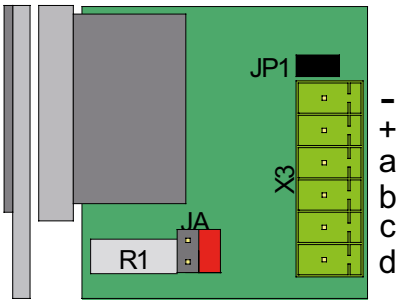

Renseignements généraux : Terminal de commande

Connexion du terminal de commande

On connecte le terminal de commande au terminal de contrôle avec le câble plat embrochable marqué jaune. Dans le terminal de commande, il n'y faut rien ajuster.

Sans problèmes, on peut combiner un terminal de contrôle avec/sans bouton d'ouverture de secours avec un terminal de commande avec/sans bouton d'ouverture de secours.

Si l'on ne connecte pas un terminal de commande (type d'installation Stand alone), il ne faut que déplacer le cavalier J1 dans le terminal de contrôle (voir page B017).

© DICTATOR Technik GmbH • Gutenbergstr. 9 • 86356 Neusäß • Allemagne
Tel. +49(0)821-24673-0 • Fax +49(0)821-24673-90 • E-mail info@dictator.de • 20200616

Données techniques des composants

Terminal de contrôle

Alimentation	24 VCC +/-15 %
Consommation avec ouv. de secours sans ouverture de secours	maxi 50 mA maxi 40 mA
Type de protection	IP 20 (bouton de commande IP 65)
Puissance de coupure par sortie	250 mA, contact de travail (NO)
Bouton de commande	bouton piézo avec éclairage cricoïde bicolore
Bouton d'ouverture de secours	bouton verrouillant à frapper en forme de champignon, éclairé
Groupe de contacts ouv. de secours	1 contact de travail (NO) : 500 mA
Plage de température	-10 °C jusqu'à +40 °C

Terminal de commande

Alimentation	24 VCC +/-15 %
Consommation avec ouv. de secours sans ouverture de secours	maxi 30 mA maxi 15 mA
Type de protection	IP 20 (bouton de commande IP 65)
Bouton de commande	bouton piézo avec éclairage cricoïde bicolore
Bouton d'ouverture de secours	bouton verrouillant à frapper en forme de champignon, éclairé
Groupe de contacts ouv. de secours	1 contact de travail (NO) : 500 mA
Plage de température	-10 °C jusqu'à +40 °C

Terminal pour issues de secours

Alimentation	24 VCC +/-15 %
Consommation	maxi 80 mA
Type de protection	IP 20
Bouton d'ouverture de secours	bouton verrouillant à frapper en forme de champignon, éclairé
Groupe de contacts ouv. de secours	2 contacts de rupture (NC) : 2,8 A
Entrée système avertisseur de danger	contact de rupture
Sortie signaleur (p.ex. avertisseur)	24 VCC, maxi 1,4 A
Plage de température	-10 °C jusqu'à +40 °C

Armoire de distribution

Type de protection	IP 20
Décharge de traction des câbles	fixation avec colliers rilsan
Profilé chapeau	type TS35/7,5 selon EN 60715

Données techniques des composants - suite

Minuterie

Alimentation	24 VCC +/-15 %
Consommation minuterie	maxi 20 mA
Consommation indicateur additionnel - module additif	maxi 2 mA
Consommation minuterie - indicateur additionnel	maxi 10 mA
Type de protection	IP 20
Plage de température	-10 °C jusqu'à +40 °C
Intervalles de temps	16 durées préréglées 0, 15, 20, 25, 30, 35, 40, 50, 60, 120, 180, 240, 300, 420, 540, 660 secondes) durée max. 2,75 heures
Nombre de portes à commander	6 portes « blanches » - et maxi 6 portes « noires »

Transformateurs d'alimentation

Alimentation	100 - 240 VCA / 46 - 63 Hz
Consommation maxi	0,9 A (version 2,7 A) 1 A (version 5 A
Tension de sortie	24 VCC (+/- 10 %)
Courant de sortie	2,7 A (65 W) resp. 5 A (120 W)
Type de protection	IP 30 (seulement pour des lieux secs)
Plage de température	-10 °C jusqu'à +50 °C

© DICTATOR Technik GmbH • Gutenbergstr. 9 • 86356 Neusäß • Allemagne
Tel. +49(0)821-24673-0 • Fax +49(0)821-24673-90 • E-mail info@dictator.de • 20200616

DICTATOR

EU Declaration of Conformity

This Declaration of Conformity is only valid as complete appendix, including power packs (part nos. 710762, 710763, 710780, 710718, 710782, 710783)

Manufacturer **DICTATOR Technik GmbH**
Gutenbergstraße 9
86356 Neusäß, GERMANY

Product Description

Control and operating terminals

710759 Control terminal ST1
710761 Control terminal ST3
710764 Control terminal ST 1 ZK
710767 Control terminal ST 1 oN
710768 Control terminal ST 1 SA
710775 Control terminal ST 1 SA oN
710800 (I) Control terminal ST P
710801 (I) Operating terminal BT P
710802 (I) Control terminal SToN P
710803 (I) Control terminal BToN P
710825 Control terminal ST U
710826 Operating terminal BT U
710827 Control terminal SToN U
710900 (I) Control terminal ST3 Plus
710901 (I) Operating terminal BT3
710902 (I) Control terminal ST3oN Plus
710903 (I) Operating terminal BT3oN
710904 Operating terminal BTZ for central controller
710905 Operating terminal BTZoN for central controller
710910 (I)) Control terminal ST3 Basic
710912 (I)) Control terminal ST3oN Basic
710833 Emergency-open terminal FT P
710860 Emergency-open terminal FT3
710980 Control terminal ST3 T RFID
710981 Operating terminal BT3 T RFID
710982 Control terminal ST3 ToN RFID
710983 Operating terminal BT3 ToN RFID
710984 Operating terminal BTZ T RFID
710985 Operating terminal BTZ ToN RFID
710986 Control terminal ST3 T Plus RFID
710987 Control terminal ST3 ToN Plus RFID

Distribution boxes, central controllers, accessories

710807 Distribution box VK1
710821 Distribution box VK2
710922 Distribution box VK3
710920 Central controller RJ
710924 Central controller SK
710769 Time control unit ZS
710805 (I) Time control unit ZS
710806 (I) Secondary display ZA
710808 Extension module ZE

The provider herewith declares that the mentioned components of the interlock control system comply with the listed EU directives and the relevant Community harmonization legislation – including their changes valid at the date of this declaration.

A) EU directives

- 2014/35/EU low voltage directive
- 2014/30/EU EMC directive
- 2011/65/EU RoHS directive

B) The following harmonized European standards have been applied:

- **EN 60950-1:2006+A11+A1+A12:** : Information technology equipment - Safety - part 1: General requirements
- **DIN EN 61000-6-2:2006-03:** Electromagnetic compatibility (EMC) - part 6-2: Generic standards – Immunity to interference for industrial sectors (IEC 61000-6-2:2005)
- **DIN EN 61000-6-4:2011-09:** Electromagnetic compatibility (EMC) - part 6-4: Generic standards – Transient emissions for industrial sectors (IEC 61000-6-4:2006 + A1:2010)

C) The following other standards and directives have been applied:

- **VDE 0701:** Maintenance, changing and testing of electrical devices

Addendum to the EMC directive 2014/30/EU:
When there are effects of bursts, for improving the HF shielding we recommend to use a mains filter (type: Schaffner FN 2070 6 06 or similar) in the mains cable of the power pack or to earth the casing of the power pack also externally.

Authorized person for documents:
Stephan Lang, Gutenbergstraße 9, 86356 Neusäß

Neusäß, 9 May 2016

Dipl.-Kfm. Karen Stech
Managing Director

Hausanschrift Gutenbergstr. 9 • D-86356 Neusäß
Telefon ++ 49 821 2 46 73-0
Telefax ++ 49 821 2 46 73 90
Internet http://www.dictator.de
E – Mail info@dictator.de

Sitz Neusäß - HRB Augsburg 10279
Geschäftsführer : Dipl.-Kfm. Karen Stech
Markus Kalchgruber

Seite 2/2

© DICTATOR Technik GmbH • Gutenbergstr. 9 • 86356 Neusäß • Allemagne
Tel. +49(0)821-24673-0 • Fax +49(0)821-24673-90 • E-mail info@dictator.de • 20200616

Aide au diagnostic

Avant d'ouvrir de revêtements ou démonter de composants du système sas, il faut les déconnecter du réseau électrique, c.-à-d. couper l'alimentation des transformateurs d'alimentation !

Il faut aussi couper l'alimentation des transformateurs d'alimentation avant toute intervention (réglage, branchement) dans des composants du système.

Aucun éclairage cricoïde aux terminaux

IMPORTANT : Cela n'est pas toujours une erreur. En opération normale, l'éclairage cricoïde est toujours éteint quand il n'y a pas une information d'exécution du dispositif de verrouillage au terminal de contrôle, c.-à-d. la porte est déverrouillée ou ouverte.

Si cela ne s'applique pas, ça peut indiquer une erreur.

Erreurs :

- La porte est ouverte, bien qu'elle n'est pas déverrouillée.
- L'ouverture de secours a été appuyée.
- Le système est hors service.
- Le contact-relais du dispositif de verrouillage ne commute pas (par ex. la contre-plaque n'adhère pas complètement à la ventouse).

Le terminal de commande est connecté, mais ne fonctionne pas.

Le câble plat jaune raccorde le terminal de commande au terminal de contrôle, mais en appuyant sur le bouton piézo ou le bouton d'ouverture de secours il n'y a aucune réaction : Contrôler la position du cavalier J1 dans le terminal de contrôle correspondant. Le cavalier doit être placé seulement sur une broche, ne pas sur les deux (voir page B016).

Sur une porte il y a seulement un terminal de contrôle, pas un terminal de commande, mais il ne fonctionne pas.

Toutes les fois qu'on utilise un terminal de contrôle seul, c.-à-d. il n'y a pas un terminal de commande à l'autre côté de la porte, il faut placer le cavalier J1 du terminal de contrôle sur les deux broches (voir page B016).

Bouton piézo est éclairé, mais sans fonction.

Le bouton piézo est éclairé, mais ne déverrouille pas la porte quand on y appuye : Contrôler le bornier X4 du terminal de contrôle. Il faut que se trouve dans le bornier X4 un pont entre X4/1 et X4/2.

Dans un terminal, il n'y a pas d'alimentation.

Il n'y a pas d'alimentation 24 VCC : Si l'on utilise un câble d'alimentation à deux conducteurs, contrôler si celui est placé dans les douilles à fiche +/- non seulement dans le terminal de contrôle, mais aussi dans l'armoire de distribution !

L'éclairage du terminal est rouge, mais, à cause des relations programmées, il devrait être vert.

- Contrôler le branchement dans le terminal de contrôle (les couleurs des câbles de connexion correspondent à celles des douilles à fiche ?).
- Pour trouver un terminal de contrôle éventuellement défectueux, mettre tous les commutateurs DIP à « 0 » et puis les remettre un après l'autre dans la position correcte. Aussitôt qu'on enclenche le terminal défectueux, l'erreur réapparaîtra. Il faut remplacer le terminal défectueux.

Aide au diagnostic - suite

La porte se déverrouille elle-même - sans qu'on appuye le bouton piézo.

- Contrôler, si se peuvent produire à cause de surtension des influences perturbatrices sur le transformateur d'alimentation ou bien par induction directement sur les câbles de connexion des terminaux. Le cas échéant, monter un filtre d'alimentation (type : Schaffner FN 2070-6-06 ou similaire) dans le câble secteur du transformateur d'alimentation ou en plus mettre le carter du transfo externement à terre. Ou munir des câbles étant exposés à des tensions d'induction particulièrement fortes, d'une ferrite à rabat.

Les dispositifs de verrouillage ne fonctionnent pas correctement.

- Contrôler, si les dispositifs de verrouillage sont appropriés pour 24 VCC respectivement si le cavalier des ventouses à grande surface est mis à 24 VCC.
- Contrôler, si la contre-plaque des ventouses à grande surface adhère complètement à la surface de la ventouse - sans des tensions mécaniques (on peut se servir aussi d'une contre-plaque séparée). Si nécessaire, améliorer le montage de la ventouse à grande surface et de la contre-plaque.
- Contrôler, si l'entrée dans la gâchette d'une gâche électrique fonctionne bien (avec des joints de porte trop serrés, il peut s'arriver que le demi-tour de la gâche ne s'enclenche pas correctement).
- Contrôler le contact-relais (il faut toujours raccorder le contact de travail NO). Avec des ventouses à grande surface avec contact-relais, on peut contrôler le contact-relais seulement sous tension. Avec des gâches électriques, il faut les commuter mécaniquement et aussi contrôler avec un appareil de mesure. Contrôler le fonctionnement d'un contact magnétique séparé avec un aimant permanent.

Le système sas ne fonctionne pas ou ne pas d'une manière fiable.

- Contrôler le transformateur d'alimentation : Le fusible est en bon état ? Le courant de sortie suffit pour les dispositifs branchés ?
  ATTENTION : De toute façon, d'avance il faut couper l'alimentation !!!
- Les cavaliers dans les terminaux de contrôle et les armoires de distribution sont mis dans la position correcte ?
- Contrôler le branchement sûr et fiable des câbles aux dispositifs de verrouillage.
- Mesurer, s'il y a 24 VCC (transformateur d'alimentation, terminaux, dispositifs de verrouillage).

Fermant la porte quand l'intervalle de suppression s'est écoulé, le dispositif de blocage verrouille seulement brièvement et ensuite se débloque tout de suite de nouveau.

Contrôler, si l'on a connecté dans le bornier X4 d'un des terminaux (de contrôle/de commande) un contrôle d'accès ou un bouton à grande surface. Si tel est le cas, le câble de connexion sur place ne doit pas être plus long que 5 mètres.

S'il est plus long que 5 mètres, il faut guider les fils connectés dans les bornes 1 et 3 (bornier X4) à part ou il faut intercaler un relais (à une distance (longueur du câble) à partir du bornier X4 maxi de 5 mètres).

© DICTATOR Technik GmbH • Gutenbergstr. 9 • 86356 Neusäß • Allemagne
Tel. +49(0)821-24673-0 • Fax +49(0)821-24673-90 • E-mail info@dictator.de • 20200616