Manuel technique
Système sas avec commande centrale

Vous pouvez trouver la version actuelle de notre manuel sur notre site web sous le point « Télécharger » :
https://fr.dictator.de/produits/systemes-decluse/systeme-central/

© DICTATOR Technik GmbH • Gutenbergstr. 9 • 86356 Neusäß • Allemagne
Tel. +49(0)821-24673-0 • Fax +49(0)821-24673-90 • Email info@dictator.de • 20200616

Sommaire

Manuel technique de base	**Page**
Consignes de sécurité	BZ03
Etablir la matrice de programmation	BZ04
« Programmer » les platines de contrôle	BZ05
Schéma exemplaire d'une installation avec 5 portes	BZ06
Schéma de branchement de base : comm. centrale RJ - 2 portes	BZ07
Schéma de branchement de base : 2 commandes centrales RJ	BZ08
Schéma de branchement de base : 1 commande centrale RJ avec terminal de contrôle ST3 (système décentralisé)	BZ09
Schéma de branchement de base : 1 commande centrale RJ avec armoire de distribution (système décentralisé)	BZ10
Renseignements généraux : commande centrale RJ	BZ11
- Douilles à fiche, borniers, composants	BZ12
- Cavaliers	BZ13
- Potentiomètre intervalle de suppression	BZ16
- Enregistrer les réglages	BZ16
Notices de montage générales : Transformateur d'alimentation	BZ17
Notices de montage générales : terminaux de commande	BZ18
Renseignements généraux : terminaux de commande	BZ19
- Versions	BZ19
- Indication illuminée du bouton de commande	BZ20
- Branchements au terminal de commande	BZ20
- Bouton d'ouverture de secours : fonctionnement et transmission	BZ21
Renseignements généraux : terminal de commande BTZ	BZ22
Renseignements généraux : terminal de commande BT3	BZ23
Données techniques des composants	BZ24
Déclaration de conformité pour le système sas	BZ26
Aide au diagnostic	BZ28

Documents supplémentaires

Programmer les terminaux RFID

- ☐ Instruction de programmation détaillée RFID01-06

Branchement des dispositifs de verrouillage

- ☐ Ventouse électromagnétique VZ01
- ☐ Gâche électrique Roureg 3VZ02
- ☐ Gâche électrique pour portes de fuite AA332.80-F91 VZ03
- ☐ Gâche électrique pour portes de fuite coupe-feu VZ04
- ☐ Gâche électrique pour portes va-et-vient VZ05

Branchement de portes dans des chemins de fuite

- ☐ Terminal pour issues de secours EltVTRZ01/02

Autres éléments supplémentaires et renseignements

- ☐ Branchement de la minuterie ZMZ01/02
- ☐ Branchement de motorisations TAZ01/02
- ☐ Ouverture de secours globale GNAZ01
- ☐ Circuit de discrétion DiskrZ01
- ☐ Connexion de technique MCR externe MSRZ01
- ☐ Montage du capot plombable PH01

© DICTATOR Technik GmbH • Gutenbergstr. 9 • 86356 Neusäß • Allemagne
Tel. +49(0)821-24673-0 • Fax +49(0)821-24673-90 • Email info@dictator.de • 20200616

Consignes de sécurité

L'installation et l'opération de systèmes sas électriques sont soumises à des règlements correspondants pour l'installation et l'opération de systèmes électriques. La maintenance et des essais de contrôle éventuels doit effectuer une personne instruite par le fabricant.

Avant d'ouvrir des revêtements ou démonter des composants du système sas, il faut les déconnecter du réseau électrique, c.-à-d. couper l'alimentation des transformateurs d'alimentation !

Il faut aussi couper l'alimentation des transformateurs d'alimentation avant toute intervention (réglage, branchement) dans des composants du système.

S'il y a sur lieu des composants qu'il faut intégrer dans le système sas (par ex. systèmes de contrôle d'accès, dispositifs de verrouillage, boutons à grande surface), il est très important de clarifier au préalable avec DICTATOR s'ils correspondent aux exigences.

Avant de la mise en service il faut vérifier que toutes connexions à visser et enficher soient solidement fixées.

Etablir la matrice de programmation

Recenser les relations des portes relatives au procès

1. : Numéroter les portes du système sas d'un bout à l'autre.

2. : Dans la table suivante on recense pour chaque porte du système quelle(s) autre(s) porte(s) du sas doit (doivent) être bloquée(s) quand cette porte est ouverte.

Exemple *: quand la porte 1 est ouverte, il faut que les portes 3 et 5 restent bloquées. Les autres portes du système sas sont libres, c.-à-d. on peut les ouvrir. Alors on entre dans la colonne « Portes qui doivent être bloquées » chez la porte 1 les numéros 3 et 5.*

Porte ouverte (base)	Portes qui doivent être bloquées
Porte 1	
Porte 2	
Porte 3	
Porte 4	
Porte 5	
Porte 6	
Porte 7	
Porte 8	

3. : Entrer les relations de la table ci-dessus dans la matrice ci-dessous. Les abréviations à entrer (voir la légende en bas à gauche) représentent aussi les positions dans lesquelles il faut mettre les commutateurs DIP de la platine de contrôle (dans la commande centrale) attribuée à la porte de base respective. Pour l'**exemple** *ci-dessus, la programmation des commutateurs DIP de la platine de contrôle de la porte 1 serait comme suit:*

Commutateurs DIP	**1**	**2**	**3**	**4**	**5**	**6**	**7**	**8**
porte 1	+	0	-	0	-	0	0	0

Matrice pour déterminer les positions des commutateurs DIP

Légende:

- **+** définit la porte pour laquelle les relations sont déterminées (porte de base).
- **-** cette porte est bloquée quand la porte de base est ouverte.
- **0** on peut ouvrir cette porte, même si la porte de base est ouverte.

Numéro de la porte / Numéro porte de base	Etat admissible des autres portes du système en fonction de la porte de base ouverte							
	1	**2**	**3**	**4**	**5**	**6**	**7**	**8**
1	+							
2		+						
3			+					
4				+				
5					+			
6						+		
7							+	
8								+

© DICTATOR Technik GmbH • Gutenbergstr. 9 • 86356 Neusäß • Allemagne
Tel. +49(0)821-24673-0 • Fax +49(0)821-24673-90 • Email info@dictator.de • 20200616

« Programmation » des platines de contrôle par porte

Ajuster les valeurs de la matrice (voir la page précédente)

Dans la configuration par défaut tous les 8 commutateurs DIP (voir la partie marquée dans le dessin en-dessous) se trouvent dans la position centrale **0**.
D'abord il faudrait **attribuer à chaque platine de contrôle un numéro de porte** et puis l'inscrire dans les autocollants bleus ou verts au-dessus de chaque platine.
Puis mettre les commutateurs DIP dans les positions qu'on avait déterminées pour cette porte.
Exemple : Il s'agit de la platine de contrôle dans la commande centrale RJ attribuée à la porte 1. Le système sas se compose de 5 portes en tout. Si la porte 1 est ouverte, il faut que les portes 3 et 5 soient bloquées, les portes 2 et 4 n'ont aucune importance pour la porte 1.

Numéro de la porte / Numéro porte de base	Etat admissible des autres portes du système en fonction de la porte de base ouverte							
	1	2	3	4	5	6	7	8
1	+	0	-	0	-	0	0	0

Par conséquent, le commutateur DIP 1 est mis vers le haut en position +, les commutateurs DIP 3 et 5 vers le bas en position - et les commutateurs DIP 2 et 4 restent en position 0. Les commutateurs DIP 5 - 8 qui sont libres/pas assignés à une porte restent aussi en position 0.

IMPORTANT (surtout en cas de changements): Il faut toujours déconnecter et puis connecter le système de nouveau, afin qu'il adopte le réglage nouveau.

IMPORTANT :
Couper l'alimentation du système avant toute intervention sur les platines de contrôle !

Légende:

- **+** définit la porte pour laquelle les relations sont déterminées (porte de base).
- **-** cette porte est bloquée quand la porte de base est ouverte.
- **0** on peut ouvrir cette porte, même si la porte de base est ouverte.

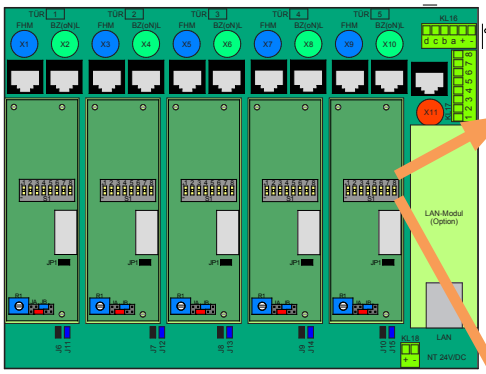

Configuration par défaut

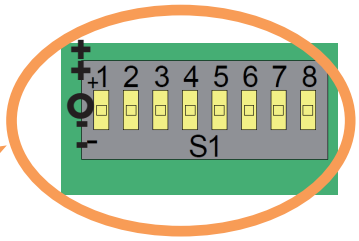

Réglage selon l'exemple

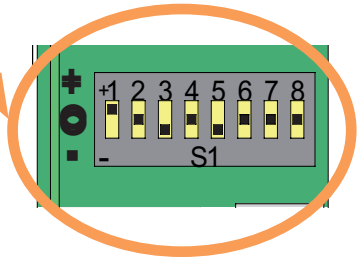

Schéma de branchement exemplaire d'une installation avec 5 portes

L'illustration ci-après montre tous les composants standard qu'il faut connecter directement à la commande centrale RJ. Les terminaux de commande BT3 pour le revers de la porte ne sont pas représentés ici.

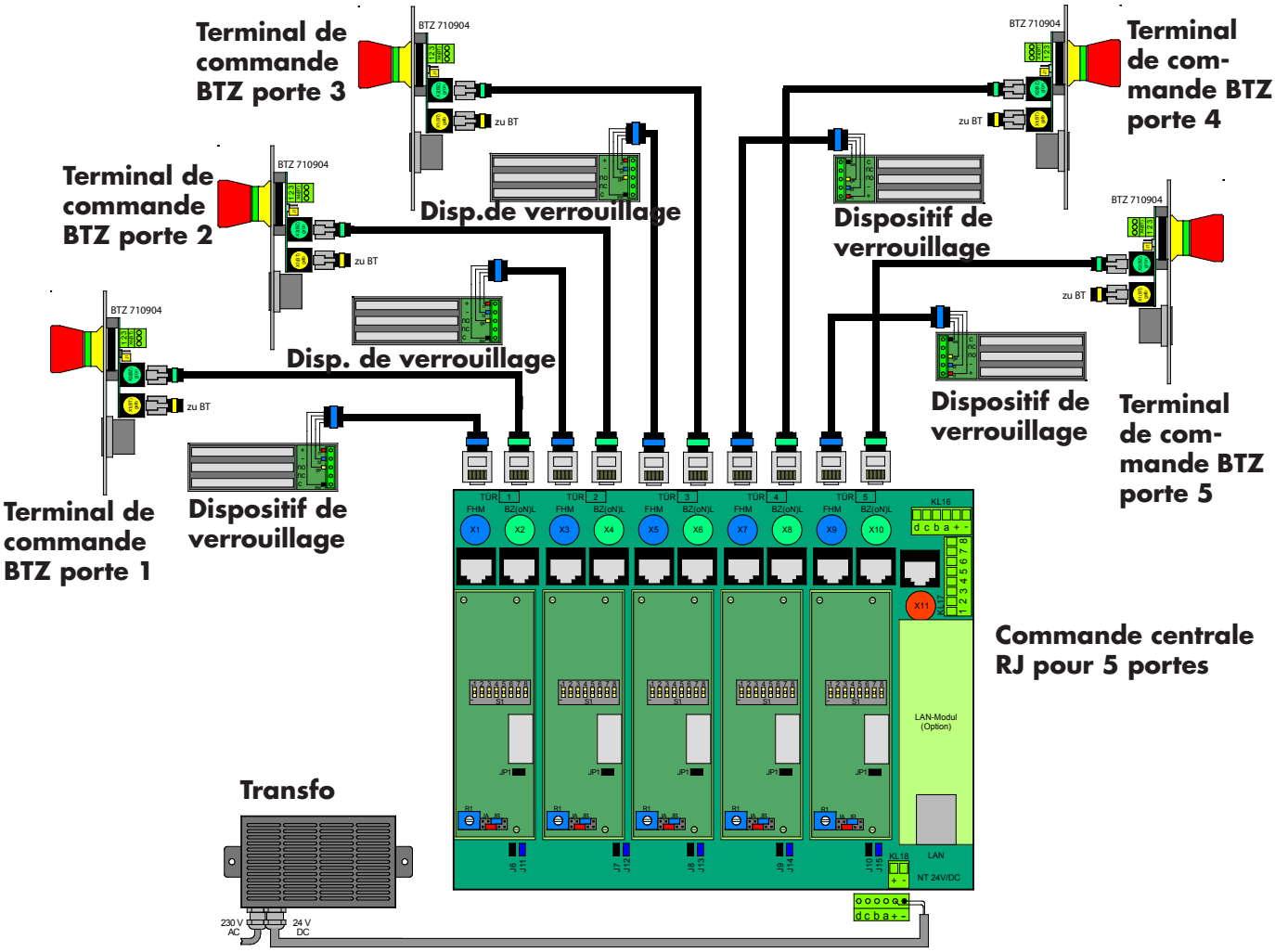

© DICTATOR Technik GmbH • Gutenbergstr. 9 • 86356 Neusäß • Allemagne
Tel. +49(0)821-24673-0 • Fax +49(0)821-24673-90 • Email info@dictator.de • 20200616

Schéma de branchement de base : 2 portes

La commande centrale RJ est fournie avec le numéro de platines correspondant au numéro de portes. L'exemple ci-après montre la connexion de tous les composants d'un système sas à 2 portes. Le terminal de commande BTZ se connecte directement à la commande centrale RJ, le t. de c. BT3 au revers de la porte au terminal de commande BTZ.

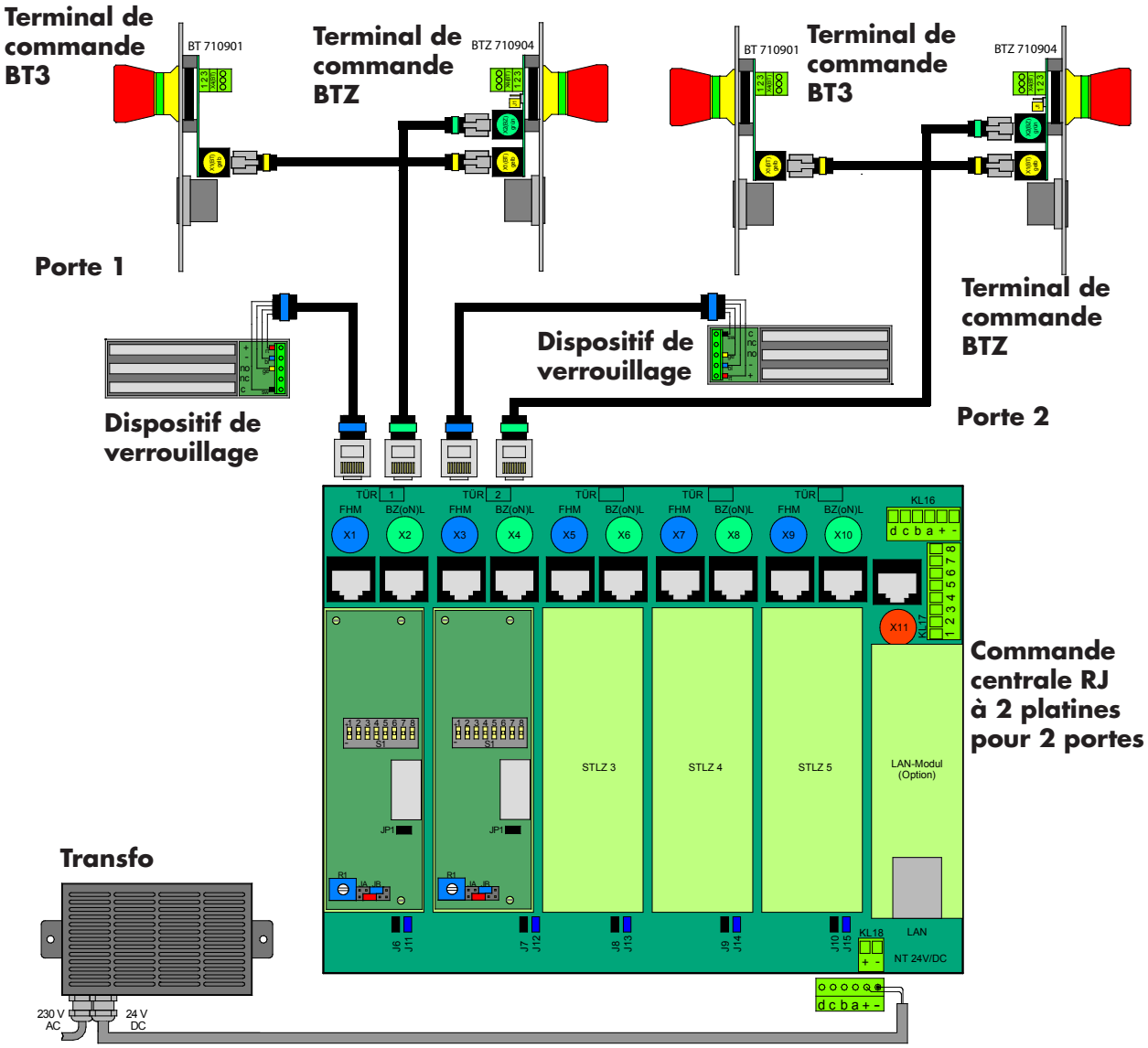

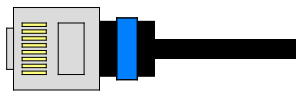

Câble de connexion au dispositif de verrouillage - marqué bleu

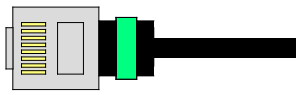

Câble de connexion au terminal de commande BTZ - marqué vert

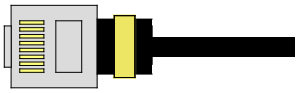

Câble de connexion entre terminaux de commande BTZ / BT3 - marqué jaune

Schéma de branchement de base : 2 commandes centrales RJ

A une commande centrale RJ pour 5 portes on y peut connecter une autre. **Nombre maximum de portes dans le système sas : 8.** Il n'importe pas si les deux commandes centrales RJ contiennent 4 platines de contrôle chacune ou l'une 5 et l'autre seulement 3 platines. Ce qui influence cette détermination est la distance entre les portes et les commandes centrales RJ (longueur de câble maxi : 15 m !!)

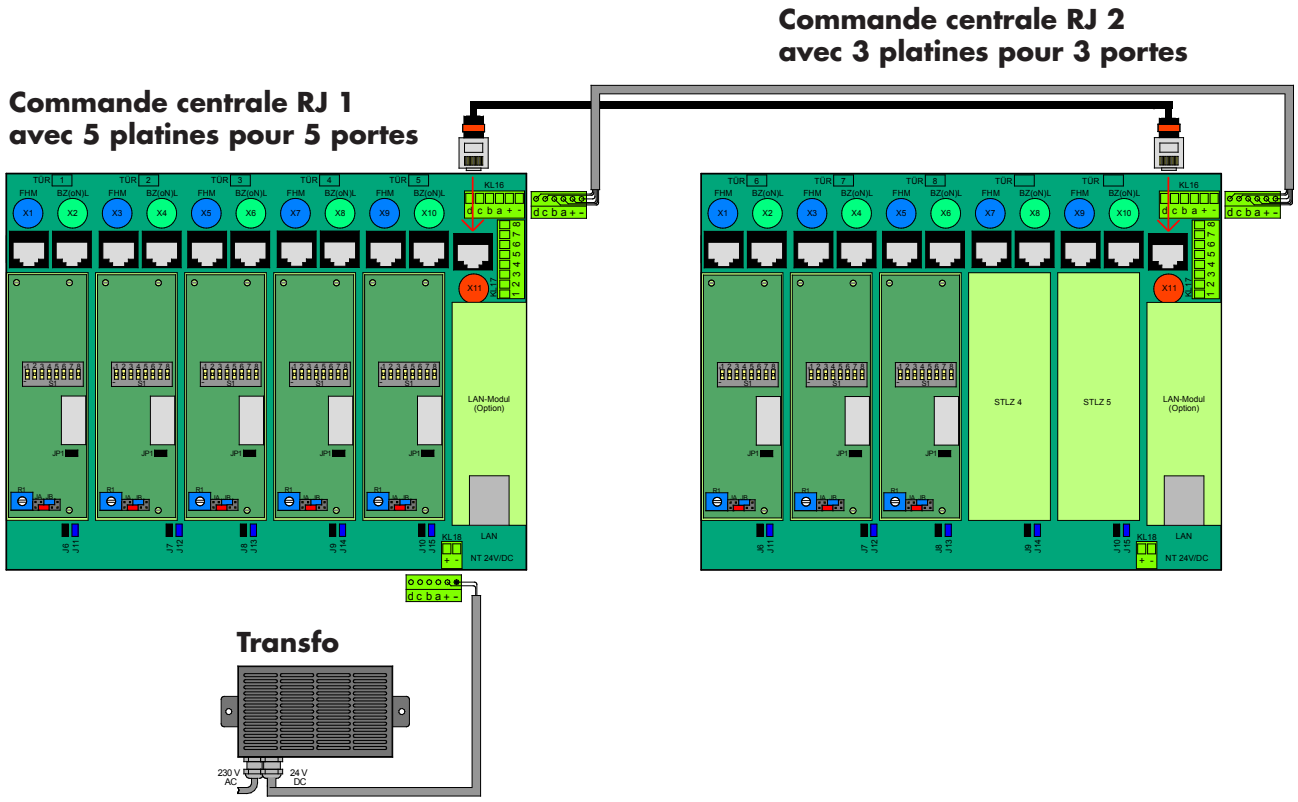

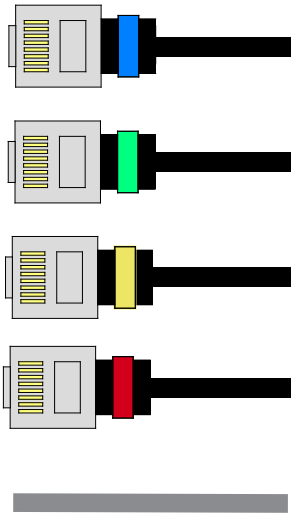

Câble de connexion au dispositif de verrouillage - marqué bleu

Câble de connexion au terminal de commande BTZ - marqué vert

Câble de connexion terminaux de commande BTZ / BT3 - marqué jaune

Cable de connexion commande centrale RJ/commande centrale RJ - marqué rouge

Câble d'alimentation commande centrale RJ/commande centrale RJ, à 6 conducteurs

© DICTATOR Technik GmbH • Gutenbergstr. 9 • 86356 Neusäß • Allemagne
Tel. +49(0)821-24673-0 • Fax +49(0)821-24673-90 • Email info@dictator.de • 20200616

Schéma de branchement de base : 1 commande centrale RJ avec un terminal de contrôle ST3 (système décentralisé)

A une commande centrale RJ pour 5 portes on y peut connecter une porte supplémentaire par des composants du système sas décentralisé. Cela permet d'élargir le système à **6 portes**, aussi ultérieurement.

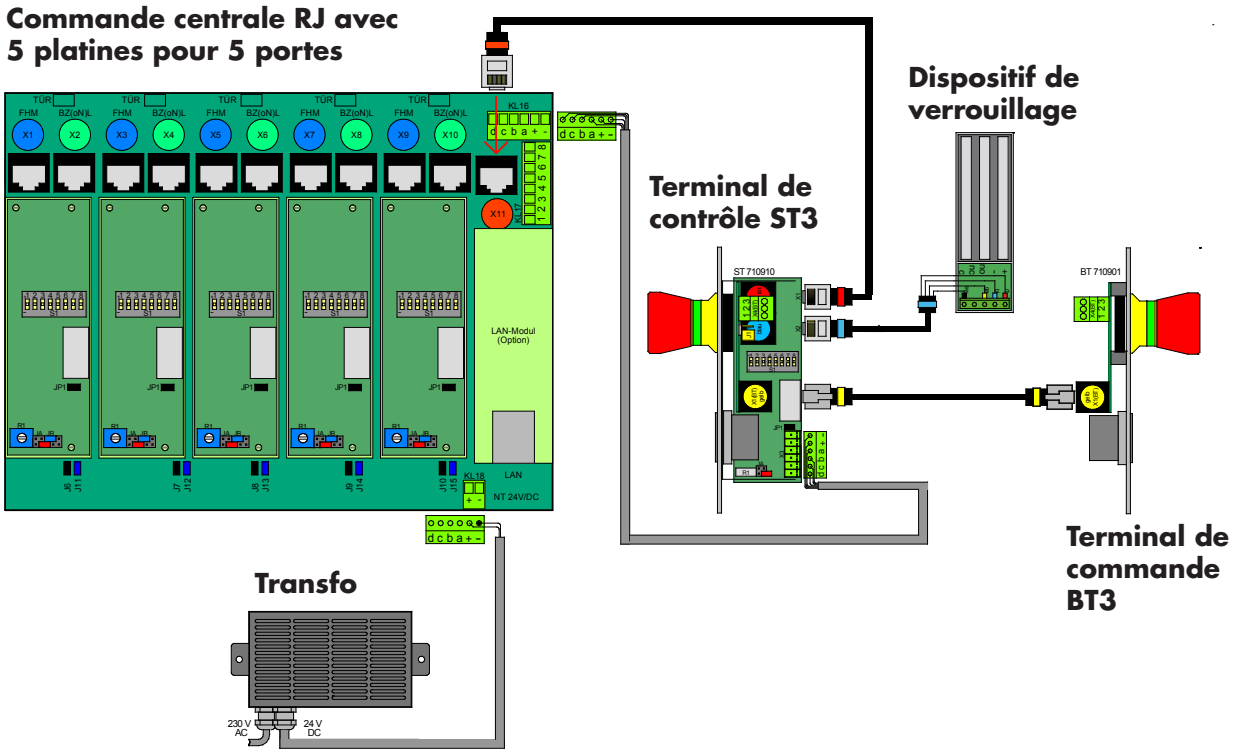

Câble de connexion au dispositif de verrouillage - marqué bleu

Câble de connexion terminaux de commande BTZ / BT3 - marqué jaune

Cable de connexion commande centrale RJ/terminal de contrôle - marqué rouge

Câble d'alimentation commande centrale RJ/terminal de contrôle, à 6 conducteurs

Schéma de branchement de base : 1 commande centrale RJ avec 1 armoire de distribution (système décentralisé)

Il est aussi possible de connecter à une commande centrale RJ une armoire de distribution du système décentralisé. Cela peut être nécessaire s'il faut élargir le système, mais les portes supplémentaires sont trop loins (longueur maxi du câble terminaux et commande centrale RJ : 15m !). Le nombre de portes maxi est **8 portes**.

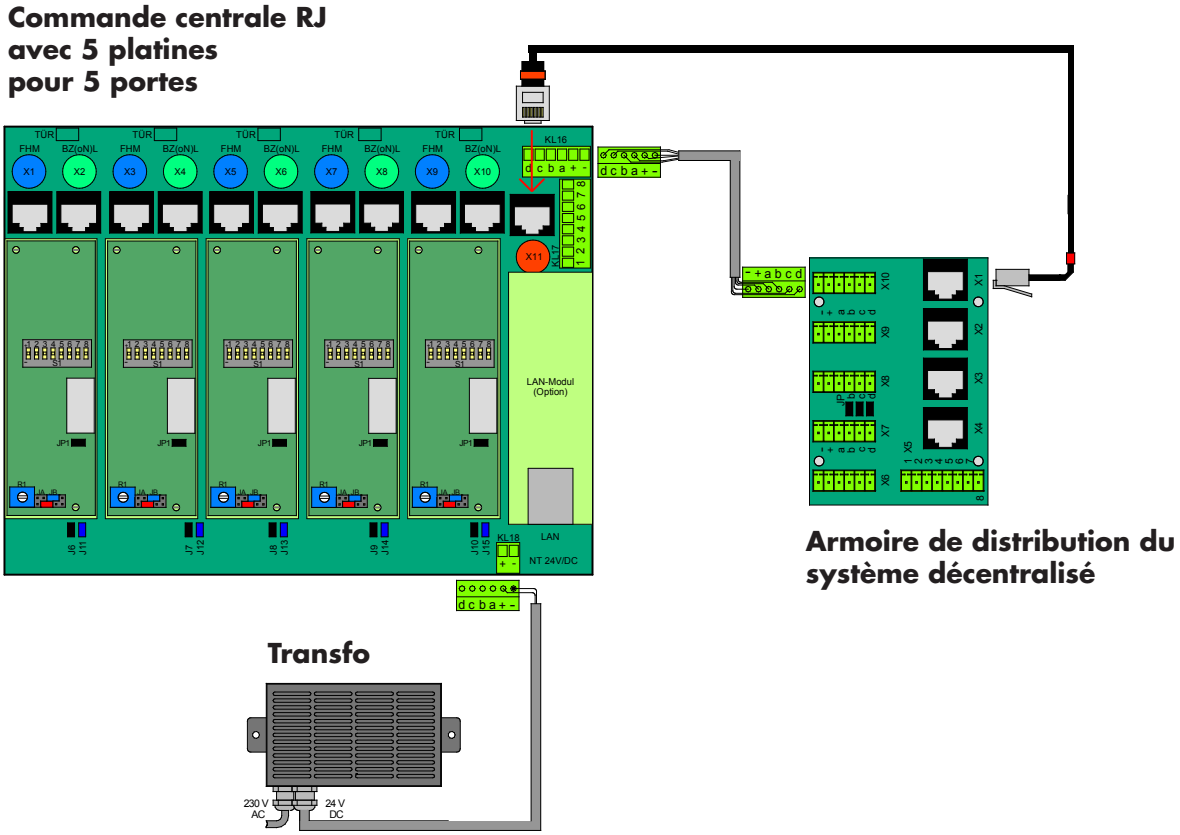

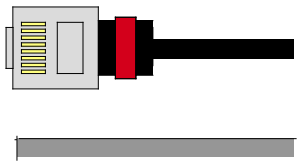

Cable de connexion commande centrale RJ/armoire de distribution - marqué rouge

Câble d'alimentation commande centrale RJ/armoire de distribution, à 6 conducteurs

© DICTATOR Technik GmbH • Gutenbergstr. 9 • 86356 Neusäß • Allemagne
Tel. +49(0)821-24673-0 • Fax +49(0)821-24673-90 • Email info@dictator.de • 20200616

Renseignements généraux : Commande centrale RJ

Lieu de montage

En choisissant le lieu de montage pour la(les) commande(s) centrale(s) RJ, il faut tenir en compte les points suivants :

- Montage seulement dans des lieux secs (type de protection IP 20)
- Distance aux portes à connecter : la **distance** entre commande centrale RJ, terminaux BTZ et les dispositifs de verrouillage ou bien entre deux commandes centrales RJ ne doit pas dépasser **15 m**.

  Les câbles de connexion verts aux terminaux de commande BTZ sont disponibles avec 3, 5, 10 et 15 m de longueur. Les câbles de connexion bleus aux dispositifs de verrouillage avec 4 et 15 m.

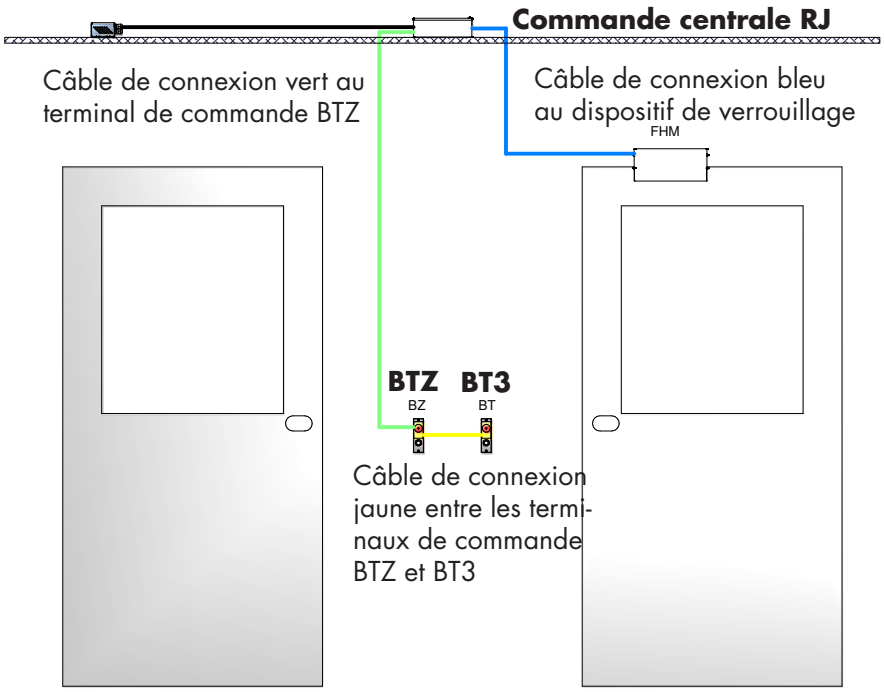

La distance à une **deuxième commande centrale RJ** ne doit pas non plus dépasser les 15 m (longueur du câble). Pour connecter les deux commandes centrales RJ, il faut le câble de connexion (câble de contrôle) rouge (3, 5, 10 m de longueur). S'il faut un câble de contrôle de 15 m, on connecte un câble de 10 m et un de 5 m à l'aide du coupleur (référence 710943).

Pour l'alimentation il faut un câble à 6 conducteurs qui est disponible en longueurs de 3, 5, 10 et 15 m.

Nombre de portes possibles

En tout on peut connecter à une commande centrale RJ jusqu'à 5 portes. En usine on équipe la commande centrale RJ de tant de platines de contrôle comme il y a portes dans l'installation (mini 2, maxi 5 pièces).

A l'aide d'une deuxième commande centrale RJ on peut connecter 3 autres portes, c.-à-d. le numéro total de portes augmente à **maxi 8 portes**. Il n'importe pas si l'on contrôle 4 portes par chaque commande centrale RJ ou par l'une 5 et l'autre 3 portes.

Renseignements généraux : Commande centrale RJ - suite

Entrée des câbles

Après avoir enlevé le couvercle (fixé par 2 vis et à l'autre côté enfilé par d'attaches), mettre les câbles à connecter sur les supports latéraux. Pour décharger la traction des câbles les fixer avec des colliers rilsan aux trous dans les supports. Après les travaux de raccordement remettre le couvercle. Les blocs en mousse synthétique protègent l'intérieur de la commande centrale de la poussière.

Choisir les douilles à fiche pour la connexion

Avant d'enficher les câbles de connexion, il faut attribuer chaque platine de contrôle à une certaine porte. Pour plus de clarté marquer le numéro de la porte dans les autocollants bleus ou verts au-dessus de la platine. C'est selon votre bon plaisir quelle porte vous attribuez à quelle platine.

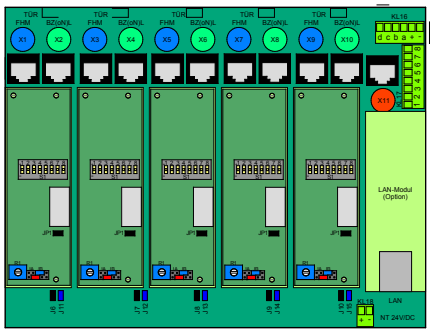

Douilles à fiche X1, X3, X5, X7, X9 (marquées bleu) : elles sont prévues pour enficher les câbles de connexion bleus aux dispositifs de verrouillage.

Douilles à fiche X2, X4, X6, X8, X10 (marquées vert) : ici enficher le câble de connexion vert aux terminaux de commande BTZ.

Douille à fiche X11 (marquée rouge) : est prévue pour une deuxième commande centrale RJ (ou un terminal de contrôle ou une armoire de distribution du système décentralisé). Ici enficher le câble de connexion rouge (câble de contrôle).

Douille à fiche KL16 : est prévue pour la connexion d'une deuxième commande centrale RJ (ou un terminal de contrôle ou une armoire de distribution du système décentralisé). Ici enficher le câble d'alimentation à 6 conducteurs. La douille à fiche KL16 peut s'utiliser aussi pour transmettre des informations.

Douille à fiche KL18 : est prévue pour le câble de connexion embrochable du transformateur d'alimentation. ATTENTION : Il est très important de placer du connecteur à 6 pôles seulement la partie marquée "+" et "-" !

Bornier KL17 : ce bornier est prévu pour réaliser des fonctions spéciales. En font partie par ex. le circuit de discrétion (voir page DiskrZ01), connexion de la minuterie (voir pages ZMZ01/02), connexion de technique de mesure et de régulation procuré sur les lieux (bloquer jusqu'à atteindre une qualité d'air ou une pression déterminée) etc.

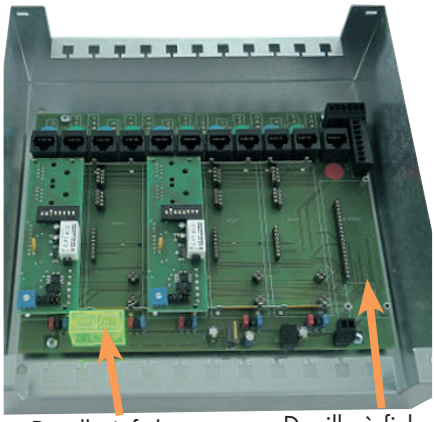

Douille à fiche pour relais supplémentaire

Douille à fiche pour module LAN

Cavaliers

Au-dessous de chaque platine de contrôle il y a 2 cavaliers (noir et bleu). Ils permettent de réaliser certaines fonctions de transmission par les contacts c et d du bornier KL16 (voir la page suivante).

Douille à fiche pour des relais supplémentaires

Au-dessous des platines de contrôle 1 et 2 il y a une douille à fiche pour un **relais** avec lequel on peut réaliser une **ouverture de secours globale** (en poussant le bouton d'ouverture de secours d'un terminal toutes les portes du système seront débloquées), réf. 710953. Il est toujours possible de le compléter !

Module LAN

Module LAN : En usine on peut équiper la commande centrale RJ avec un module LAN comme interface à une centrale de gestion des installations d'un bâtiment. Pour plus d'information contacter notre département technique.

© DICTATOR Technik GmbH • Gutenbergstr. 9 • 86356 Neusäß • Allemagne
Tel. +49(0)821-24673-0 • Fax +49(0)821-24673-90 • Email info@dictator.de • 20200616

Renseignements généraux : Commande centrale RJ - suite

Cavaliers

Pour enlever ou déplacer les cavaliers, vouloir utiliser une pince plate d'un mécanicien de précision !

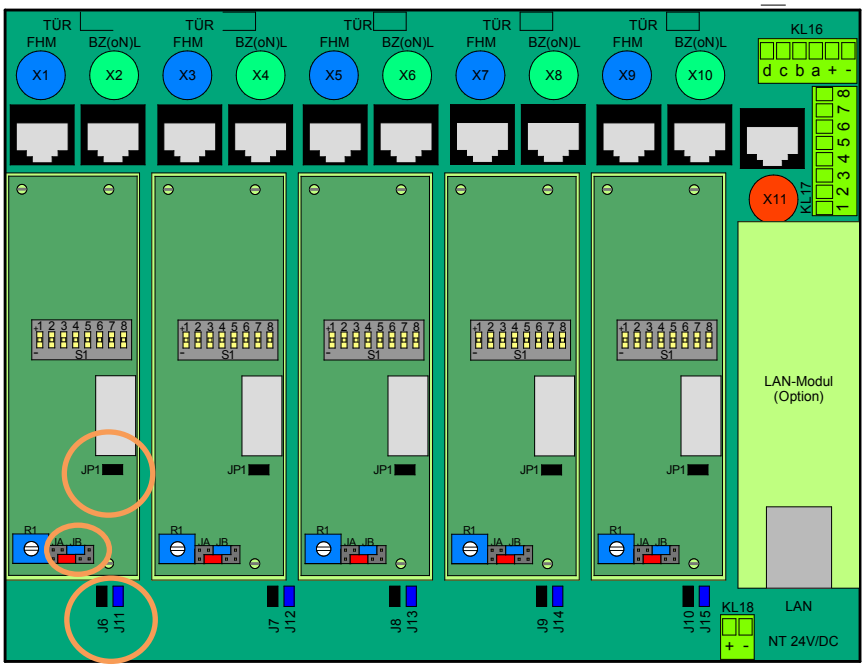

Fonctions des cavaliers

L'interrogation des sorties de signaux « c » et/ou « d » s'effectue **à KL16** aux bornes « c » et/ou « d » toujours en combinaison avec « + ».

Cavalier JP1
Le cavalier JP1 est toujours enfiché en usine et doit y rester.
EXCEPTION : Pour réaliser dans le système sas une ouverture de secours globale (en poussant le bouton d'ouverture de secours d'une porte, toutes les portes du système sont déverrouillées), il faut enlever de toutes les platines de contrôle du système le cavalier JP1 (voir aussi Fonction de l'ouverture de secours globale à la page GNAZ01).

Cavaliers J6 - J10 (noirs)
Les cavaliers J6 - J10 sont toujours attribués à la platine de contrôle directement au-dessus du cavalier respectif.

Avec le cavalier J6 - J10 enfiché, l'information ajustée par le cavalier JA de la porte respective est transmise à la borne KL16 (**sortie de signaux c**).
Pour déterminer quel état de porte est signalé, on enfiche le cavalier JA comme décrit aux pages suivantes.

Cavaliers J11 - J15 (bleus)
Les cavaliers J11 - J15 sont toujours attribués à la platine de contrôle directement au-dessus du cavalier respectif.
Avec le cavalier J11 - J15 enfiché, l'information ajustée par le cavalier JB de la porte respective est transmise à la borne KL16 (**sortie de signaux d**).
Pour déterminer quel état de porte est signalé, on enfiche le cavalier JB comme décrit aux pages suivantes.

Renseignements généraux : Commande centrale RJ - suite

Cavaliers JA et JB - les positions possibles et leurs fonctions

Position 1 (JA) - 1 (JB)
Information sortie c:
Porte est ouverte (actif : il y a 24 V)
Information sortie d:
Actif quand le bouton piézo est actionné
(actif : il y a brèvement 24 V)
Cela permet de bloquer d'autres portes avant que celle-ci est déverrouillée.

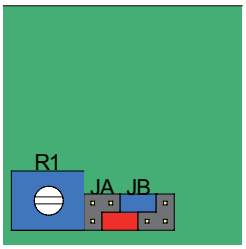

Position 4 (JA) - 1 jusqu'à 5 (JB)
Information sortie c:
Porte est ouverte (actif : il y a 24 V)
Information sortie d:
Actif pendant des durées différentes
(actif : il y a 24 V pendant la durée respective)
Cette configuration des cavaliers permet de bloquer des portes pendant quelque temps. Les positions 1 - 5 du cavalier JB déterminent la durée du blocage.

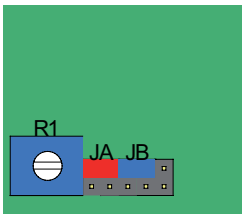

JB en pos. 1: 60 sec

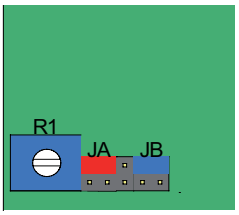

JB en pos. 2: 120 sec

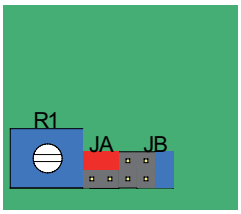

JB en pos. 3: 180 sec

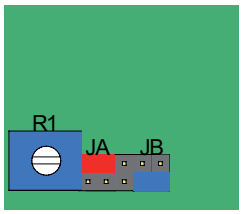

JB en pos. 4: 240 sec

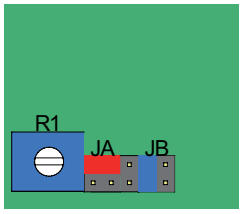

JB en pos. 5: 300 sec

© DICTATOR Technik GmbH • Gutenbergstr. 9 • 86356 Neusäß • Allemagne
Tel. +49(0)821-24673-0 • Fax +49(0)821-24673-90 • Email info@dictator.de • 20200616

Renseignements généraux : Commande centrale RJ - suite

Cavaliers JA et JB - les positions possibles et leurs fonctions - suite

Position 5 (JA) - 5 (JB)

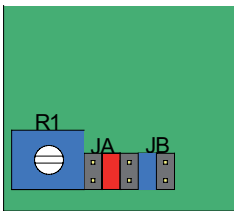

Information sortie c:
Porte déverrouillée (actif : 24 V retombant)
Cette porte est déverrouillée et l'intervalle de suppression ne s'est pas encore écoulé.
Information sortie d:
Actif quand le bouton est actionné (actif : il y a brèvement 24 V)
Cela permet de bloquer d'autres portes avant que celle-ci est déverrouillée.

Position 2 (JA) - 1 (JB)

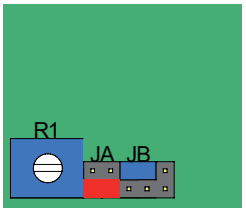

Information sortie c:
L'intervalle de suppression s'est écoulée.
(actif : il y a 24 V)
Cette information s'utilise par ex. pour contrôler au moyen de l'intervalle de suppression la durée maxi pendant laquelle on peut ouvrir la porte (par ex. avec une qualité d'air particulière).
Information sortie d: ne pas actif

Position 3 (JA) - 1 (JB)

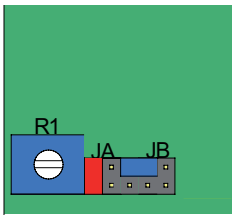

Information sortie c:
Porte bloquée
(actif : il y a 24 V)
Une porte du sas est ouverte qui dépend de cette porte.
Information sortie d: ne pas actif

Renseignements généraux commande centrale antidéflagrante - suite

Blocage temporel de portes (ajusté par les cavaliers JA et JB)

Fonction :
Quand on ouvre la porte (« porte 1 ») pour la platine de contrôle de laquelle on a ajusté le blocage temporel avec les cavaliers (voir les pages précédentes), le blocage temporel est activé. La durée ajustée commence à s'écouler le moment qu'on ferme la porte.
Pendant cette durée le contact relais d est activé.

IMPORTANT : Le blocage temporel bloque aussi pendant le temps respectif la porte (« porte 1 »), pour la platine de contrôle de laquelle on a ajusté le blocage avec les cavaliers. **Cela permet de bloquer aussi une seule porte pendant un certain temps, sans qu'elle dépend d'une autre porte.**

Connexion :
Dans la commande centrale antidéflagrante il faut continuer la connexion du contact relais « d » de la porte sur la platine de contrôle de laquelle on a ajusté le blocage temporel, du bornier KL16 au borne respectif du bornier KL 17. De ce borne il faut mettre un pont aux bornes des autres portes à bloquer.
L'affichage rouge du terminal de commande signale le blocage temporel.

Note : S'il faut bloquer seulement la porte sur la platine de contrôle de laquelle on a ajusté le blocage temporel, la connexion sur le bornier KL17 n'est pas impérative pour le fonctionnement. Cependant l'affichage rouge ne signalera pas le blocage temporel.

Exemple d'un schéma de branchement (voir la page suivante) :
Pour la porte 1 on a ajusté avec les cavaliers JA/JB un blocage temporel de 60 secondes.
En plus il faudrait bloquer aussi les portes 2 et 4 quand on ouvre la porte 1.
Connexion dans la commande centrale antidéflagrante : On connecte le contact d du bornier KL 16 à la borne 1 du bornier KL 17 et puis on met un pont du borne 1 au borne 2 (pour la porte 2) et 4 (pour la porte 4) (voir le schéma de branchement à la page suivante).

© DICTATOR Technik GmbH • Gutenbergstr. 9 • 86356 Neusäß • Allemagne
Tel. +49(0)821-24673-0 • Fax +49(0)821-24673-90 • Email info@dictator.de • 20200616

Renseignements généraux commande centrale antidéflagrante - suite

Blocage temporel de portes (ajusté par les cavaliers JA et JB) - suite

Schéma de branchement :

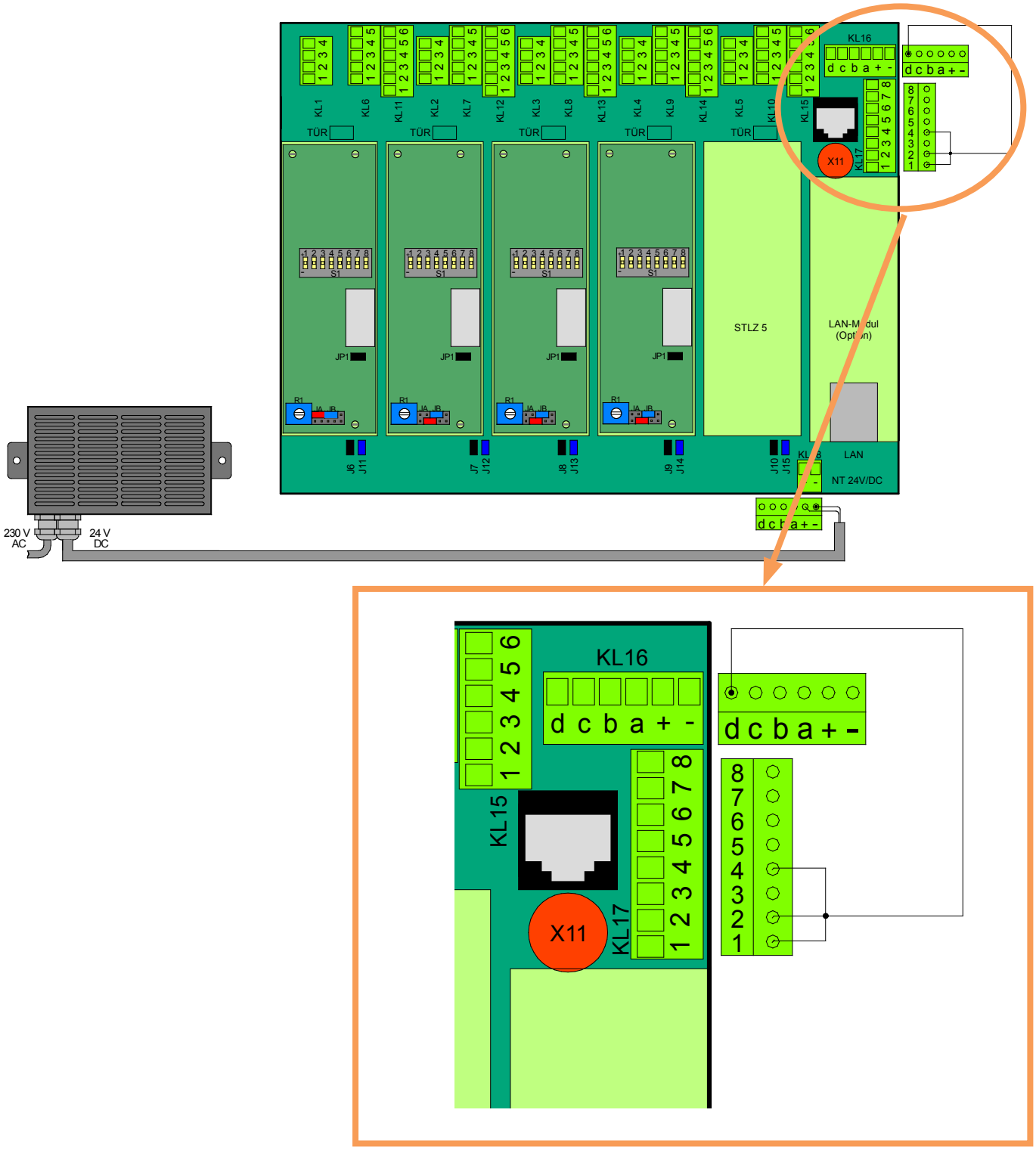

Renseignements généraux : Commande centrale RJ - suite

Potentiomètre pour ajuster l'intervalle de suppression

Après avoir poussé le bouton piézo du terminal de commande, la porte est déverrouillée pendant une durée réglable. Cette durée est ajustée par le potentiomètre de la platine de contrôle respective dans la commande centrale RJ et détermine pendant quelle durée après avoir poussé le bouton piézo on peut ouvrir la porte. Après la durée expirée, la porte est verrouillée de nouveau. Il n'a pas d'importance, si l'on ouvre la porte ou non. La durée à ajuster dépend entre autres du fait s'il s'agit d'un sas pour des personnes ou des matériaux ou si l'on veut enchaîner aussi une fonction de surveillance (voir positionnement cavalier JA à la page BZ014/015).

Temps à ajuster : 1 - 32 secondes

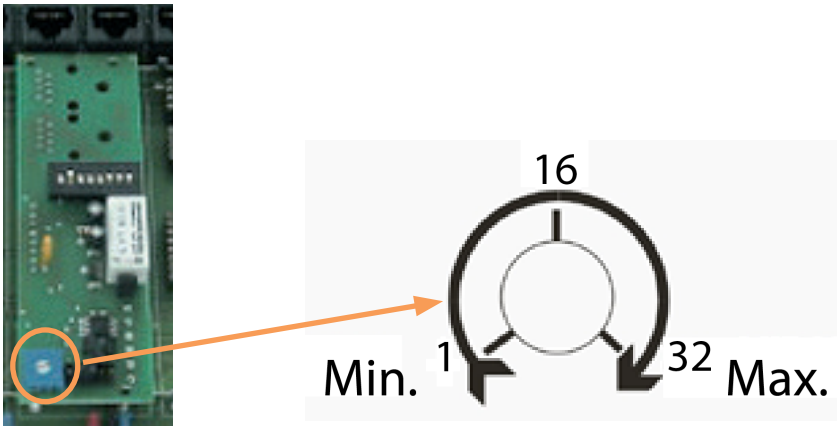

Potentiomètre

Enregistrer des modifications de réglage dans les platines de contrôle

Après chaque modification de réglages sur des platines de contrôle dans la commande centrale RJ, il faut déconnecter l'installation pendant une courte durée et puis la connecter de nouveau. Autrement les valeurs modifiées ne seront pas adoptées. Cela s'applique à modifier l'intervalle de suppression décrit ci-dessus aussi bien qu'à modifier les relations des portes à l'aide des commutateurs DIP.

© DICTATOR Technik GmbH • Gutenbergstr. 9 • 86356 Neusäß • Allemagne
Tel. +49(0)821-24673-0 • Fax +49(0)821-24673-90 • Email info@dictator.de • 20200616

Notices de montage générales : Transformateur d'alimentation

Montage du transformateur d'alimentation

En choisissant le lieu de montage pour le transformateur d'alimentation il faut observer les points suivants :

- Montage seulement dans des lieux secs (type de protection IP 30)
- Avec des températures ambiantes inférieures à 0 °C (admissible -10 °C jusqu'à +50 °C), il faut faire attention que le transformateur ne se couvre pas de givre.
- Les grilles d'aération latérales doivent rester libres et l'air doit pouvoir circuler sans encombre.
- **Le transformateur d'alimentation est prêt à brancher et il n'est pas nécessaire de l'ouvrir pour le montage.**

  La longueur des câbles confectionnés et prêts à brancher influence aussi le choix du lieu de montage :

  Distance à une prise 230 VAC : maxi 1,5 m
  Distance à la commande centrale RJ du système : maxi 2,0 m

IMPORTANT :
Seulement un électricien peut ouvrir un transformateur d'alimentation !

Les transformateurs d'alimentation se fixent par leurs deux brides latérales avec des vis M5.

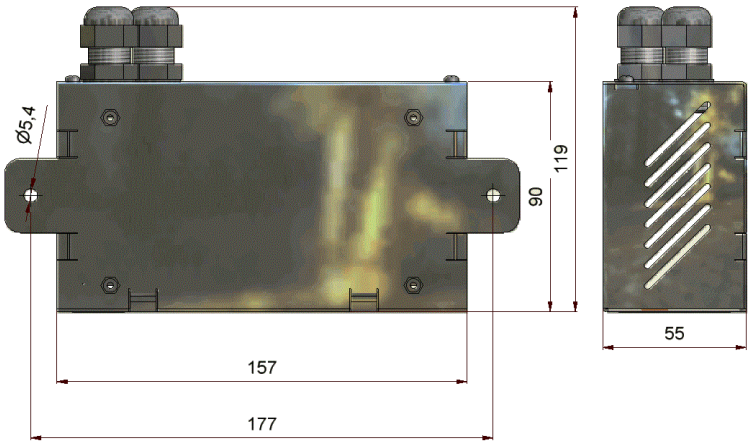

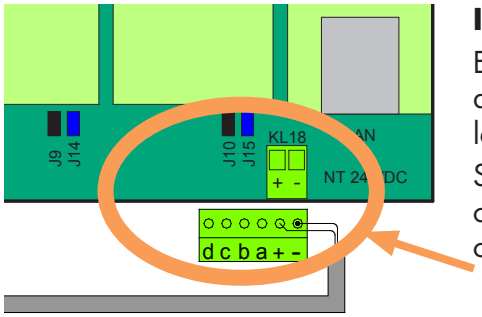

IMPORTANT :

Enfichant le câble embrochable dans la commande centrale RJ, il faut absolument faire attention que le connecteur à 6 pôles soit enfiché avec le côté marqué « + » et « - » dans le connecteur femelle à 2 pôles.

Si le système sas comprend deux commandes centrales RJ, on peut connecter le câble du transformateur d'alimentation à n'importe quelle commande centrale RJ.

Notices de montage générales : Terminaux de commande

Montage des terminaux de commande BTZ et BT3, et de la minuterie

Généralement, on choisit pour les terminaux de commande le montage **encastré** directement dans l'huisserie. Surtout dans des salles blanches, les plastrons devraient former une surface plane avec l'huisserie.

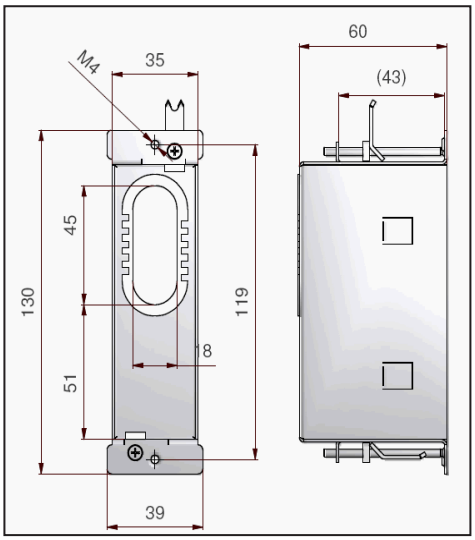

La boîte de branchement encastrée standard, réf. 710829 (voir le croquis coté ci-contre) se prête pour monter les terminaux de commande et la minuterie. Comme le terminal pour issues de secours est plus haut, il a besoin de la boîte de branchement encastrée spéciale, réf. 710834.

Pour monter le terminal **directement dans l'huisserie - sans boîte de branchement -** il faut préparer une découpure selon le plan ci-contre. Avec ce type de montage, le plastron du terminal repose sur le profilé, c.-à-d. il y aura un petit gradin.

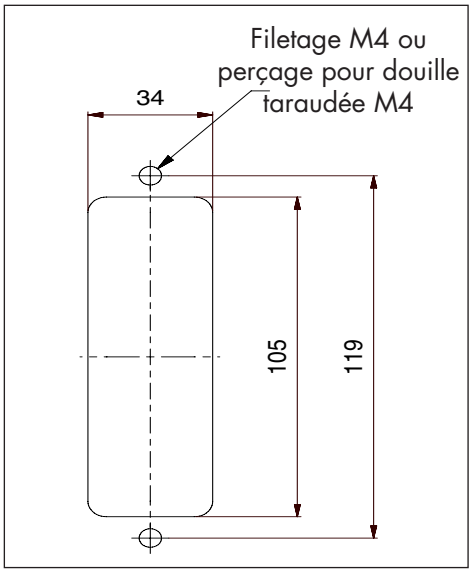

Pour les cas où un montage encastré/dans l'huisserie n'est pas possible, il y a des boîtes de branchement, montage **en saillie**. Elles sont peintes à la poudre.

On introduit les câbles de l'arrière dans ces boîtes.

Le plan ci-contre montre la boîte de branchement en saillie pour le terminal de-commande et la minuterie.

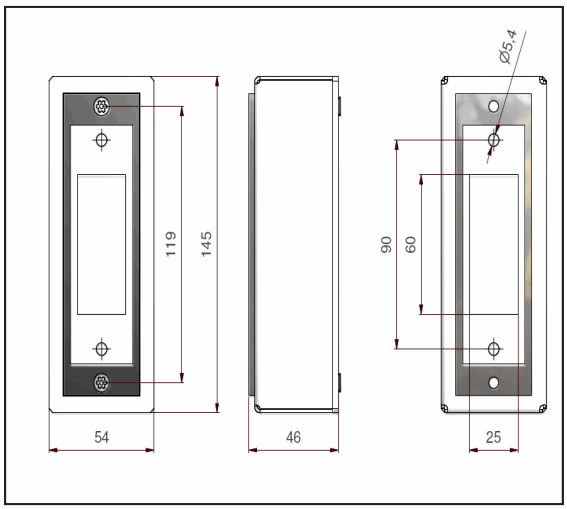

© DICTATOR Technik GmbH • Gutenbergstr. 9 • 86356 Neusäß • Allemagne
Tel. +49(0)821-24673-0 • Fax +49(0)821-24673-90 • Email info@dictator.de • 20200616

Renseignements généraux : terminaux de commande

Versions

Chaque porte du système sas a besoin de deux versions différentes de terminaux de commande :

- Terminal de commande BTZ (connexion à la commande centrale RJ)
- Terminal de commande BT3 (connexion au terminal de commande BTZ)

Il n'y a qu'une seule différence entre les deux versions : le terminal de commande BTZ a, contrairement au terminal de commande BT3 (qu'on utilise aussi dans le système décentralisé) une douille à fiche additionnelle pour le câble de connexion vert à la commande centrale RJ.

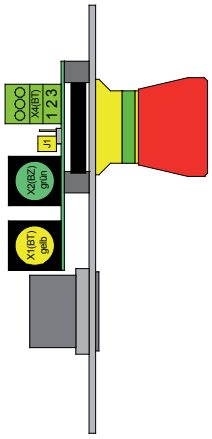

Terminal de commande BTZ
avec douille à fiche verte et jaune

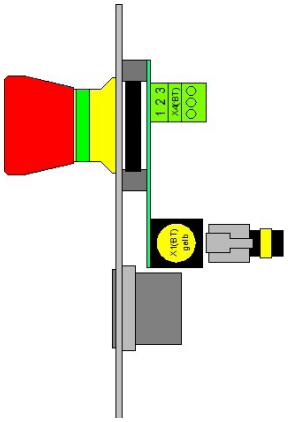

Terminal de commande BT3
seulement avec une douille à fiche jaune

Les deux versions du terminal sont disponibles avec et sans bouton d'ouverture de secours. On peut les combiner à volonté.

Renseignements généraux : Terminaux de commande
- suite

Eclairage du bouton de commande (bouton piézo)

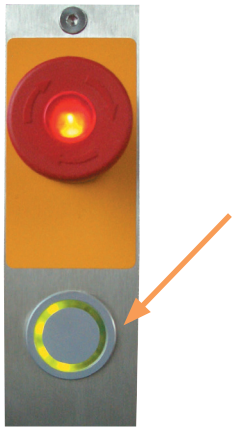

L'éclairage cricoïde du bouton de commande indique l'état de la porte (ouverte ou verrouillée). Les couleurs ont la signification suivante :

- **Eclairage cricoïde « vert »** : La porte est verrouillée comme il faut. On peut la déverrouiller en poussant le bouton piézo et puis l'ouvrir.
- **Eclairage cricoïde « rouge »** : La porte est verrouillée comme il faut. Pour le moment, il n'est pas possible de l'ouvrir comme elle est bloquée par une autre porte ouverte. La couleur de l'éclairage changera seulement à « verte » quand l'autre porte sera fermée.
- **Aucun éclairage cricoïde :** C'est toujours le cas quand il n'y a pas un feedback du dispositif de verrouillage au terminal de contrôle. *Fonction régulière :* La porte est déverrouillée ou ouverte.

  Etats fautifs :
  - La porte est ouverte, bien qu'elle ne soit pas déverrouillée.
  - L'ouverture de secours est activée.
  - Le système est hors service.
  - Le contact-relais du dispositif de verrouillage ne commute pas (par ex. la contre-plaque n'adhère pas complètement à la ventouse).

Connexions aux terminaux de commande

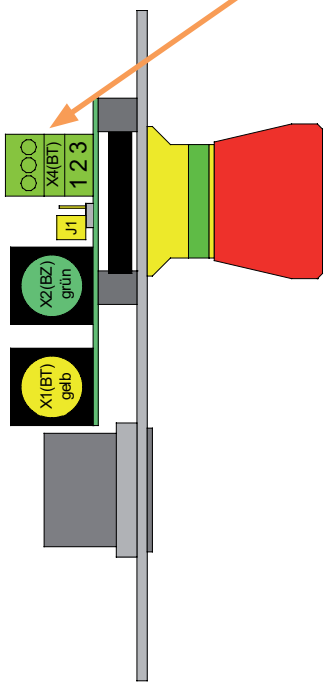

Bornier X4

A ce bornier on peut connecter des boutons à grande surface ou des contrôles d'accès (condition préalable : ils ont un contact à potentiel libre).

Fonction normale :

X4/1 - X4/2 ponté (configuration usine)
X4/2 - X4/3 ouvert

Connexion d'un bouton à grande surface (égal en droits avec le bouton piézo) :

X4/1 - X4/2 ponté
X4/1 - X4/3 connexion d'un bouton à grande surface

Connexion d'un contrôle d'accès

Option 1 : Le contrôle d'accès remplace la fonction du bouton piézo
X4/1 - X4/3 connexion du contrôle d'accès

Option 2 : Le contrôle d'accès débloque le bouton piézo. Ensuite il faut pousser celui pour déverrouiller la porte (à condition que l'éclairage cricoïde soit vert).
X4/1 - X4/2 connexion du contrôle d'accès

IMPORTANT : Quand on connecte un contrôle d'accès, il faut enlever le pont entre X4/1 et X4/2. Le câble entre le terminal et le contrôle d'accès ne doit pas être plus long que 5 mètres (voir aussi page BZ029).

© DICTATOR Technik GmbH • Gutenbergstr. 9 • 86356 Neusäß • Allemagne
Tel. +49(0)821-24673-0 • Fax +49(0)821-24673-90 • Email info@dictator.de • 20200616

Renseignements généraux : Terminaux de commande
- suite

Bouton d'ouverture de secours

Le bouton d'ouverture de secours illuminé permet de déverrouiller la porte dans une situation dangéreuse, même si elle est verrouillée. Après avoir été activé, le bouton reste verrouillé dans la position poussée.

Pour remettre le système sas en service, on déverrouille le bouton d'ouverture de secours en le tournant. Après un retard court, le système sera de nouveau en état de marche.

Normalement l'ouverture de secours déverrouille seulement la porte correspondante (ouverture de secours locale). Mais il est aussi possible de déverrouiller toutes les portes d'un système sas en poussant un bouton d'ouverture de secours (ouverture de secours globale). Voir aussi l'information à la page GNAZ01.

Transmettre l'actionnement du bouton d'ouverture de secours

On peut transmettre l'actionnement d'un bouton d'ouverture de secours sur une porte du système sas selon le schéma de branchement suivant, toutefois sans rapport direct à la porte où l'ouverture de secours avait été actionné.

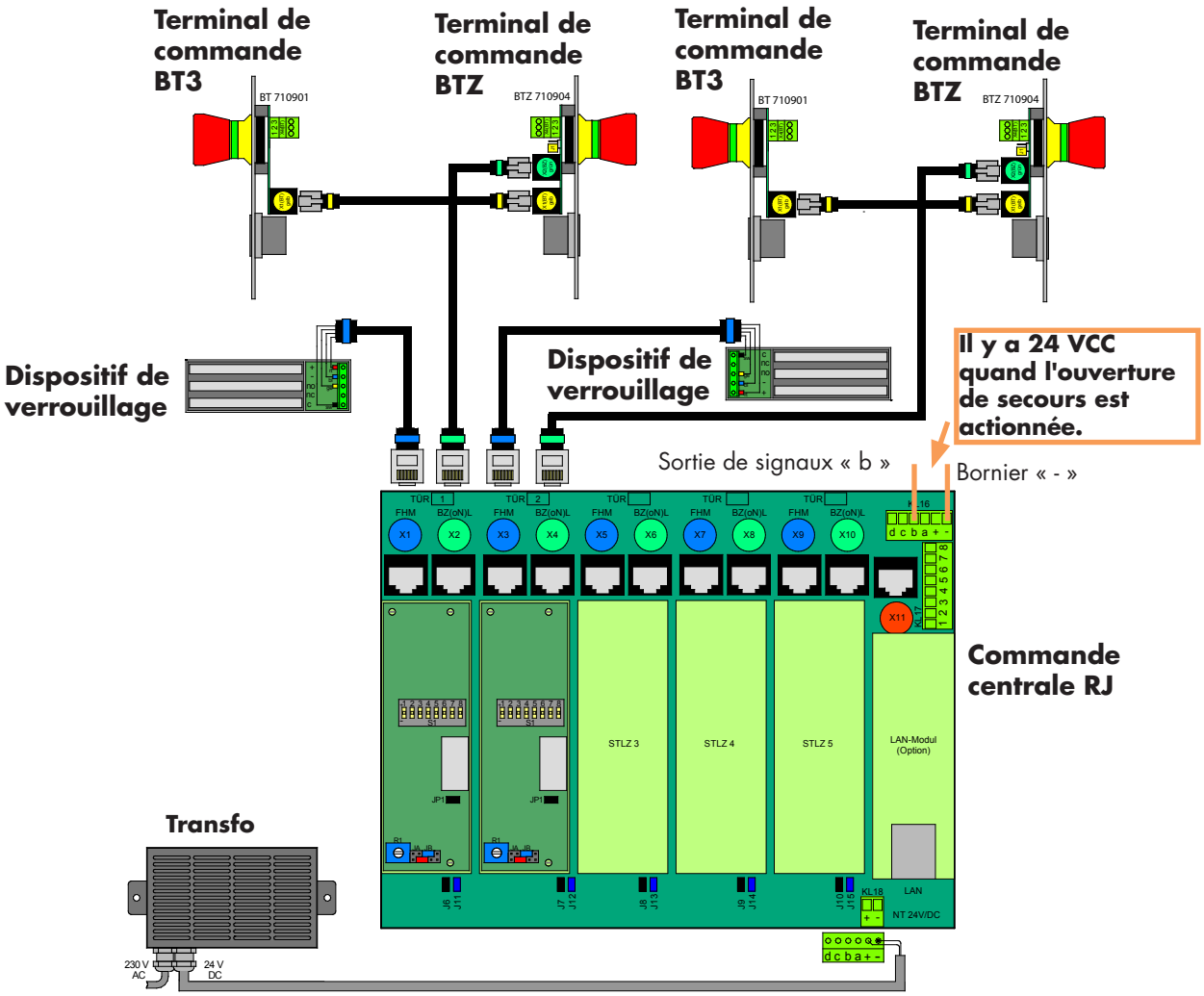

Renseignements généraux : Terminal de commande BTZ

Cavalier J1 dans le terminal de commande BTZ

Cavalier J1
Le cavalier J1 dans le terminal de commande BTZ est mis en usine toujours sur une seule broche et doit rester ainsi.

EXCEPTION : Il faut mettre le cavalier sur les deux broches si l'on utilise seulement un terminal de commande BTZ sur la porte, c.-à-d. qu'on ne connecte pas un terminal de commande BT3 au revers de la porte (par ex. dans des sas pour de matériel qu'on utilise seulement d'un côté).

Pour enlever ou déplacer les cavaliers, vouloir utiliser une pince plate d'un mécanicien de précision !

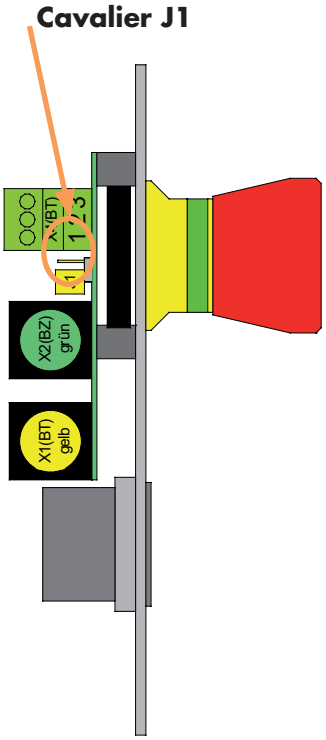

Etat de livraison - standard

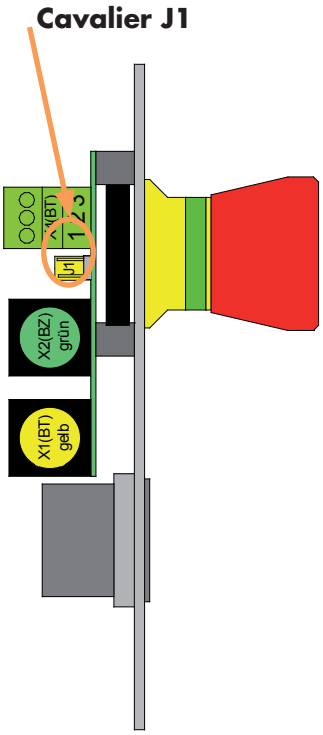

Position du cavalier J1 quand on utilise seulement un terminal de commande BTZ (Stand alone)

© DICTATOR Technik GmbH • Gutenbergstr. 9 • 86356 Neusäß • Allemagne
Tel. +49(0)821-24673-0 • Fax +49(0)821-24673-90 • Email info@dictator.de • 20200616

Renseignements généraux : Terminal de commande BT3

Connexion du terminal de commande BT3

On connecte le terminal de commande BT3 au terminal de commande BTZ avec le câble plat embrochable marqué jaune. Dans le terminal de commande BT3, il n'y faut rien ajuster.

Si l'on ne connecte pas un terminal de commande BT3 (type d'installation Stand alone du terminal de commande BTZ), il ne faut que déplacer le cavalier J1 dans le terminal de commande BTZ (voir page BZ022).

Données techniques des composants

Commande centrale RJ

Alimentation	24 VCC +/-15%
Consommation version de base pour 2 portes	100 mA
Consommation par porte additi-onnelle	50 mA
Consommation relais ouverture de secours globale	30 mA
Consommation module LAN	100 mA
Type de protection	IP 20
Plage de température	-10 °C jusqu'à +40 °C
Longueur maxi du câble aux terminaux	15 m

Terminal de commande BTZ

Alimentation	24 VCC +/-15 %
Consommation avec ouv. de secours sans ouverture de secours	maxi 30 mA maxi 15 mA
Type de protection	IP 20 (bouton de commande IP 65)
Bouton de commande	bouton piézo avec éclairage cricoïde bicolore
Bouton d'ouverture de secours	bouton verrouillant à frapper en forme de champignon, éclairé
Groupe de contacts ouv. de secours	1 contact de travail (NO) : 500 mA
Plage de température	-10 °C jusqu'à +40 °C

Terminal de commande BT3

Alimentation	24 VCC +/-15 %
Consommation avec ouv. de secours sans ouverture de secours	maxi 30 mA maxi 15 mA
Type de protection	IP 20 (bouton de commande IP 65)
Bouton de commande	bouton piézo avec éclairage cricoïde bicolore
Bouton d'ouverture de secours	bouton verrouillant à frapper en forme de champignon, éclairé
Groupe de contacts ouv. de secours	1 contact de travail (NO) : 500 mA
Plage de température	-10 °C jusqu'à +40 °C

© DICTATOR Technik GmbH • Gutenbergstr. 9 • 86356 Neusäß • Allemagne
Tel. +49(0)821-24673-0 • Fax +49(0)821-24673-90 • Email info@dictator.de • 20200616

Données techniques des composants - suite

Transformateurs d'alimentation

Alimentation	100 - 240 VCA / 46 - 63 Hz
Consommation maxi	0,9 A (version 2,7 A) 1 A (version 5 A
Tension de sortie	24 VCC (+/-10 %)
Courant de sortie	2,7 A (65 W) resp. 5 A (120 W)
Type de protection	IP 30 (seulement pour des lieux secs)
Plage de température	-10 °C jusqu'à +50 °C

Minuterie

Alimentation	24 VCC +/-15 %
Consommation minuterie	maxi 20 mA
Consommation indicateur additionnel - module additif	maxi 2 mA
Consommation minuterie - indicateur additionnel	maxi 10 mA
Type de protection	IP 20
Plage de température	-10 °C jusqu'à +40 °C
Intervalles de temps	16 durées préréglées 0, 15, 20, 25, 30, 35, 40, 50, 60, 120, 180, 240, 300, 420, 540, 660 secondes) durée max. 2,75 heures
Nombre de portes à commander	6 portes « blanches » - et maxi 6 portes « noires »

Terminal pour issues de secours

Alimentation	24 VCC +/-15 %
Consommation	maxi 80 mA
Type de protection	IP 20
Bouton d'ouverture de secours	bouton verrouillant à frapper en forme de champignon, éclairé
Groupe de contacts ouv. de secours	2 contacts de rupture (NC) : 2,8 A
Entrée système avertisseur de danger	contact de rupture
Sortie signaleur (p.ex. avertisseur)	24 VCC, maxi 1,4 A
Plage de température	-10 °C jusqu'à +40 °C

EU Declaration of Conformity

This Declaration of Conformity is only valid as complete appendix, including power packs (part nos. 710762, 710763, 710780, 710718, 710782, 710783)

Manufacturer

DICTATOR Technik GmbH
Gutenbergstraße 9
86356 Neusäß, GERMANY

Product Description

Control and operating terminals

710759 Control terminal ST1
710761 Control terminal ST3
710764 Control terminal ST 1 ZK
710767 Control terminal ST 1 oN
710768 Control terminal ST 1 SA
710775 Control terminal ST 1 SA oN
710800 (I) Control terminal ST P
710801 (I) Operating terminal BT P
710802 (I) Control terminal SToN P
710803 (I) Control terminal BToN P
710825 Control terminal ST U
710826 Operating terminal BT U
710827 Control terminal SToN U
710900 (I) Control terminal ST3 Plus
710901 (I) Operating terminal BT3
710902 (I) Control terminal ST3oN Plus
710903 (I) Operating terminal BT3oN
710904 Operating terminal BTZ for central controller
710905 Operating terminal BTZoN for central controller
710910 (I)) Control terminal ST3 Basic
710912 (I)) Control terminal ST3oN Basic
710833 Emergency-open terminal FT P
710860 Emergency-open terminal FT3
710980 Control terminal ST3 T RFID
710981 Operating terminal BT3 T RFID
710982 Control terminal ST3 ToN RFID
710983 Operating terminal BT3 ToN RFID
710984 Operating terminal BTZ T RFID
710985 Operating terminal BTZ ToN RFID
710986 Control terminal ST3 T Plus RFID
710987 Control terminal ST3 ToN Plus RFID

Distribution boxes, central controllers, accessories

710807 Distribution box VK1
710821 Distribution box VK2
710922 Distribution box VK3
710920 Central controller RJ
710924 Central controller SK
710769 Time control unit ZS
710805 (I) Time control unit ZS
710806 (I) Secondary display ZA
710808 Extension module ZE

Hausanschrift Gutenbergstr. 9 • D-86356 Neusäß
Telefon ++ 49 821 2 46 73-0
Telefax ++ 49 821 2 46 73 90

Sitz Neusäß - HRB Augsburg 10279
Geschäftsführer : Dipl.-Kfm. Karen Stech
Markus Kalchgruber

© DICTATOR Technik GmbH • Gutenbergstr. 9 • 86356 Neusäß • Allemagne
Tel. +49(0)821-24673-0 • Fax +49(0)821-24673-90 • Email info@dictator.de • 20200616

DICTATOR

The provider herewith declares that the mentioned components of the interlock control system comply with the listed EU directives and the relevant Community harmonization legislation – including their changes valid at the date of this declaration.

A) EU directives

- 2014/35/EU low voltage directive
- 2014/30/EU EMC directive
- 2011/65/EU RoHS directive

B) The following harmonized European standards have been applied:

- **EN 60950-1:2006+A11+A1+A12:** : Information technology equipment - Safety - part 1: General requirements
- **DIN EN 61000-6-2:2006-03:** Electromagnetic compatibility (EMC) - part 6-2: Generic standards – Immunity to interference for industrial sectors (IEC 61000-6-2:2005)
- **DIN EN 61000-6-4:2011-09:** Electromagnetic compatibility (EMC) - part 6-4: Generic standards – Transient emissions for industrial sectors (IEC 61000-6-4:2006 + A1:2010)

C) The following other standards and directives have been applied:

- **VDE 0701:** Maintenance, changing and testing of electrical devices

Addendum to the EMC directive 2014/30/EU:
When there are effects of bursts, for improving the HF shielding we recommend to use a mains filter (type: Schaffner FN 2070 6 06 or similar) in the mains cable of the power pack or to earth the casing of the power pack also externally.

Authorized person for documents:
Stephan Lang, Gutenbergstraße 9, 86356 Neusäß

Neusäß, 9 May 2016

Dipl.-Kfm. Karen Stech
Managing Director

Hausanschrift Gutenbergstr. 9 • D-86356 Neusäß
Telefon ++ 49 821 2 46 73-0
Telefax ++ 49 821 2 46 73 90
Internet http://www.dictator.de
E – Mail info@dictator.de

Sitz Neusäß - HRB Augsburg 10279
Geschäftsführer : Dipl.-Kfm. Karen Stech
Markus Kalchgruber

© DICTATOR Technik GmbH • Gutenbergstr. 9 • 86356 Neusäß • Allemagne
Tel. +49(0)821-24673-0 • Fax +49(0)821-24673-90 • Email info@dictator.de • 20200616

Aide au diagnostic

Avant d'ouvrir de revêtements ou démonter de composants du système sas, il faut les déconnecter du réseau électrique, c.-à-d. couper l'alimentation des transformateurs d'alimentation !

Il faut aussi couper l'alimentation des transformateurs d'alimentation avant toute intervention (réglage, branchement) dans des composants du système.

Aucun éclairage cricoïde aux terminaux

IMPORTANT : Cela n'est pas toujours une erreur. En opération normale, l'éclairage cricoïde est toujours éteint quand il n'y a pas une information d'exécution du dispositif de verrouillage au terminal de commande respectif, c.-à-d. la porte est déverrouillée ou ouverte.

Si cela ne s'applique pas, ça peut indiquer une erreur.

Erreurs :

- La porte est ouverte, bien qu'elle n'est pas déverrouillée.
- L'ouverture de secours a été appuyée.
- Le système est hors service.
- Le contact-relais du dispositif de verrouillage ne commute pas (par ex. la contre-plaque n'adhère pas complètement à la ventouse).

Le terminal de commande BT3 est connecté, mais ne fonctionne pas.

Le câble plat jaune connecte le terminal de commande BT3 au terminal de commande BTZ, mais en appuyant sur le bouton piézo ou le bouton d'ouverture de secours il n'y a aucune réaction : Contrôler la position du cavalier J1 dans le terminal de commande BTZ correspondant. Le cavalier doit être placé seulement sur une broche, ne pas sur les deux (voir page BZ022).

Sur une porte il y a seulement un terminal de commande BTZ, pas un BT3, mais il ne fonctionne pas.

Toutes les fois qu'on utilise un terminal de commande BTZ seul, c.-à-d. il n'y a pas un terminal de commande BT3 à l'autre côté de la porte, il faut placer le cavalier J1 du terminal de commande BTZ sur les deux broches (voir page BZ022).

Bouton piézo est éclairé, mais sans fonction.

Le bouton piézo est éclairé, mais ne déverrouille pas la porte quand on y appuye : Contrôler le bornier X4 du terminal de commande. Il faut que se trouve dans le bornier X4 un pont entre X4/1 et X4/2.

Dans un terminal, il n'y a pas d'alimentation.

Il n'y a pas d'alimentation 24 VCC : contrôler si le câble de connexion du transfo est enfiché avec la partie du connecteur marquée +/- dans la douille à fiche de la commande centrale RJ !

© DICTATOR Technik GmbH • Gutenbergstr. 9 • 86356 Neusäß • Allemagne
Tel. +49(0)821-24673-0 • Fax +49(0)821-24673-90 • Email info@dictator.de • 20200616

Aide au diagnostic - suite

La porte se déverrouille elle-même - sans qu'on appuye le bouton piézo.

- Contrôler, si se peuvent produire à cause de surtension des influences perturbatrices sur le transformateur d'alimentation ou bien par induction directement sur les câbles de connexion des terminaux. Le cas échéant, monter un filtre d'alimentation (type : Schaffner FN 2070-6-06 ou similaire) dans le câble secteur du transformateur d'alimentation ou en plus mettre le carter du transfo externement à terre. Ou munir des câbles étant exposés à des tensions d'induction particulièrement fortes, d'une ferrite à rabat.

Les dispositifs de verrouillage ne fonctionnent pas correctement.

- Contrôler, si les dispositifs de verrouillage sont appropriés pour 24 VCC respectivement si le cavalier des ventouses à grande surface est mis à 24 VCC.
- Contrôler, si la contre-plaque des ventouses à grande surface adhère complètement à la surface de la ventouse - sans des tensions mécaniques (on peut se servir aussi d'une contre-plaque séparée). Si nécessaire, améliorer le montage de la ventouse à grande surface et de la contre-plaque.
- Contrôler, si l'entrée dans la gâchette d'une gâche électrique fonctionne bien (avec des joints de porte trop serrés, il peut s'arriver que le demi-tour de la gâche ne s'enclenche pas correctement).
- Contrôler le contact-relais (il faut toujours raccorder le contact de travail NO). Avec des ventouses à grande surface avec contact-relais, on peut contrôler le contact-relais seulement sous tension. Avec des gâches électriques, il faut les commuter mécaniquement et aussi contrôler avec un appareil de mesure. Contrôler le fonctionnement d'un contact magnétique séparé avec un aimant permanent.

Le système sas ne fonctionne pas ou ne pas d'une manière fiable.

- Contrôler le transformateur d'alimentation : Le fusible est en bon état ? Le courant de sortie suffit pour les dispositifs branchés ?
  ATTENTION : De toute façon, d'avance il faut couper l'alimentation !!!
- Les cavaliers dans la commande centrale RJ sont mis dans la position correcte ?
- Contrôler le branchement sûr et fiable des câbles aux dispositifs de verrouillage.
- Mesurer, s'il y a 24 VCC (transformateur d'alimentation, commande centrale RJ, dispositifs de verrouillage).

Fermant la porte quand l'intervalle de suppression s'est écoulé, le dispositif de blocage verrouille seulement brièvement et ensuite se débloque tout de suite de nouveau.

Contrôler, si l'on a connecté dans le bornier X4 d'un des terminaux (de contrôle/de commande) un contrôle d'accès ou un bouton à grande surface. Si tel est le cas, le câble de connexion sur place ne doit pas être plus long que 5 mètres.

S'il est plus long que 5 mètres, il faut guider les fils connectés dans les bornes 1 et 3 (bornier X4) à part ou il faut intercaler un relais (à une distance (longueur du câble) à partir du bornier X4 maxi de 5 mètres).

Renseignements importants pour les terminaux RFID

Renseignement important

L'ordre dans lequel on programme les transpondeurs, détermine leur fonction (voir ci-après « Fonctions des transpondeurs »).

Avant de les programmer, tous les transpondeurs sont égaux. On peut aussi utiliser des transpondeurs disponibles sur place. Il faut seulement qu'ils correspondent aux exigences techniques données ci-après. L'ordre de programmation détermine la fonction. C'est pour cela qu'ils devraient avoir des couleurs différents, afin qu'on puisse toujours discerner leur fonction. **Il n'y a pas d'autre moyen de les distinguer que par la couleur ou un autre marquage extérieur !**

Fonctions des transpondeurs

1) Transpondeurs d'administration nécessaires
Tous les trois transpondeurs mentionnés au suivant sont obligatoires. S'il en manque un, on ne peut pas mettre en service le système !!!

IMPORTANT
Il est recommandé d'utiliser pour un système sas avec des terminaux RFID le même transpondeur pour effacer, le même transpondeur admin et le même transpondeur passe-partout !

- **Transpondeur pour effacer** (couleur recommandée : **rouge**)
  Celui-ci efface toute programmation effectuée dans un terminal et le réinitialise.
- **Transpondeur admin** (couleur recommandée : **jaune**)
  Au moyen de ce transpondeur on peut programmer et aussi effacer dans chaque terminal les transpondeurs d'utilisateur.
- **Transpondeur passe-partout** (couleur recommandée : **verte**)
  Celui-ci on peut utiliser pour tous les terminaux RFID du système sas.

2) Transpondeurs d'utilisateur (maxi 99 pièces par terminal)
(Couleur recommandée: **noire)**
Dans chaque terminal RFID on peut programmer individuellement des transpondeurs d'utilisateur.
Comme transpondeur d'utilisateur on peut se servir par ex. aussi de transpondeurs qu'on utilise ailleurs dans le bâtiment pour des portes ne faisant pas partie du système sas.
Important : Marquer les transpondeurs d'utilisateur correspondement et noter la programmation !!!

Données techniques Transpondeurs RFID

- Type EM 4100, EM 4102 ou EM 4200
- 125 kHz
- 64 Bit
- Distance optimale env. 1 cm

Indicateurs à DEL du terminal RFID

Indicateurs à DEL

En tout, les terminaux RFID ont trois indicateurs à DEL :

a) Affichages d'état de porte standard

DEL « **verte** » : La porte est correctement verrouillée. On peut la déverrouiller tenant le transpondeur d'utilisateur devant le terminal et ensuite l'ouvrir.

DEL « **rouge** » : La porte est verrouillée et au moment il n'est pas possible de l'ouvrir. L'indication à DEL changera seulement à vert, quand on peut demander l'ouverture par un transpondeur.

Ne DEL rouge ni verte : Cela arrive toujours, quand le terminal de contrôle ne reçoit pas un feedback du dispositif de verrouillage.

Pour cela voir aussi le manuel technique du système sas.

b) DEL bleue

La DEL bleue informe par des séquences de clignotement différentes ou la durée d'être allumée de l'état de fonctionnement du terminal.

En principe, il y a trois « états de fonctionnement » :

- Programmation des transpondeurs
- Etat de fonctionnement normal
- Erreur

Indication	**Sens**
2 s allumée, 0,2 s éteinte	Terminal n'est pas encore programmé. Maintenant il faut d'abord programmer les transpondeurs d'administration.
Clignote 5 s	Le transpondeur respectif a été programmé avec succès.
Clignote 2 s	Enregistrement des transpondeurs admin et pour effacer et refus de transpondeurs non programmés
2 s allumée, 1 s éteinte	Le transpondeur pour effacer a été programmé. L'étape prochaine est programmer le transpondeur admin.
1 s allumée, 1 s éteinte	Le transpondeur admin a été programmé. L'étape prochaine est programmer le transpondeur passe-partout.
0,2 s allumée, 1 s éteinte	**Etat de fonctionnement** normal
Allumée pendant 10 s	Pendant cette période il faut tenir le transpondeur d'utilisateur devant le terminal et par cela le programmer ou effacer.
DEL bleue éteinte ou allumée toujours	Terminal en panne

© DICTATOR Technik GmbH • Gutenbergstr. 9 • 86356 Neusäß • Allemagne
Tel. +49(0)821-24673-0 • Fax +49(0)821-24673-90 • Email info@dictator.de • 20180129

Mise en service des terminaux RFID - Programmer les transpondeurs d'administration

Etape 1

Raccorder le terminal selon le manuel technique et ensuite connecter l'alimentation du terminal.

Lors de la première alimentation le terminal effectuera automatiquement une initialisation de tous les composants importans pour le fonctionnement.

(Si se produit un erreur, cela s'indique par la DEL bleue allumée. Le terminal est en panne.)

Quand le test se passe avec succès, le terminal changera automatiquement dans le mode de programmation.

La **DEL bleue** clignote : **2 s allumée, 0,2 s éteinte**

Etape 2 - Programmer les transpondeurs d'administration

La **DEL bleue** clignote : **2 s allumée, 0,2 s éteinte**

1. Programmation - transpondeur pour effacer
Maintenant tenir le transpondeur pour effacer devant le terminal. La programmation réussie s'indique par :
un **clignotement rapide de la DEL bleue : 5 s**

Ensuite le système changera automatiquement à la 2ième étape de programmation, indiquée par :
la **DEL bleue** clignote : **2 s allumée, 1 s éteinte**

2. Programmation - transpondeur admin
Maintenant tenir le transpondeur admin devant le terminal. La programmation réussie s'indique par :
un **clignotement rapide de la DEL bleue : 5 s**

Ensuite le système changera automatiquement à la 3ième étape de programmation, indiqué par :
la **DEL bleue** clignote : **1 s allumée, 1 s éteinte**

3. Programmation - transpondeur passe-partout
Maintenant tenir le transpondeur passe-partout devant le terminal. La programmation réussie s'indique par :
un **clignotement rapide de la DEL bleue : 5 s**

Ensuite le système changera automatiquement au **mode de fonctionnement**, indiqué par :
la **DEL bleue** clignote : **0,2 s allumée, 1 s éteinte**

IMPORTANT

Il est **IMPERATIF** de suivre **l'ordre** de programmation. Si l'on confond par ex. les couleurs des transpondeurs d'administration lors de la programmation, on peut réinitialiser la programmation par le transpondeur pour effacer, voir la page 05. Ensuite il faut recommencer la programmation, y compris le transpondeur pour effacer.

Il faut effectuer les étapes décrites dans tous les terminaux RFID du système sas !!!

Maintenant vous pouvez programmer les transpondeurs d'utilisateur dans le terminal respectif.

Voir aussi l'aperçu à la page RFID06.

Programmer/Effacer des transpondeurs d'utilisateur

Renseignement

Il est toujours possible de programmer et effacer des transpondeurs d'utilisateur, aussi ultérieurement !

Programmer les transpondeurs d'utilisateur

Vérifier, si le terminal est en mode de fonctionnement :
la **DEL bleue** clignote : **0,2 s allumée, 1 s éteinte**

Maintenant tenir d'abord le **transpondeur admin** devant le terminal.
L'enregistrement réussi s'indique par :
un **clignotement rapide de la DEL bleue : 2 s**

Ensuite le système changera automatiquement à la programmation d'un transpondeur d'utilisateur, indiquée par :
la **DEL bleue allumée : 10 s**

Pendant ce laps de temps tenir un de vos **transpondeurs d'utilisateur** au terminal. Quand la programmation a du succès, le terminal changera de nouveau au mode de fonctionnement :
la **DEL bleue** clignote : **0,2 s allumée, 1 s éteinte**

S'il faut programmer plusieurs transpondeurs d'utilisateur, répéter cette procédure : d'abord tenir toujours le transpondeur admin devant le terminal et ensuite, pendant que la DEL bleue est allumée, le transpondeur d'utilisateur prochain.

Voir aussi l'aperçu à la page RFID06.

Effacer un transpondeur d'utilisateur

Vérifier, si le terminal est en mode de fonctionnement :
la **DEL bleue** clignote : **0,2 s allumée, 1 s éteinte**

Maintenant tenir d'abord le **transpondeur admin** devant le terminal.
L'enregistrement réussi s'indique par :
un **clignotement rapide de la DEL bleue : 2 s**

Ensuite le système changera automatiquement au mode pour programmer ou effacer des transpondeurs d'utilisateur, indiquée par :
la **DEL bleue allumée : 10 s**

Pendant ce laps de temps tenir le **transpondeur d'utilisateur** (programmé) à effacer au terminal. Quand il a été effacé avec succès, le terminal changera de nouveau en mode de fonctionnement :
la **DEL bleue** clignote : **0,2 s allumée, 1 s éteinte**

Voir aussi l'aperçu à la page RFID06.

© DICTATOR Technik GmbH • Gutenbergstr. 9 • 86356 Neusäß • Allemagne
Tel. +49(0)821-24673-0 • Fax +49(0)821-24673-90 • Email info@dictator.de • 20180129

D'autres renseignements de programmation

Réinitialiser un terminal en état départ usine

Vérifier, si le terminal est en mode de fonctionnement :
la **DEL bleue** clignote : **0,2 s allumée, 1 s éteinte**

Maintenant tenir le **transpondeur pour effacer** au terminal. Quand l'effacement a eu du succès, la DEL bleue le **confirme** en clignotant.
la **DEL bleue** clignote : **2 s**

Après la DEL bleue signalera de nouveau l'état départ usine :
la **DEL bleue** clignote : **2 s allumée, 0,2 s éteinte**

Ensuite il faut programmer DE NOUVEAU tous les transpondeurs dans ce terminal, y compris le transpondeur pour effacer, voir la page RFID03 « 1. Programmation ».

Autres renseignements

Chaque fois qu'on programme ou efface un transpondeur, la gâche électrique est brèvement activée, c.-à-d. la porte est temporairement déverrouillée !

Il faut toujours garder les transpondeurs d'administration (le **transpondeur pour effacer**, le **transpondeur admin** et le **transpondeur passe-partout**) dans un lieu sûr !

Aperçu de la programmation des transpondeurs

Ordre	Action de l'opérateur	Réaction du terminal
1	Connexion à la tension	**DEL bleue** : 2 s allumée, 0,2 s éteinte
2	**Transpondeur pour effacer** (rouge)	**DEL bleue** : clignotement rapide 5 s => 2 s allumée, 1 s éteinte
3	**Transpondeur admin** (jaune)	**DEL bleue** : clignotement rapide 5 s => 1 s allumée, 1 s éteinte
4	**Transpondeur passe-partout** (vert)	**DEL bleue** : clignotement rapide 5 s => 0,2 s allumée, 1 s éteinte
5	**Mode de fonctionnement**	**DEL bleue** : 0,2 s allumée, 1 s éteinte
6	**Transpondeur admin** (jaune)	**DEL bleue** : clignotement rapide 5 s => allumée pendant 10 s
7	Transpondeur d'utilisateur 1	**DEL bleue** : clignotement rapide 5 s => 0,2 s allumée, 1 s éteinte RENSEIGNEMENT : Il faut tenir le transpondeur d'utilisateur devant le terminal pendant que la DEL bleue est allumée.
8	**Mode de fonctionnement**	**DEL bleue** : 0,2 s allumée, 1 s éteinte

Notes :
Attendre toujours jusqu'à ce que le terminal ait traité la programmation !
Effacer un transpondeur d'utilisateur se fait de façon analogue (ordre 6/7).

© DICTATOR Technik GmbH • Gutenbergstr. 9 • 86356 Neusäß • Allemagne
Tel. +49(0)821-24673-0 • Fax +49(0)821-24673-90 • Email info@dictator.de • 20180129

Connexion des dispositifs de verrouillage

Ventouse à grande surface

Les dispositifs de verrouillage se connectent toujours par le câble de connexion « bleu ». On raccorde toujours le contact-relais (NO et C) et l'alimentation de 24 VCC (ATTENTION : si nécessaire, positionner le cavalier de la ventouse dans la position correcte pour 24 VCC !).

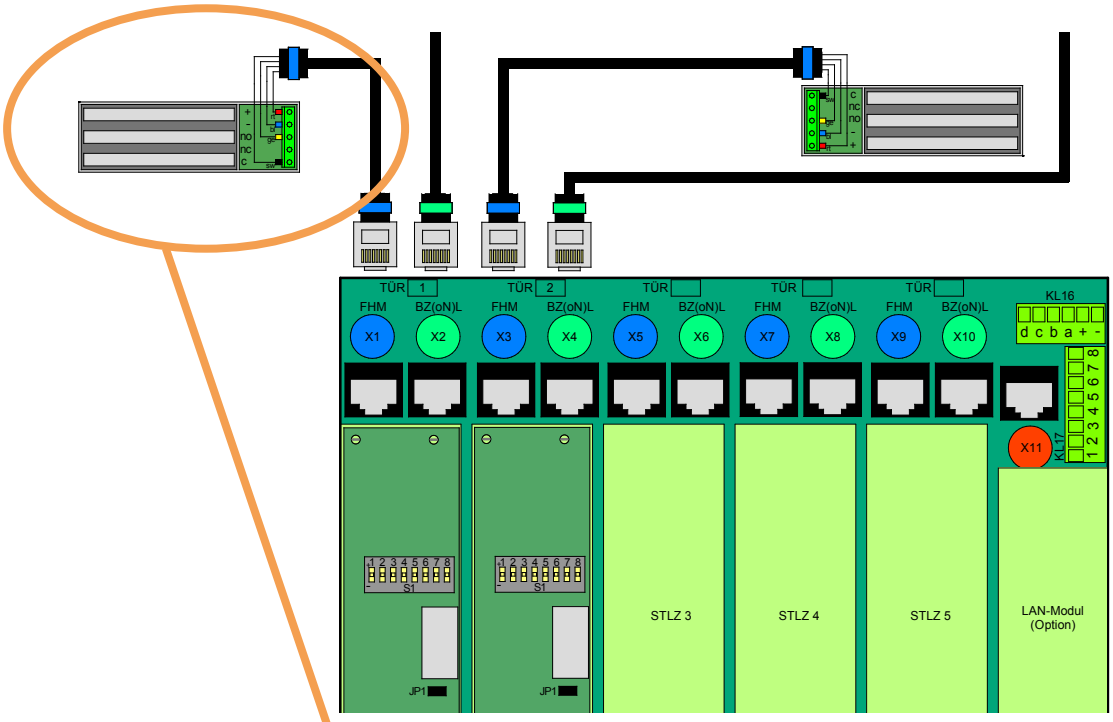

Câble de connexion bleu
Bout aux fils libres

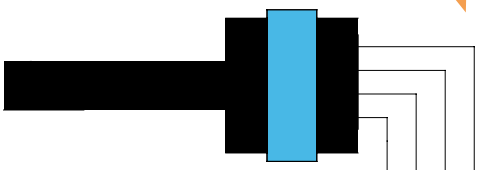

Connexion de la ventouse à grande surface FHM (toujours avec contact-relais !!) par le câble de connexion « bleu » :

Fil noir :	**C**
Fil jaune :	**NO**
Fil bleu :	**-**
Fil rouge :	**+**

Abbréviations :

rt	rouge
bl	bleu
ge	jaune
sw	noir

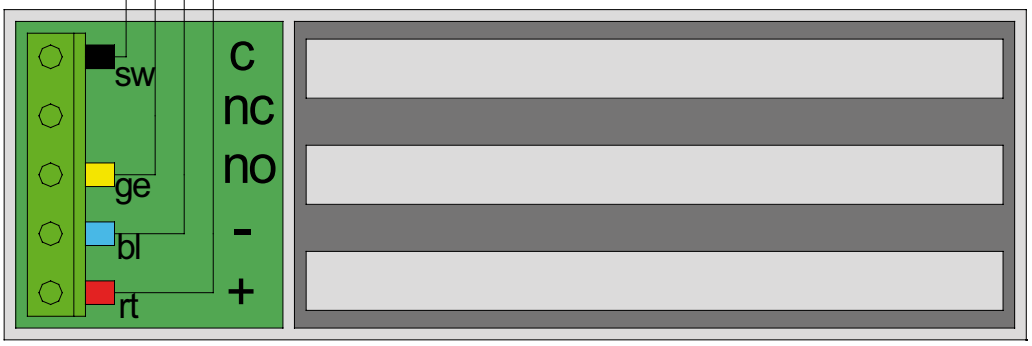

Connexion des dispositifs de verrouillage - suite

Ventouses à grande surface doubles FH300-2K et FH550-2K

Les dispositifs de verrouillage se connectent toujours par le câble de connexion « bleu ».

L'alimentation en 24 VCC des ventouses à grande surface doubles FH300-2K et FH550-2K se raccorde en parallèle aux bornes + et - des deux ventouses.

Le contact-relais se branche en série par les deux ventouses. A ce propos on a besoin d'un câble (0,75 mm²) qu'il faut procurer sur les lieux.

(ATTENTION : si nécessaire, positionner le cavalier de la ventouse dans la position correcte pour 24 VCC !).

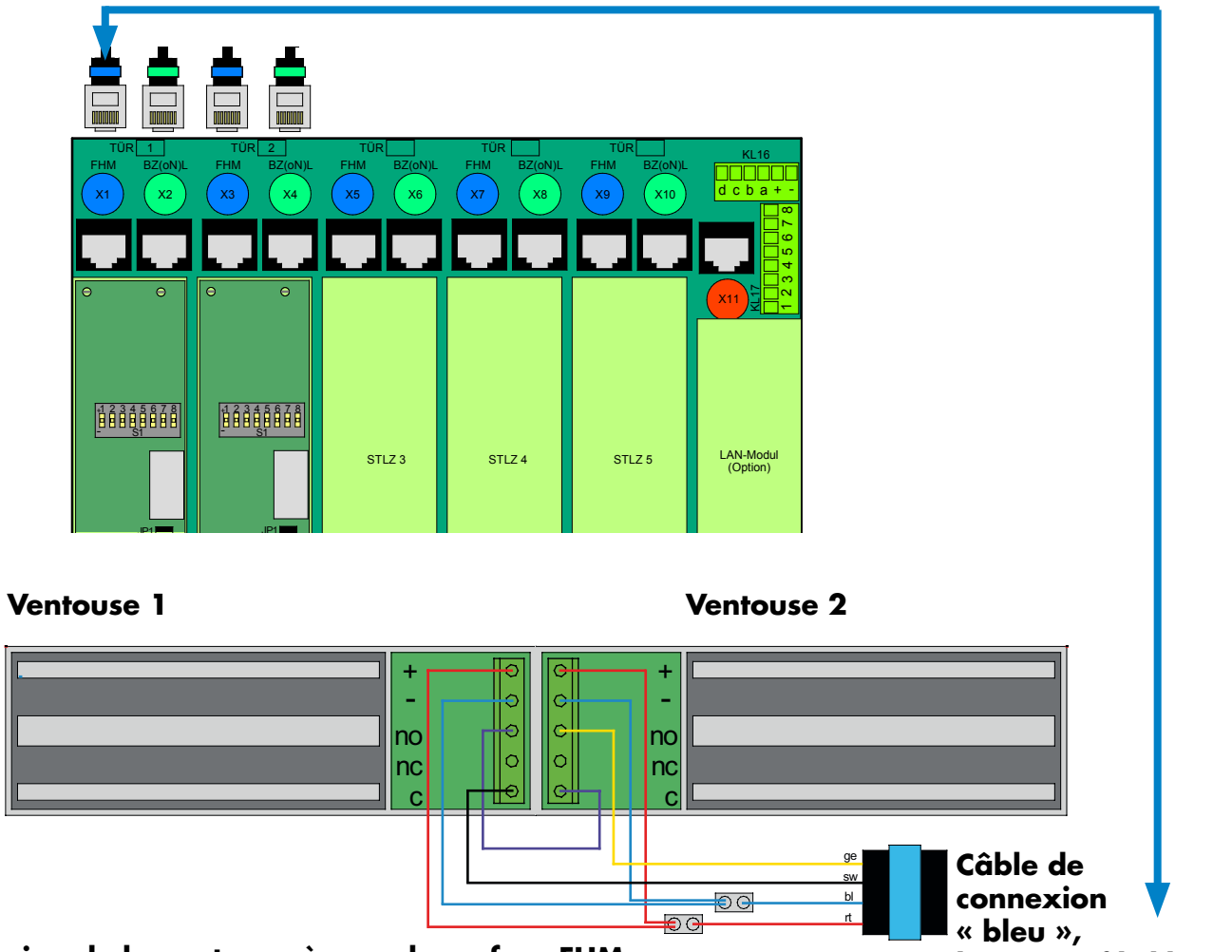

Connexion de la ventouse à grande surface FHM (toujours avec contact-relais !!) par le câble de connexion « bleu » :

Fil noir : **C** (ventouse 1)
Fil jaune : **NO** (ventouse 2)
Fil bleu : **-**
Fil rouge : **+**
Fil violet : **de NO** (ventouse 1)
à C (ventouse 2)
(câble de 0,75 mm² à procurer sur les lieux)

Abréviations :

rt	rouge
bl	bleu
ge	jaune
sw	noir

© DICTATOR Technik GmbH • Gutenbergstr. 9 • 86356 Neusäß • Allemagne
Tel. +49(0)821 24673-0 • Fax +49(0)821 24673-90 • E-mail info@dictator.de • 20180203

Connexion des dispositifs de verrouillage - suite

Gâche électrique Roureg 3 (référence 041780)

La connexion des dispositifs de verrouillage se réalise toujours par le câble de connexion « bleu ».

Avec la gâche électrique Roureg on connecte l'alimentation 24 VCC aux bornes 1 et 2 et le contact-relais à la borne 5 (NO) et 4 (C).

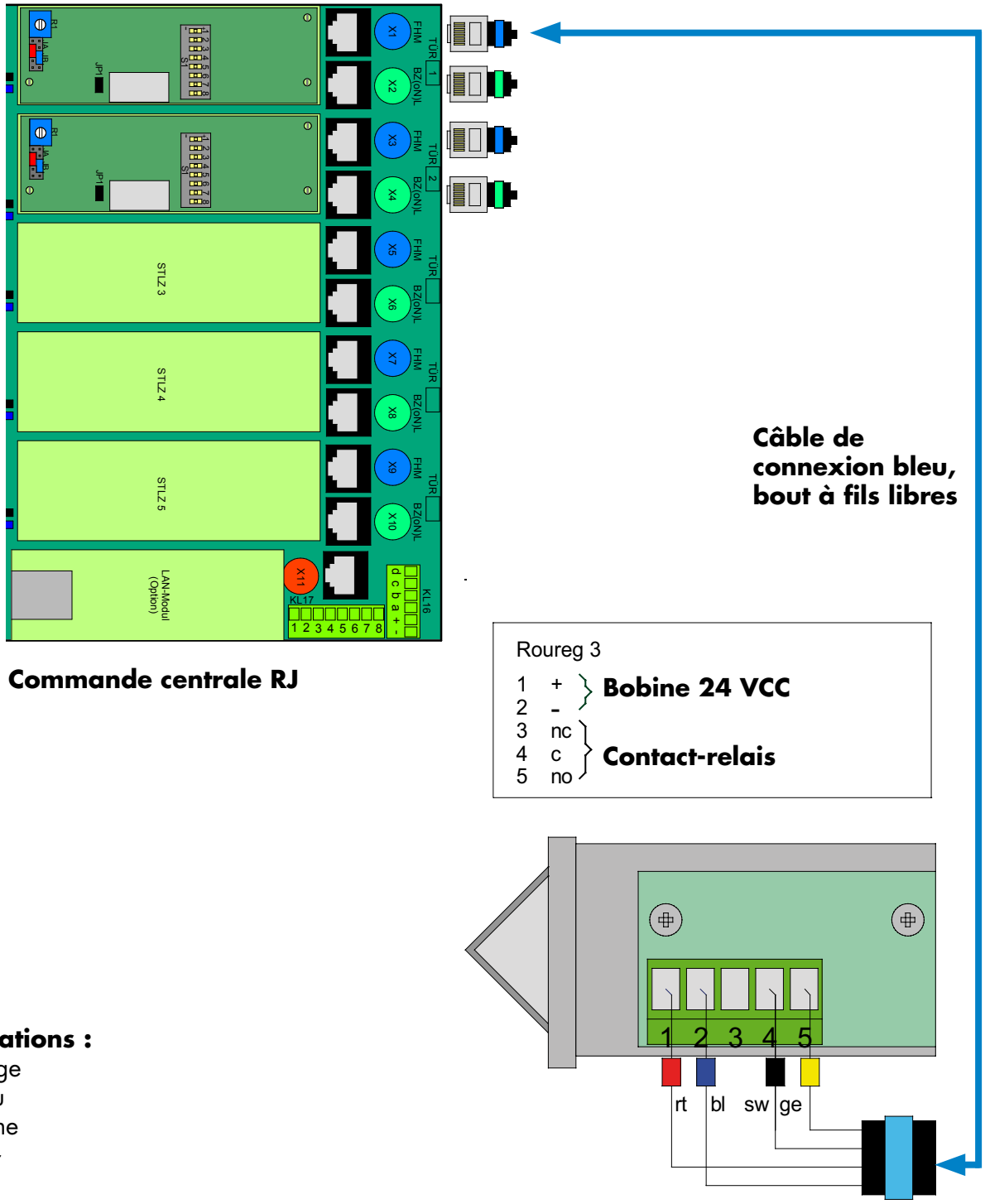

Commande centrale RJ

Abbréviations :

rt	rouge
bl	bleu
ge	jaune
sw	noir

Connexion des dispositifs de verrouillage - suite

Gâche électrique pour portes de fuite (référence AA332.80-F91)

La connexion des dispositifs de verrouillage se réalise toujours par le câble de connexion « bleu ».

Avec la gâche électrique pour des portes de fuite on connecte l'alimentation 24 VCC aux bornes 1 et 2 et le contact-relais aux bornes 4 (NO) et 5 (C).

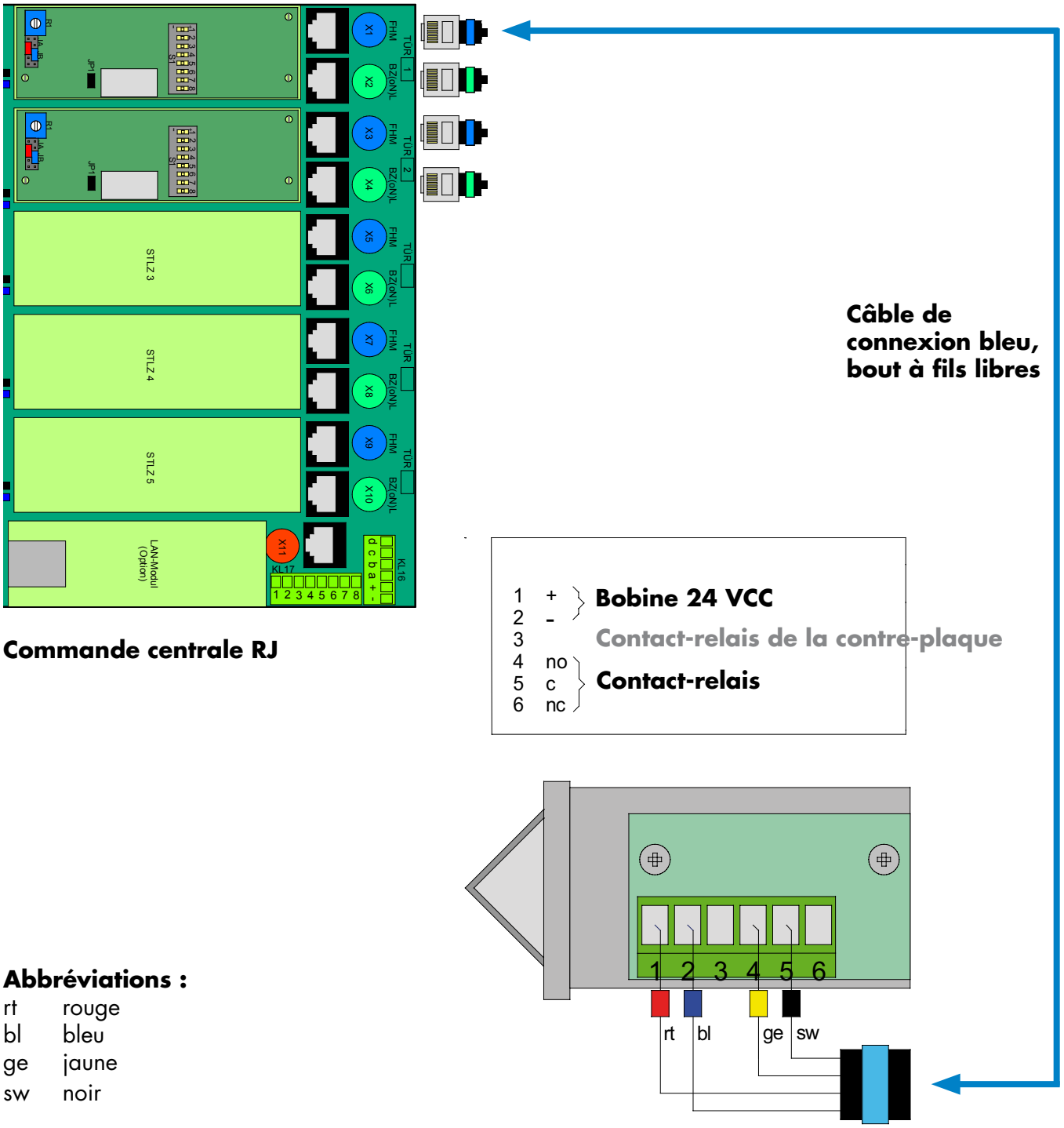

Commande centrale RJ

Abbréviations :

rt	rouge
bl	bleu
ge	jaune
sw	noir

© DICTATOR Technik GmbH • Gutenbergstr. 9 • 86356 Neusäß • Allemagne
Tel. +49(0)821 24673-0 • Fax +49(0)821 24673-90 • E-mail info@dictator.de • 20180203

Connexion des dispositifs de verrouillage - suite

Gâche électrique pour portes coupe-feu dans les chemins de fuite (références AA331U80-F94 et F95)

La connexion des dispositifs de verrouillage se réalise toujours par le câble de connexion « bleu ».

Avec la gâche électrique pour des portes de fuite on connecte l'alimentation 24 VCC aux bornes 1 et 2 et le contact-relais aux bornes 4 (C) et 5 (NO). On ne se sert pas des bornes pour le contact-relais de la contre-plaque et on n'enlève pas le pont mis en usine.

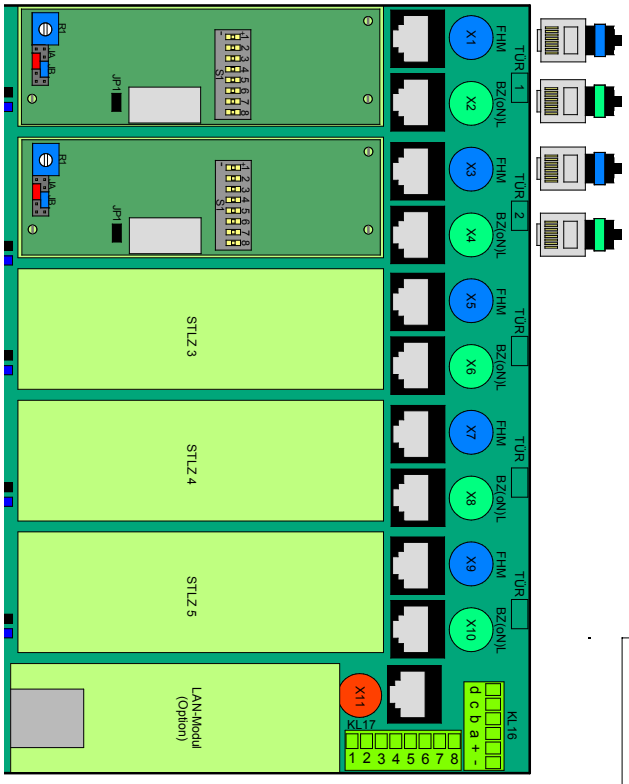

Commande centrale RJ

Câble de connexion bleu, bout à fils libres

331U80F RR AKRR

1	+	**Bobine 24 VCC**
2	-	
3	nc	**Contact-relais**
4	c	
5	no	
6	nc	**Contact-relais de la contre-plaque**
7	c	
8	no	

Pont*

*Il n'est pas nécessaire d'enlever le pont.

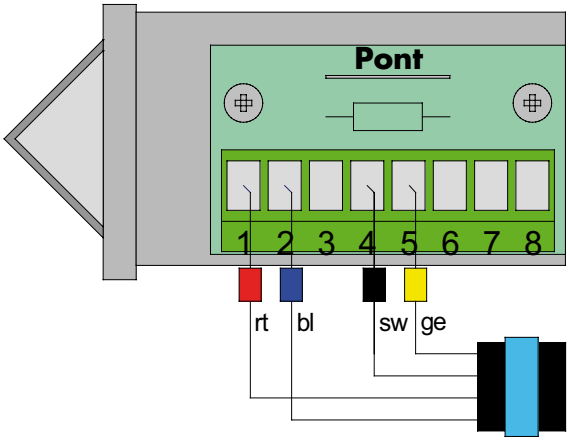

Abbréviations :

rt	rouge
bl	bleu
ge	jaune
sw	noir

Connexion des dispositifs de verrouillage - suite

Gâche électrique pour des portes va-et-vient (type 351URR)

La connexion des dispositifs de verrouillage se réalise toujours par le câble de connexion « bleu ».

Avec la gâche électrique pour des portes va-et-vient on connecte l'alimentation 24 VCC aux bornes 2 et 4 et le contact-relais aux bornes 7 (C) et 8 (NO).

Il faut enlever ou couper le pont mis en usine entre les bornes 1/2 et le contact-relais de la contre-plaque. A son lieu il faut placer un pont entre les bornes 1 et 5.

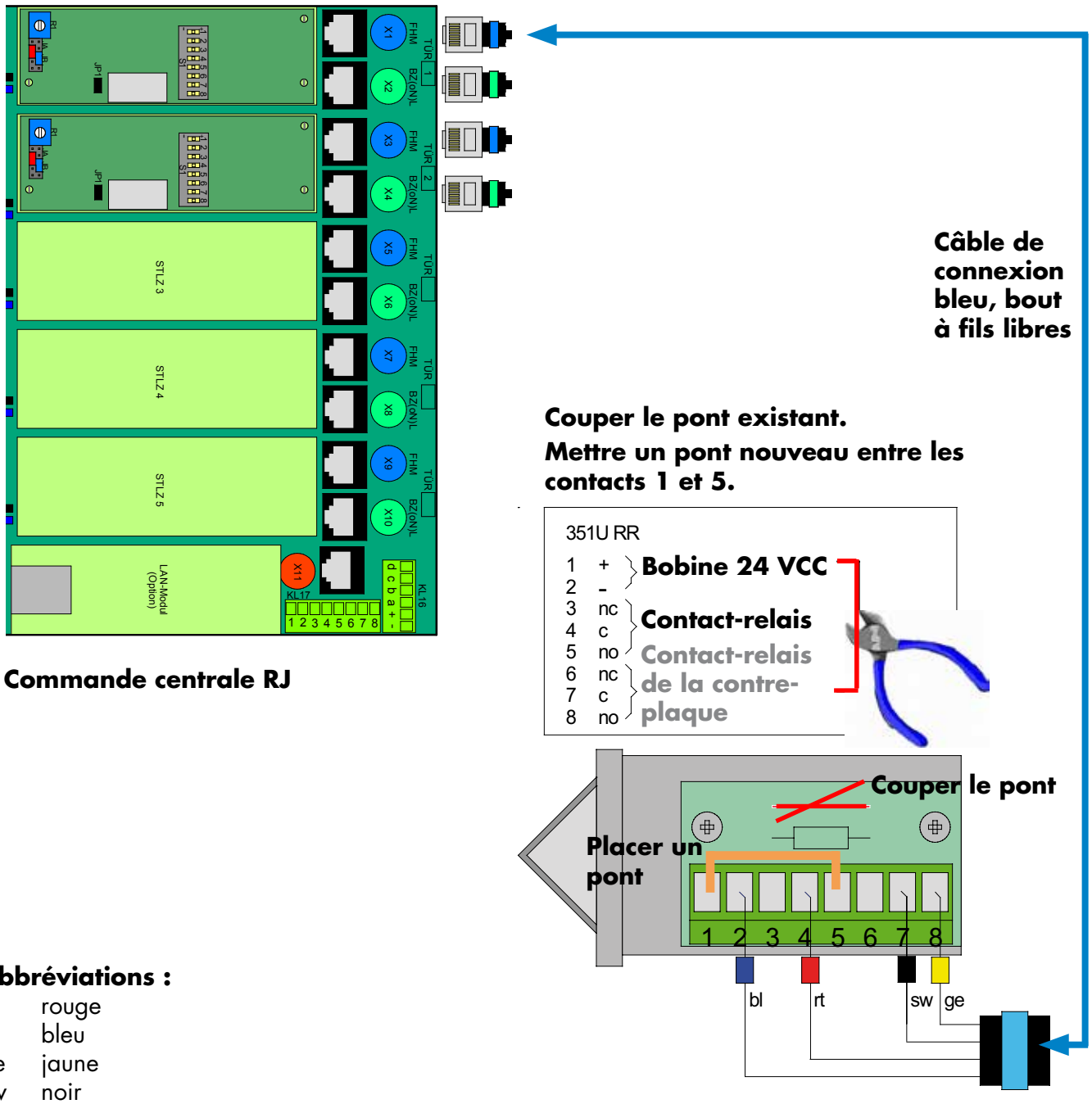

Commande centrale RJ

Abbréviations :

rt	rouge
bl	bleu
ge	jaune
sw	noir

© DICTATOR Technik GmbH • Gutenbergstr. 9 • 86356 Neusäß • Allemagne
Tel. +49(0)821 24673-0 • Fax +49(0)821 24673-90 • E-mail info@dictator.de • 20180203

Connexion de portes dans des issues et sorties de secours

Portes dans des issues et sorties de secours faisant partie intégrante d'un système sas

Les portes d'un système sas qui sont en même temps des portes dans des issues de secours, il faut les équiper selon l'EltVTR, c.-à-d. il faut installer avec le terminal de contrôle sans bouton d'ouverture de secours aussi le terminal pour des issues de secours testé selon l'EltVTR (certificat P-3250/08, TÜV Thüringen/Allemagne).

Fonctionnement

En appuyant sur le bouton d'ouverture d'urgence du terminal pour issues de secours on déverrouille la porte. En même temps on peut commander par le bornier K3 un signaleur externe qui donne des signaux optiques et/ou acoustiques.

Si besoin est, on peut commander le bouton d'ouverture d'urgence aussi par un système de détection de danger séparé. A ce propos on utilise aussi le bornier K3.

IMPORTANT : dans ce cas il faut équiper le système sas d'une ouverture de secours globale (GNA) (voir la page GNAZ01).

Affichages du terminal pour issues de secours :

- rouge : porte est verrouillée électriquement
- vert : porte est déverrouillée (bouton d'ouverture de secours a été appuyé)
  (Additionnellement on peut transmettre ce message à un signaleur séparé.)

Bloquer de nouveau

Après un déverrouillage par une ouverture de secours, il faut bloquer la porte de nouveau par un interrupteur particulier tout près de la porte, par exemple l'interrupteur à clé amovible avec plastron en AISI 304, référence 710960.

IMPORTANT :

Avec le terminal pour issues de secours on peut combiner seulement des dispositifs de verrouillage approuvés. En cas de questions veuillez nous contacter !

Notice de montage

Hauteur de montage du terminal pour issues de secours : entre 850 et 1200 mm au dessus du plancher.

Marquer la touche de secours : signe selon DIN 4844-2 qu'indique sur la touche de secours.

Monter l'**interrupteur pour bloquer la porte de nouveau** tout près du terminal pour issues de secours.

Pour les connexions optionnelles au bornier K3 il faut **procurer les câbles sur les lieux**.

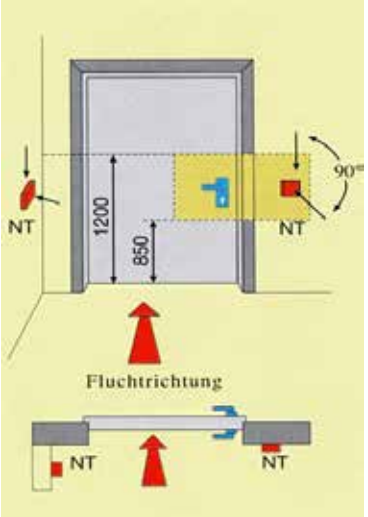

Connexion de portes dans des issues et sorties de secours - suite

Connexion du terminal pour issues de secours

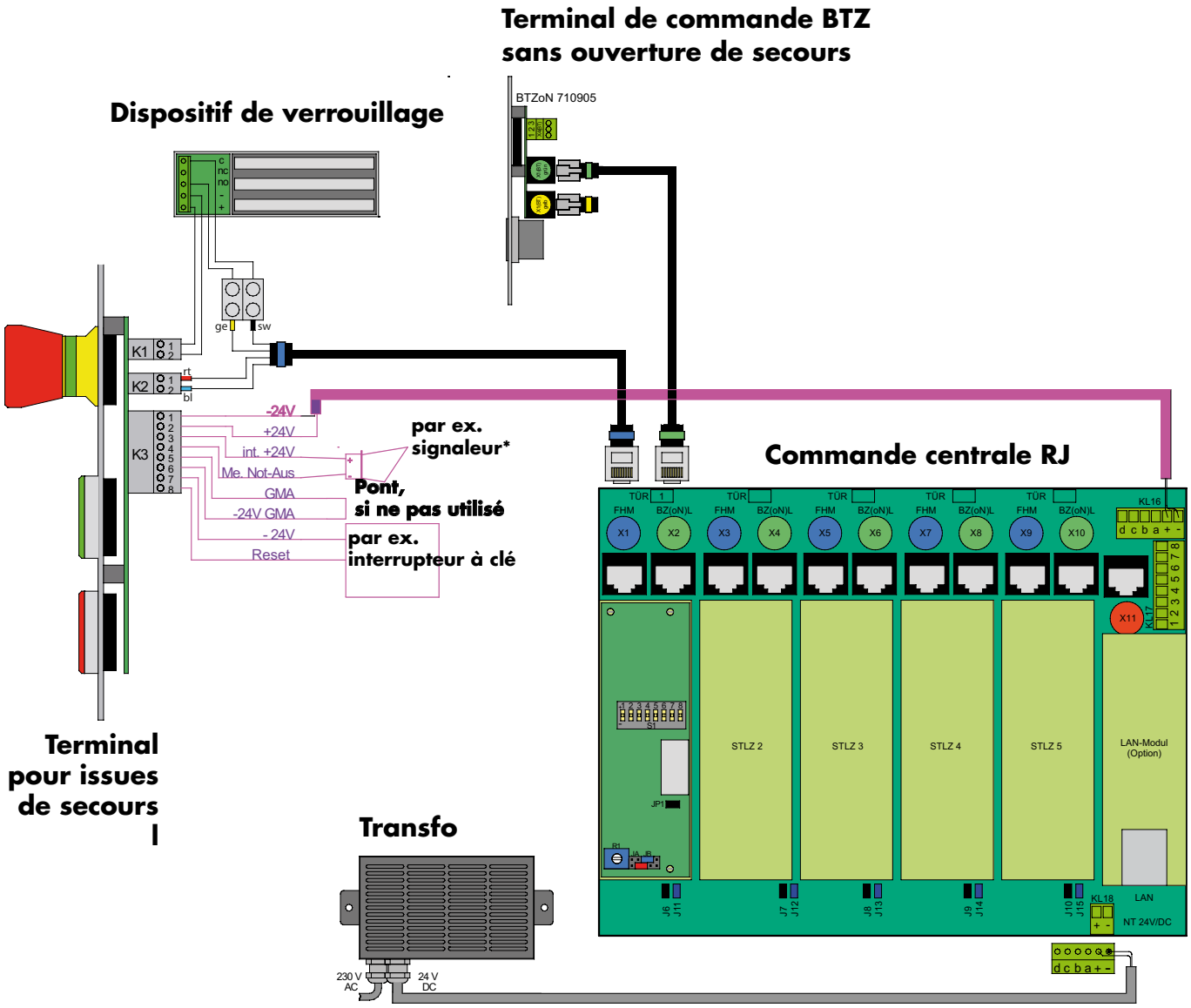

Câble de connexion au dispositif de verrouillage - marqué bleu

Câble de connexion au terminal de commande BTZ - marqué vert

Câble de connexion terminaux de commande BZT/BT3 - marqué jaune

Câble de connexion transfo / commande centrale RJ

Câble à procurer sur les lieux, 2x0,75mm²

Explications pour les possibilités de connexion :

- Signaleur* : Consommation maxi 1,4 A, quand il est alimenté par le terminal pour issues de secours (avec sirène activé).
- Interrupteur à clé : Il faut utiliser un interrupteur à clé avec contact de travail à impulsion.

© DICTATOR Technik GmbH • Gutenbergstr. 9 • 86356 Neusäß • Allemagne
Tel. +49(0)821 24673-0 • Fax +49(0)821 24673-90 • E-mail info@dictator.de • 20180204

Branchement de la minuterie avec affichage

Avec la minuterie on peut libérer l'accès à des salles blanches (6 portes de salle blanche au maximum) seulement après un temps réglable. Cela se passe en relation à la fermeture des portes aux salles « noires » y affectées (6 portes au maximum).
Si le système utilise 2 commandes centrales RJ, on connecte la minuterie seulement dans une seule.
Le temps est indiqué dans l'affichage en forme de compte à rebours de 9 à 0 en périodes à peu près égales de la durée totale.

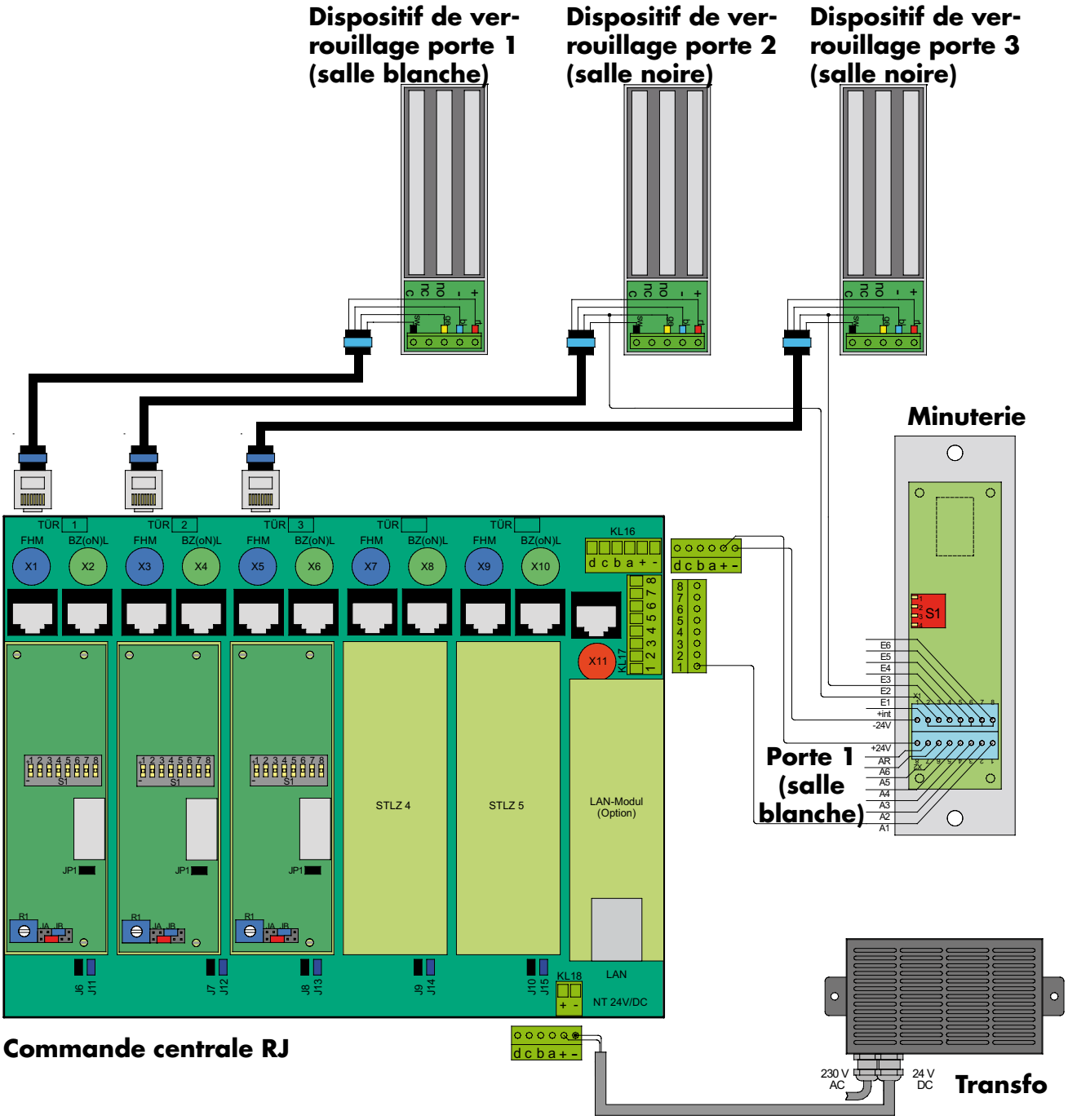

Branchement de la minuterie avec affichage - suite

Exemple à la page précédente

Quand on déverrouille ou ouvre les portes 2 ou 3 (portes à salles noires), la porte 1 (porte à salle blanche) est bloquée.

La minuterie démarre aussitôt que les deux portes noires soient fermées. Si l'on ouvre une des portes noires pendant ce temps, la minuterie recommence. La porte 1 (salle blanche) sera libérée seulement quand la durée ajustée s'est écoulée - par ex. pour obtenir une température/ qualité d'air définie dans la salle blanche.

Branchement de portes noires - bornier X1

Les portes définies comme portes noires se branchent toujours aux entrées E1 - E6. En usine on connecte toutes les entrées E1 - E6 à la borne 2 du bornier X1 par un pont. Chez les entrées utilisées, il faut séparer ce pont. Mais chez toutes les entrées pas utilisées, il faut que le pont à la borne 2 du bornier X1 ("+int") reste, comme la minuterie démarrera seulement quand toutes les portes noires respectivement entrées sont fermées.

Branchement de porte(s) blanche(s) - bornier X2

Les portes blanches reliées aux portes noires se branchent aux bornes A1 - A6 du bornier X2. Les sorties dont on n'a pas besoin restent libres !

On peut utiliser la sortie AR pour commander un relais 24 V additionnel (maxi 50 mA). Elle commute à GND.

Réglage du temps

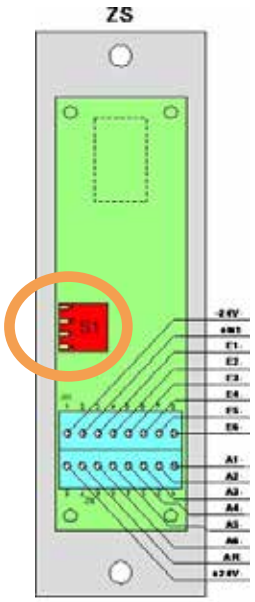

En standard les 15 temps suivants sont enregistrés dans l'EEPROM. On les ajuste dans le commutateur DIP S1 :

Position	1	2	3	4	Durée	
	off	off	off	off	15s	(mis en usine)
	on	off	off	off	20s	
	off	**on**	off	off	25s	
	on	**on**	off	off	30s	
	off	off	**on**	off	35s	
	on	off	**on**	off	40s	
	off	**on**	**on**	off	50s	
	on	**on**	**on**	off	60s	
	off	off	off	**on**	120s	
	on	off	off	**on**	180s	
	off	**on**	off	**on**	240s	
	on	**on**	off	**on**	300s	
	off	off	**on**	**on**	420s	
	on	off	**on**	**on**	540s	
	off	**on**	**on**	**on**	660s	
	on	**on**	**on**	**on**	0s	(La minuterie ne fonctionne pas (indicateur à DEL montre « n »).

© DICTATOR Technik GmbH • Gutenbergstr. 9 • 86356 Neusäß • Allemagne
Tel. +49(0)821 24673-0 • Fax +49(0)821 24673-90 • E-mail info@dictator.de • 20180204

Raccordement de motorisation(s)

Notices générales

Au cas où l'on intègre une motorisation dans le système sas, la motorisation a besoin d'un bouton séparé pour la fonction de l'ouverture de secours qui interrompt complètement l'alimentation de la motorisation (230 VCA). En conséquence, on monte des terminaux sans bouton d'ouverture de secours.
Pour le branchement de la motorisation on intercale un relais de couplage séparé (référence 710945) entre la platine de contrôle dans la commande centrale RJ et la motorisation. Lors d'une commande d'ouverture, un contact ferme dans le relais de couplage. On raccorde le relais de couplage, aussi bien que la gâche électrique, avec le câble de connexion bleu à la douille à fiche correspondente X1, X3, X5, X7 ou X9 dans la commande centrale RJ.
Sur les lieux il faut procurer les câbles de la gâche électrique et du relais de couplage à la motorisation.

Demandes à la motorisation

Demandes à la motorisation :

- La motorisation a une temporisation (le terminal du système sas fournit seulement une impulsion Ouvrir) ou bien un émetteur d'ordres séparé pour Fermer.
- La motorisation devrait avoir une sortie de signaux « porte fermée » (NO) => branchement des fils jaune et noir du câble de connexion bleu.

Si la motorisation ne dispose pas d'un contact-relais, on raccorde les fils jaune et noir, comme on peut voir dans le plan de branchement à la page suivante, soit au contact-relais du verrouillage de la porte soit à un contact-relais séparé (porte fermée - NO).

Réglage dans la platine de contrôle dans la commande centrale RJ (voir aussi le manuel technique de base)

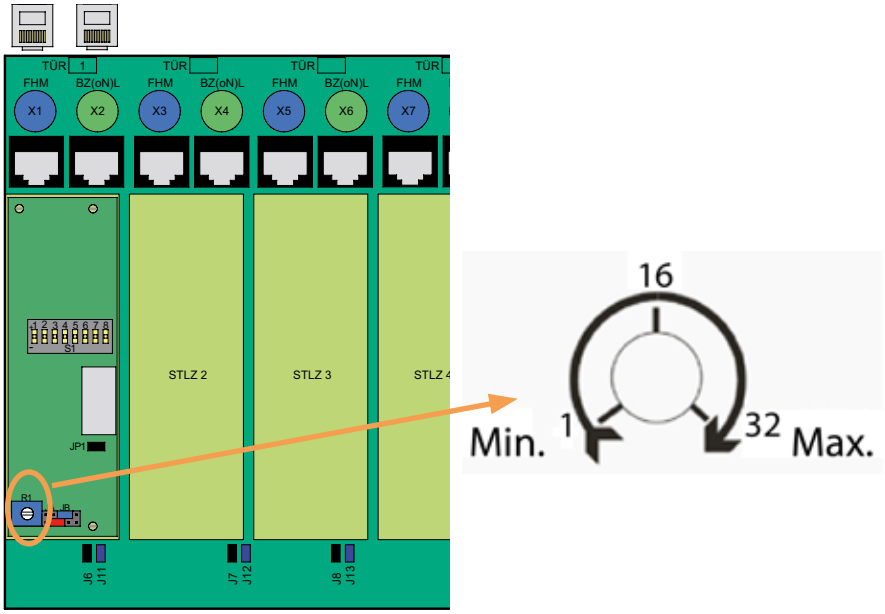

Ajuster le temps par le potentiomètre R1 à la durée la plus courte (minutes).

Raccordement de motorisation(s) - suite

Plan de branchement motorisation avec gâche électrique séparée

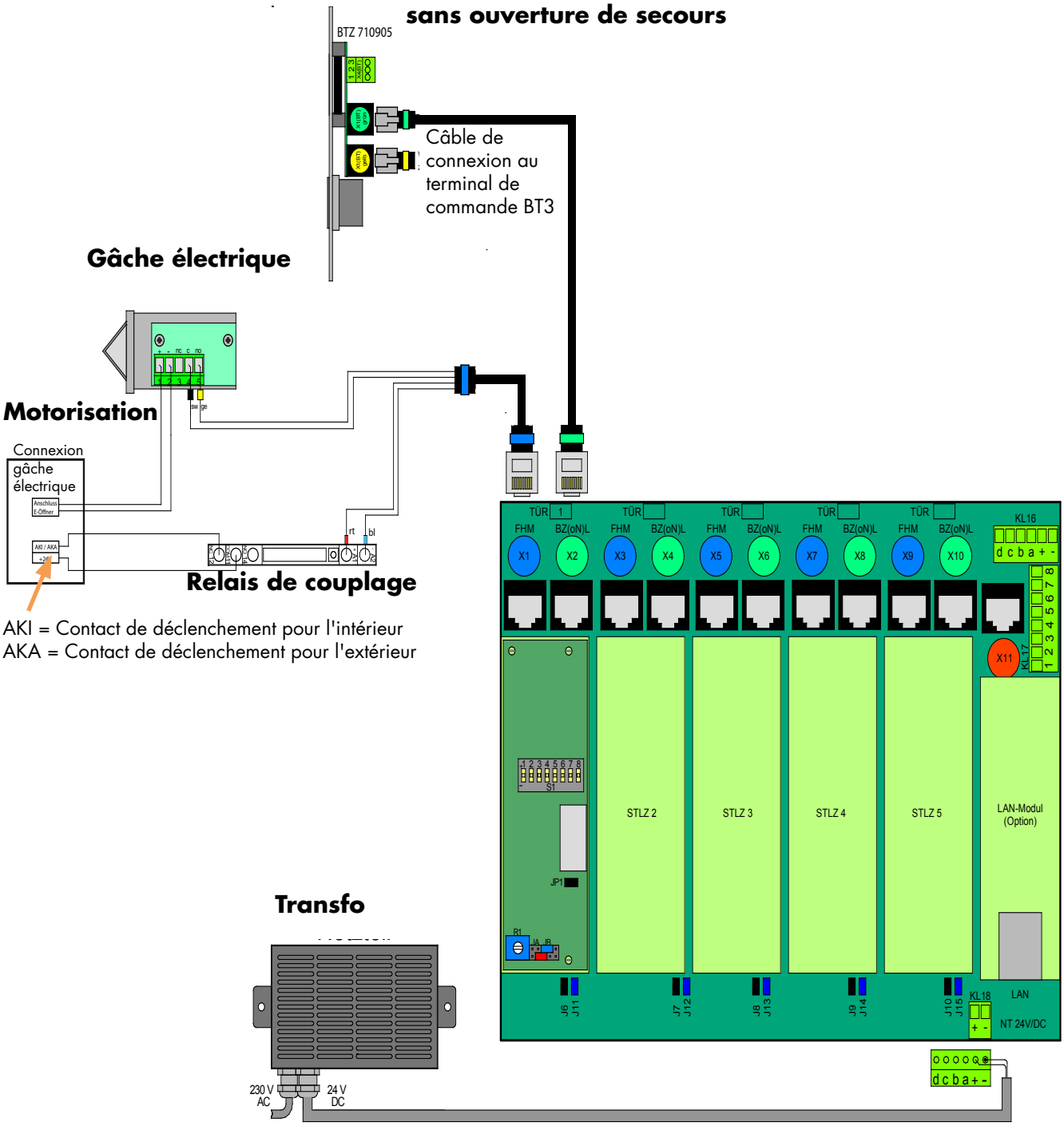

Câble à procurer sur les lieux

© DICTATOR Technik GmbH • Gutenbergstr. 9 • 86356 Neusäß • Allemagne
Tel. +49(0)821-24673-0 • Fax +49(0)821-24673-90 • Email info@dictator.de • 20220624

Ouverture de secours globale

Il faut compléter l'embrochable relais supplémentaire, réf. 710953, dans la commande centrale RJ pour établir la fonction Ouverture de secours globale (en appuyant sur le bouton d'ouverture de secours d'une porte, toutes les portes du système seront déverrouillées). On l'enfiche simplement dans la douille à fiche prévue (voir en bas !).

En plus il faut enlever dans la commande centrale RJ de toutes les platines de contrôle le cavalier JP1 (ou bien le mettre sur une seule broche).

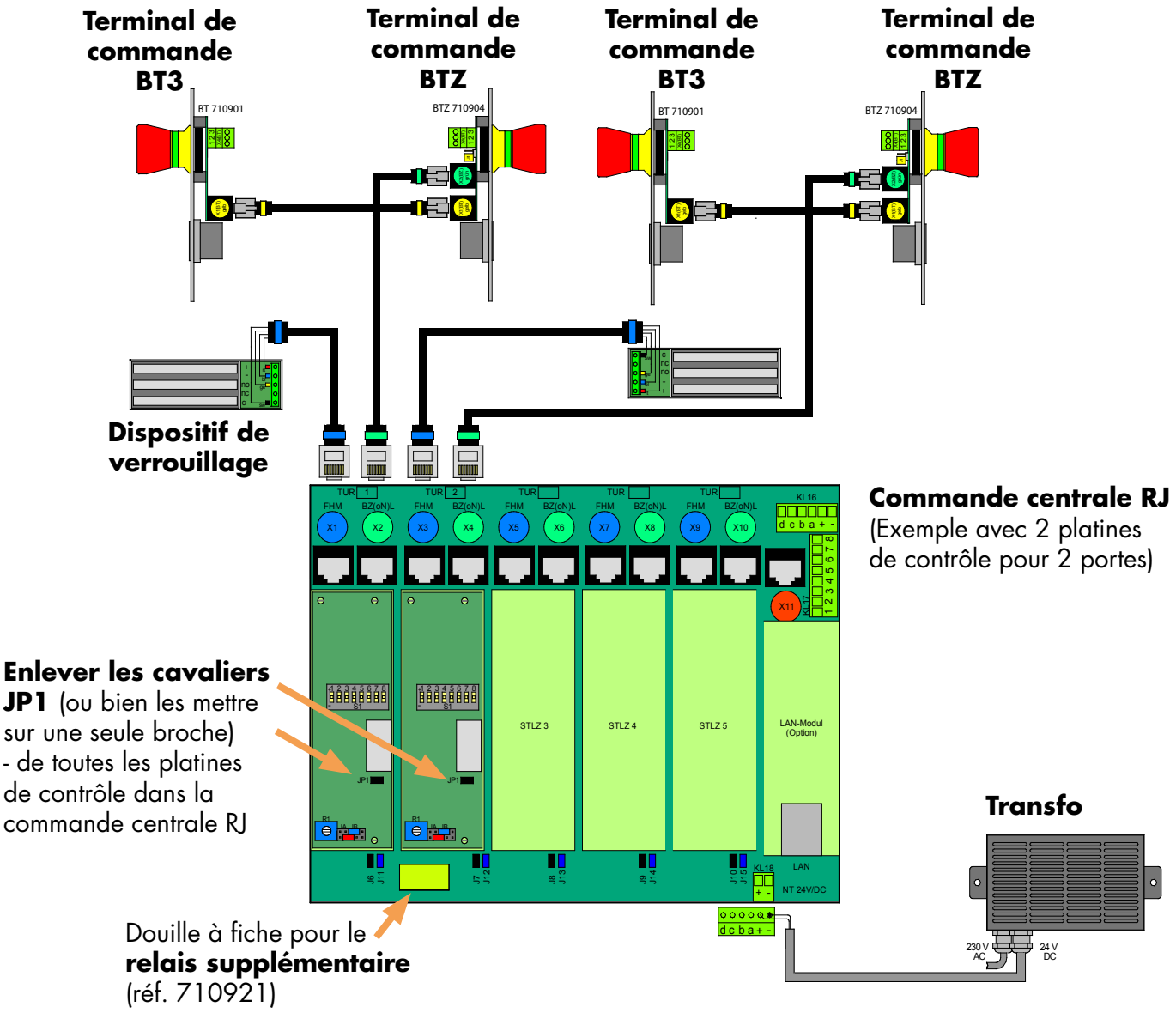

Circuit de discrétion

Si, par exemple, une salle du système sas s'utilise aussi comme vestiaire, on peut verrouiller les portes de cette salle pendant qu'on se change par un bouton séparé (bouton de discrétion). Les portes seront déverrouillées seulement après avoir appuyé de nouveau sur ce bouton. On définit les portes à verrouiller dans le bornier KL17. En appuyant sur le bouton de discrétion, ces portes définies sont connectées à « - » (moins) (bornier KL16) et ainsi verrouillées.

Dans le cas qu'il y ait deux commandes centrales RJ dans le système sas, il faut réaliser ce circuit seulement dans UNE commande centrale RJ!

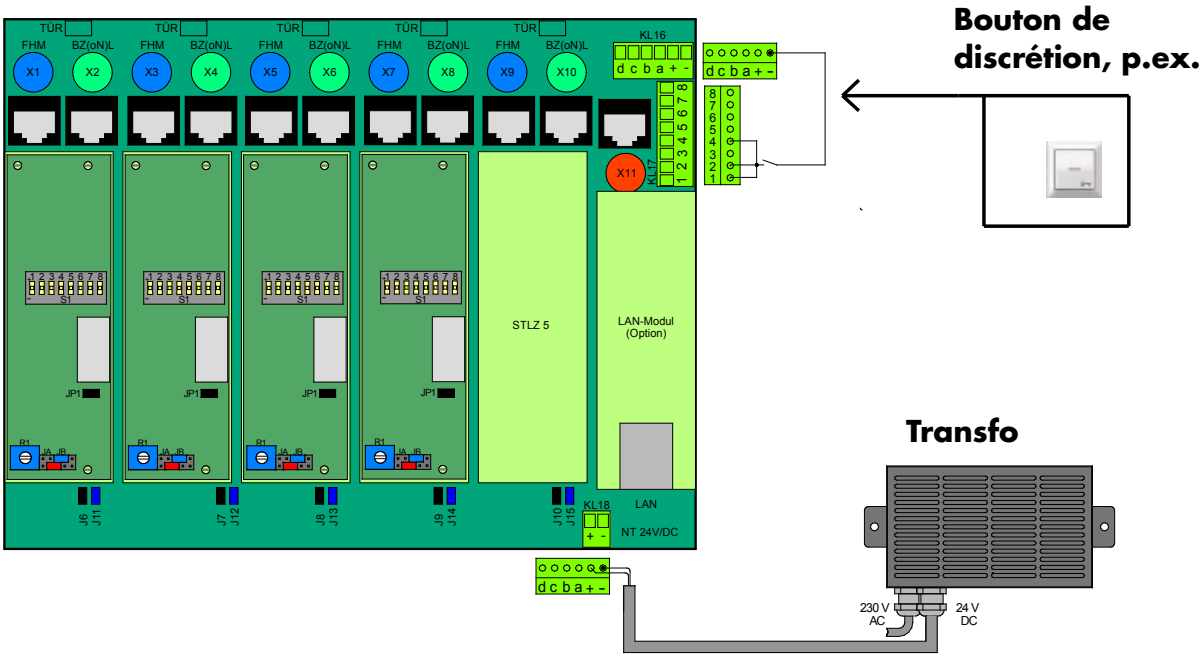

Exemple

Dans le schéma de branchement ci-dessus on bloque les portes 1, 2 et 4 en appuyant sur le bouton de discrétion. La porte 3 n'est pas incluse dans le circuit de discrétion et pour cela ne pas bloquée.

Par un positionnement correspondant des ponts, on peut réaliser quelconque combinaison.

Connexion de technique MCR externe (Mesure - Réglage - Commande)

Dans des systèmes sas il peut être nécessaire de bloquer certaines portes pendant quelque temps par des systèmes MCR externes. Des exemples sont :

- Il ne faut ouvrir des portes avant qu'une température ou qualité d'air certaine ou quelque chose de pareille règne dans la salle.
- Contrôles d'accès qui bloquent certaines portes quand il y a plus qu'une personne dans le sas.
- Une centrale de gestion des installations d'un bâtiment bloque certaines portes à certaines heures de la journée.

On définit les portes à bloquer temporairement par le système MCR externe dans le bornier KL17. Aussitôt qu'il y ait une commande de blocage de la centrale MCR, ces portes définies sont connectées à « - » (moins) (bornier KL16) et ainsi bloquées.

Dans le cas qu'il y ait deux commandes centrales RJ dans le système sas, il faut réaliser ce circuit seulement dans UNE seule commande centrale RJ !

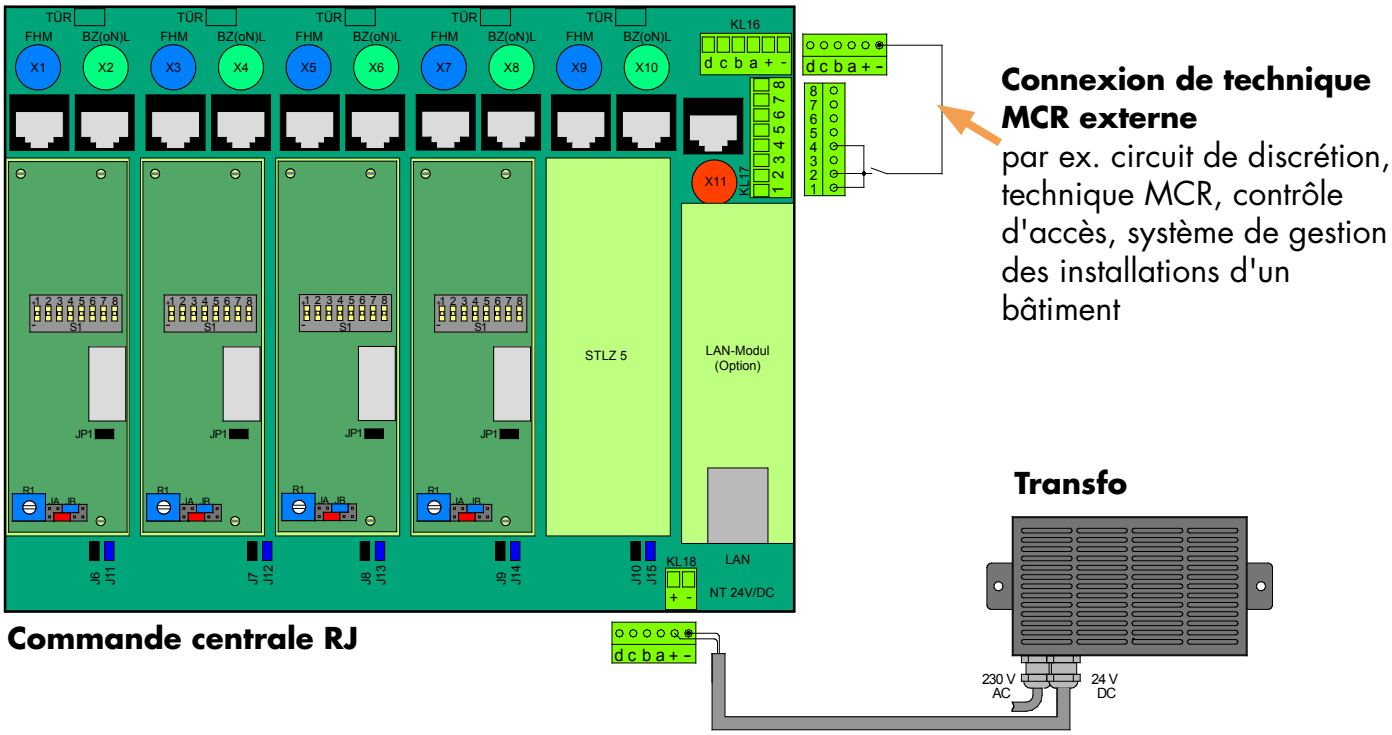

Exemple

Dans le schéma de branchement ci-dessus on peut bloquer les portes 1, 2 et 4 par la centrale MCR. La porte 3 n'est pas incluse et pour cela ne pas bloquée.

Par un positionnement correspondant des ponts, on peut réaliser quelconque combinaison.

Montage du capot plombable

Fonction

On peut monter le capot plombable sur chaque terminal de contrôle et commande avec bouton d'ouverture de secours. Il empêche que le bouton d'ouverture de secours soit utilisé sans autorisation et raison.

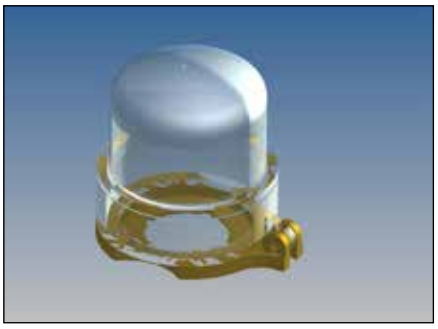

Montage

1. Desserrer le collier noir sous le plastron en le tournant en sens inverse horaire. Ensuite on peut enlever le bouton d'ouverture d'urgence.

2. Détacher la jaune pièce inférieure du capot plombable.

3. Mettre la jaune pièce inférieure d'en bas sur le bouton d'ouverture de secours.

4. Fixer de nouveau le bouton d'ouverture de secours sur le terminal et poser le capot en plastique.

5. Protéger le capot plombable contre l'utilisage non autorisé avec un plomb à procurer sur les lieux.

Après un actionnement :

Après que le bouton d'ouverture de secours a été actionné, enlever le plomb et ouvrir le capot en plastique. Débloquer le bouton, refermer le capot et l'assurer de nouveau d'un plomb.