DICTATOR

Instructions d'installation V 1600F pour portes coupe-feu

Noter que, selon la réglementation en vigueur dans votre pays, l'approbation de l'installation de l'amortisseur de porte peut devoir être documentée par un certificat d'utilisation du fabricant de la porte.

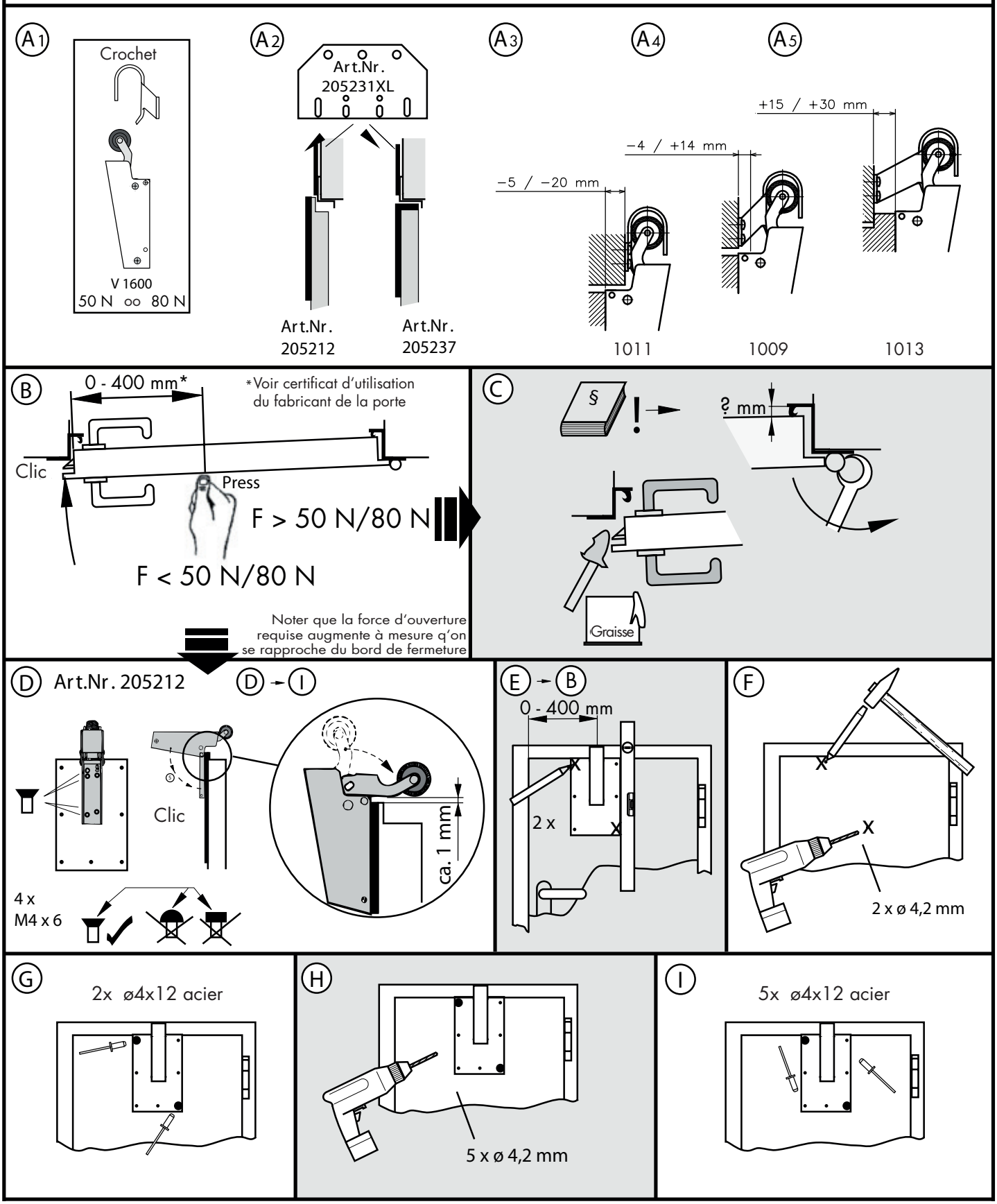

© DICTATOR Technik GmbH • Gutenbergstr. 9 • 86356 Neusäß • Germany
Tel. +49(0)821-24673-0 • Fax +49(0)821-24673-90 • E-Mail info@dictator.de • 1065

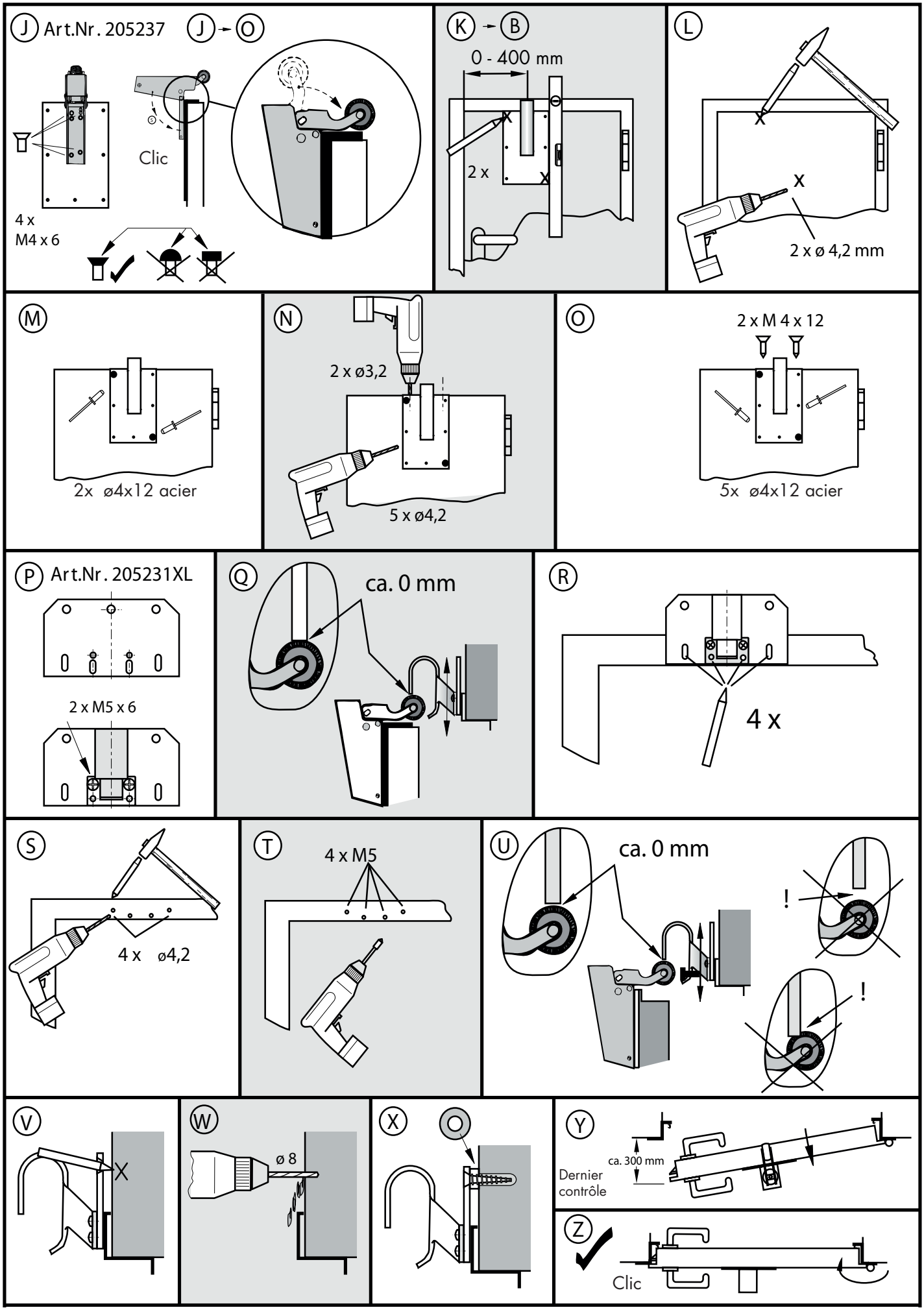

© DICTATOR Technik GmbH • Gutenbergstr. 9 • 86356 Neusäß • Germany
Tel. +49(0)821-24673-0 • Fax +49(0)821-24673-90 • E-Mail info@dictator.de • 1065

DICTATOR