# DICTATOR Ferme-porte RTS

## Le ferme-porte tubulaire et "invisible"

Le ferme-porte tubulaire DICTATOR RTS est encastré dans la porte et donc pratiquement invisible. Le gond est visible seulement lorsque la porte est ouverte.

Le ferme-porte tubulaire RTS s'utilise beaucoup dans des **portes extérieures** (portes de jardin, portes d'accès à des zones industrielles). Ces portes normalement n'ont pas d'huisserie au-dessus de la porte, où l'on pourrait fixer le bras d'un ferme-porte normal. Le **montage invisible** le protège des intempéries et du vandalisme.

Le ferme-porte tubulaire RTS est conçu surtout pour des portes en acier et en aluminium. Il peut être monté aussi dans les traverses de portes existantes. Pour des portes en bois d'une épaisseur mini de 40 mm, le RTS est disponible avec des plaques de montage particulières.

Son articulation, résistante à l'abrasion, est flexible, ce qui permet l'utilisation du ferme-porte sur des portes avec différentes charnières. Cependant il faut observer certaines cotes de montage (voir les pages suivantes). Selon le type de paumelle on peut ouvrir la porte jusqu'à 180°.

## Données techniques

| | |
|---|---|
| Matériel | acier |
| Angle d'ouverture | maxi 180° (dépend de la porte /des paumelles) |
| Poids maxi. du vantail | jusqu'à 80 kg |
| Hauteur du vantail | jusqu'à 2500 mm |
| Largeur du vantail | 750 mm jusqu'à 1150 mm |
| Types de portes | portes en acier, en aluminium et en bois |
| Vitesse de fermeture | réglable |

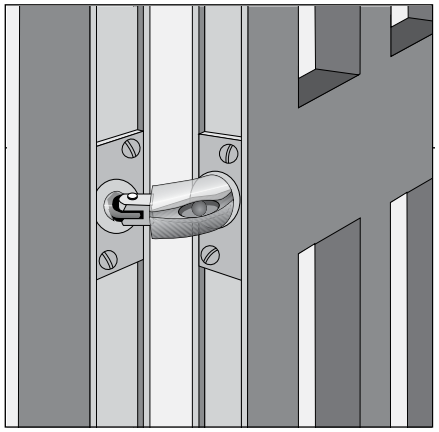

## Ferme-porte tubulaire RTS d et RTS e

Les ferme-portes tubulaires RTS d et RTS e sont prévus pour des portes en aluminium et en acier. Leur plaque frontale est fixée à la porte avec deux vis M8. La seule différence entre les types RTS d et RTS e est le placement des perçages dans les plaques de montage et les contre-plaques. Les perçages du RTS e permettent de le monter en lieu et place du ferme-porte tubulaire GEZE ROR TS 450.

Pour des portes en aluminium, le ferme-porte est normalement encastré dans la traverse inférieure. Avec des portes en acier, on le monte dans la traverse inférieure ou supérieure du cadre.

## Fonctionnement

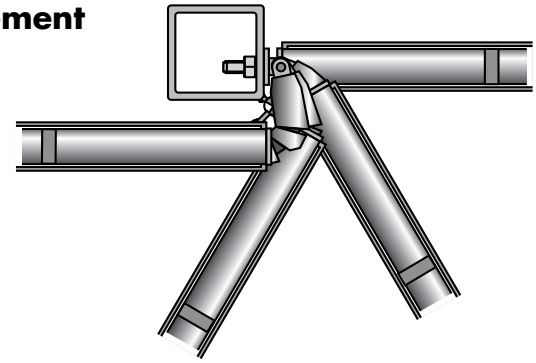

Le ferme-porte tubulaire RTS est encastré dans la porte. Il est relié à sa contre-plaque, fixée sur l'huisserie par une articulation élastique avec des câbles en acier incorporés. Quand la porte est ouverte, l'articulation est tirée du ferme-porte et en même temps le ressort de fermeture, logé dans la partie arrière du ferme-porte, est tendu. La vitesse de fermeture est contrôlée par le cylindre hydraulique au milieu du ferme-porte. Elle est réglable et peut être ajustée exactement aux exigences.

## Contenu de la livraison

Les accessoires de montage inclus sont :

a) la contre-plaque pour le montage dans l'huisserie (mêmes perçages que la plaque frontale du ferme-porte)
b) châpes serties A et B avec un filetage trempé (seulement l'un des deux est nécessaire pour le montage; pour choisir le type approprié, voir les pages suivantes)
c) 1 axe avec une rainure
d) 1 circlips
e) 1 clé à six pans ø 3 mm, mini 120 mm de longueur, pour régler la vitesse de fermeture

## Dimensions

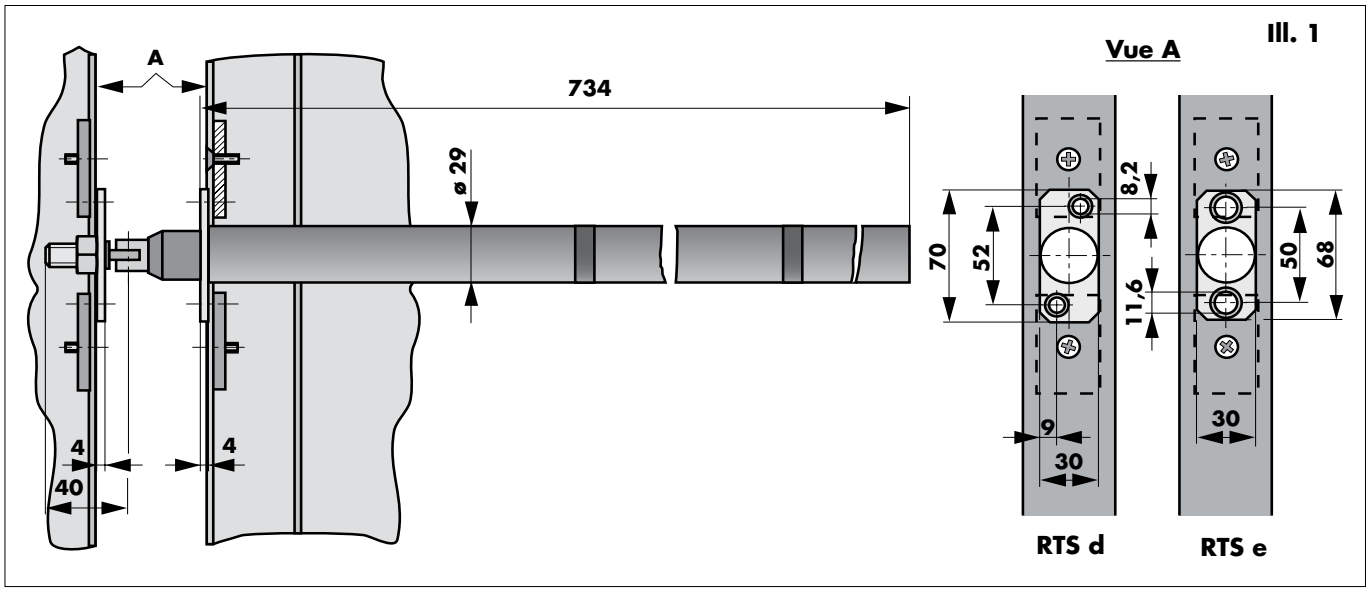


## Références de commande

| | |
|---|---|
| Ferme-porte tubulaire RTS d | référence 400520 |
| Ferme-porte tubulaire RTS e | référence 400529 |



© DICTATOR Technik GmbH • Gutenbergstr. 9 • 86356 Neusäß • Allemagne
Tel. +49(0)821-24673-0 • Fax +49(0)821-24673-90 • E-mail info@dictator.de • 1113

# Montage du ferme-porte RTS
# Cotes de montage à observer

**Portes en aluminium et acier**

**Ill. 2**

**Important:** Dans les deux types de montage décrits sur cette page il faut toujours utiliser la **chape droite A**.

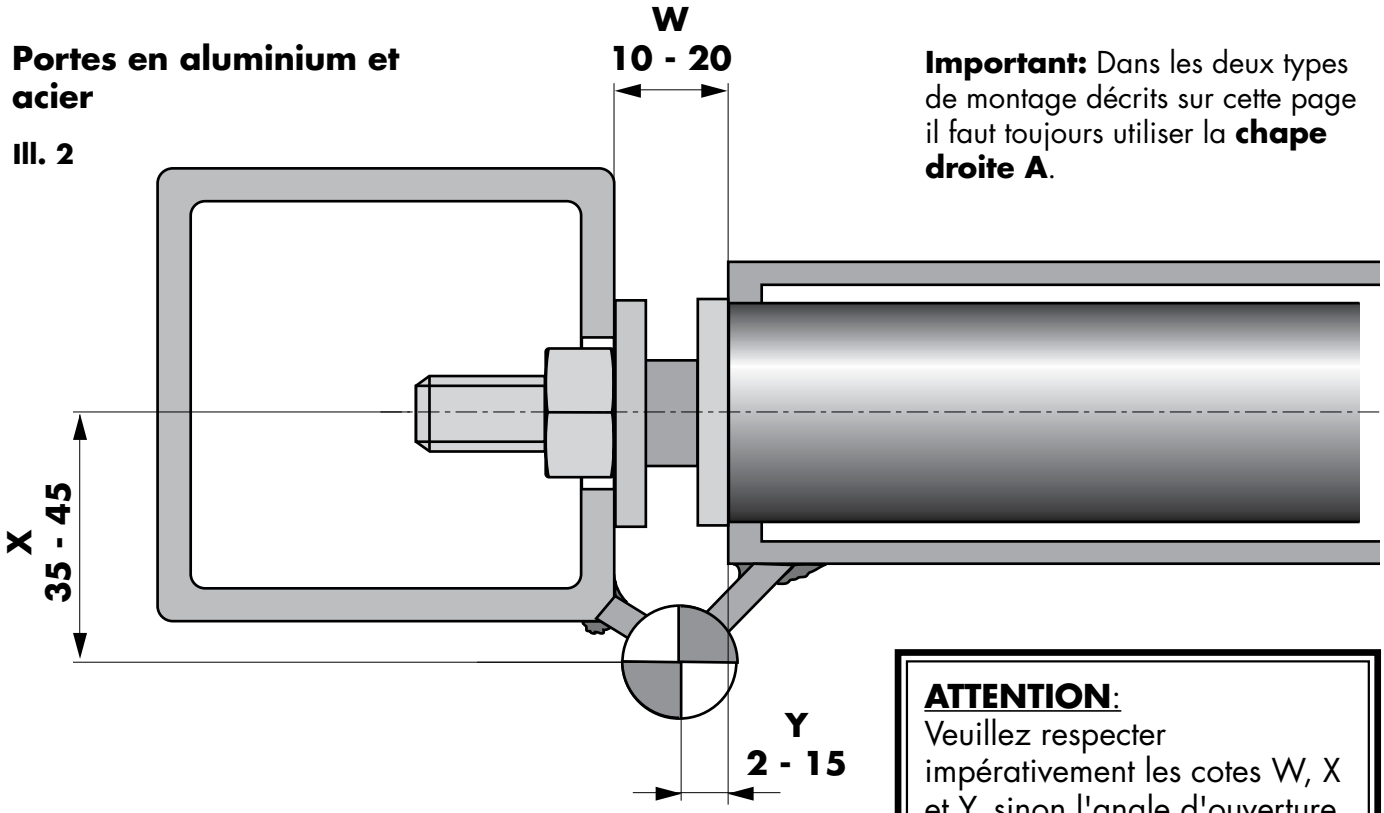


**ATTENTION**:
Veuillez respecter impérativement les cotes W, X et Y, sinon l'angle d'ouverture, l'à-coup final et la fonction de fermeture ne donneront pas satisfaction !
En cas de questions contactez notre service de conseil.

**Portes en feuillure en bois**

**Ill. 3**

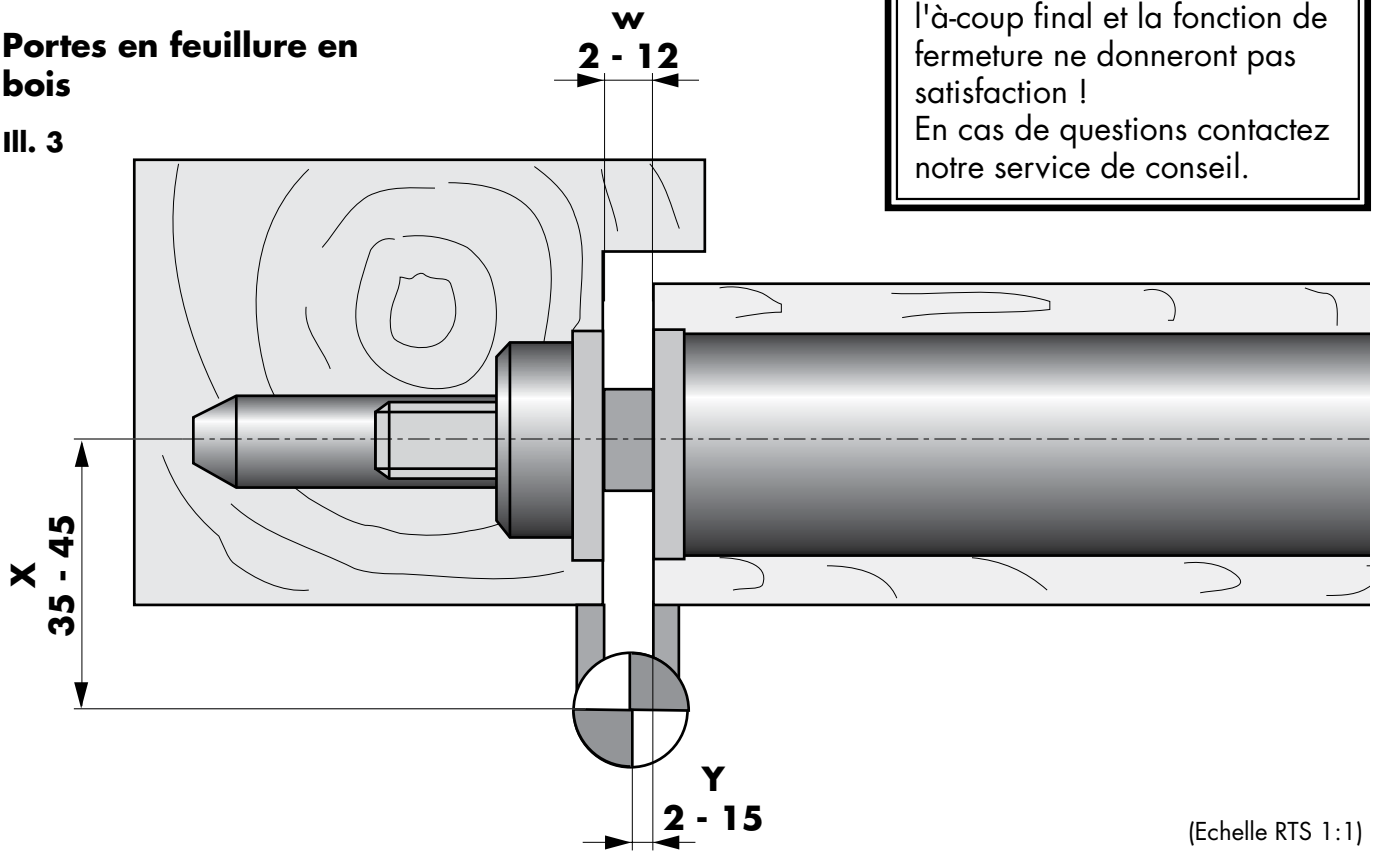


(Echelle RTS 1:1)

# Montage du ferme-porte RTS
# Cotes de montage à observer (continué)

**Montage sur des portes de clôtures avec des paumelles avec boulons à œillet**

**Ill. 4**

**ATTENTION: angle maxi d'ouverture** pour portes avec des paumelles avec boulons à œillet : **90 - 110°**

**Il faut absolument monter une butée dans la position ouverte de la porte** pour prévenir l'endommagement de l'articulation.

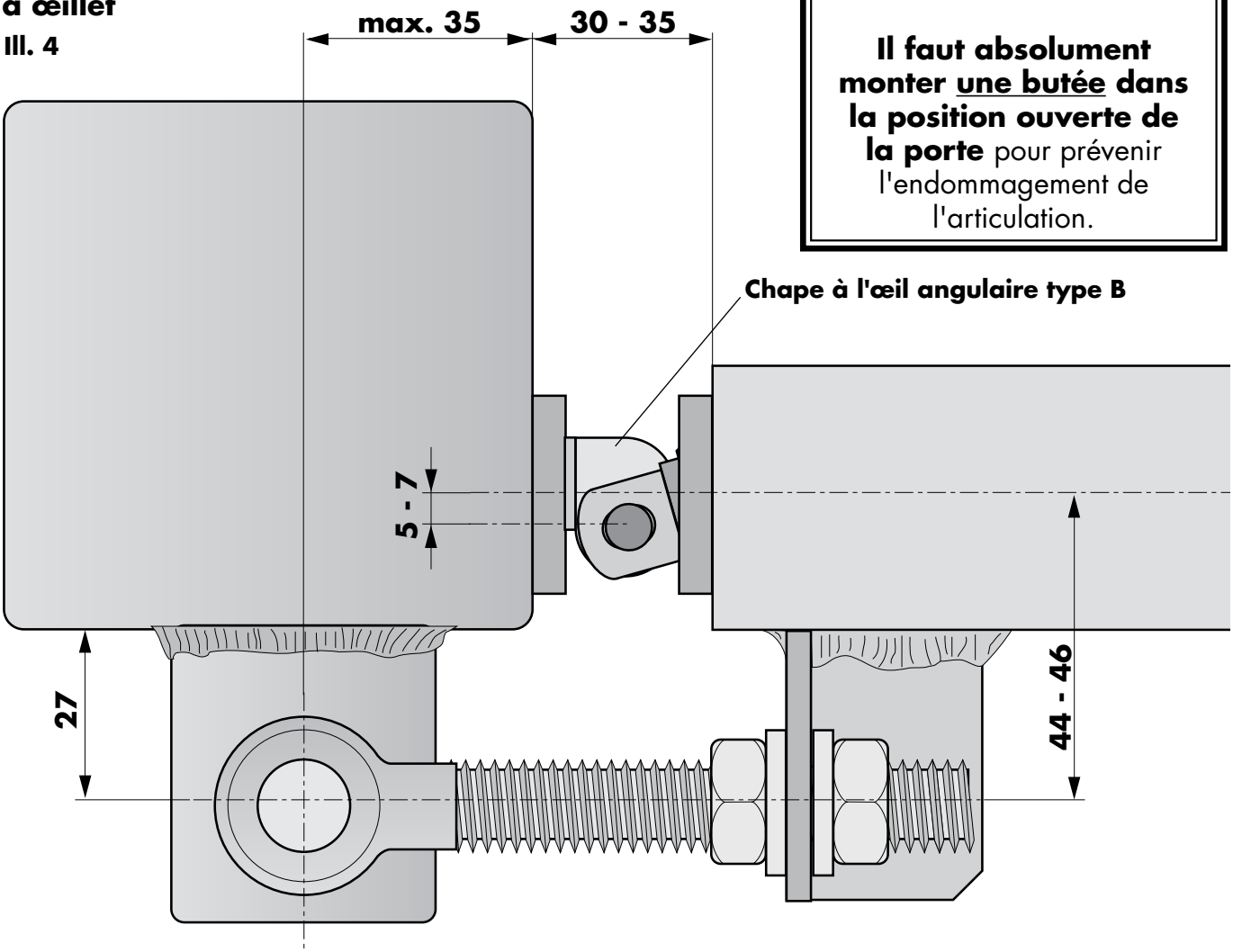


**Important**: pour portes avec des paumelles avec boulons à œillet il ne faut utiliser que la **chape à l'œil angulaire type B** (voir ill. à côté).

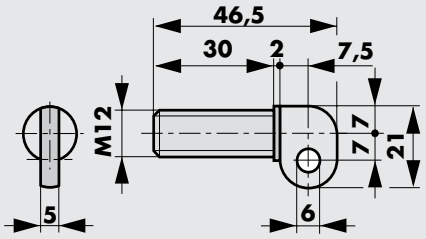


**Ill. 6**



© DICTATOR Technik GmbH • Gutenbergstr. 9 • 86356 Neusäß • Allemagne
Tel. +49(0)821-24673-0 • Fax +49(0)821-24673-90 • E-mail info@dictator.de • 1113

## Montage

**IMPORTANT : Avant** de commencer **le montage,** il est impératif de vérifier **quelle des deux châpes** il faut utiliser (voir plans de montage des deux pages précédentes). Le filetage de la châpe est pourvu d'une couche spéciale qui collera fortement **30 minutes** après avoir vissé la châpe dans la contre-plaque, c'est-à-dire **qu'on ne peut plus dévisser la châpe**. Ceci évite à la châpe de changer de position plus tard, ce qui pourrait affecter le bon fonctionnement du RTS.

**Ill. 5**

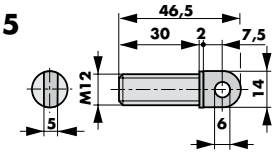


**Chape A - tout droite - pour des portes avec paumelles normales**

**Ill. 6**

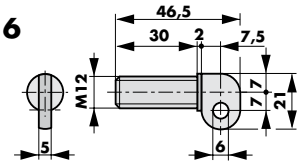


**Chape B - à l'œil angulaire - seulement pour des portes avec des paumelles avec boulons à œillet**

Ensuite le montage est réalisé comme suit :

**1)** Déterminer **où** le ferme-porte RTS sera **installé** dans la porte :

- portes en acier : normalement il est logé dans la traverse en haut ou en bas
- portes en aluminium : normalement il est logé dans la traverse en bas
- portes en bois : type RTS v : normalement à mi-hauteur entre les paumelles
  type RTS t/u : en haut ou en bas de la porte

**2) Préparer la porte et l'huisserie** pour le montage du ferme-porte RTS et de la contre-plaque ①.

Les cotes exactes des perçages se trouvent dans ill. 1 à la page 02.028.00. Si l'épaisseur du matériel de la porte ou de l'huisserie est insuffisante pour fixer les plaques, il faut prévoir des plaques de renforcement ou insérer des douilles taraudée dans le profilé.

Il faut s'assurer que la plaque de montage du RTS ② et la contre-plaque ① sont fixées exactement à la même hauteur et s'opposantes quand la porte est fermée (pas décalées latéralement).

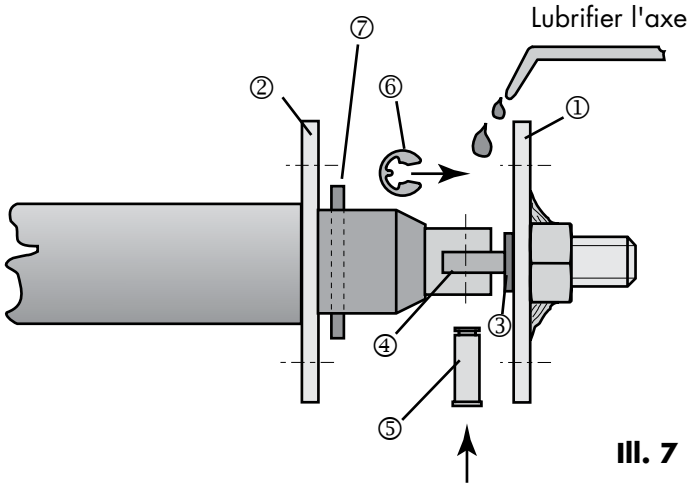


**Ill. 7**

**INDICATION** : Si la distance entre la porte et l'huisserie a moins de 10 mm, il faut encastrer les plaques. Si la distance est plus de 20 mm, il faut doubler les plaques.

**3) Encastrer le ferme-porte** dans la porte et le fixer :

RTS d : 2 pcs. de boulons à tête fraisée M6 ou M8
RTS e : 2 pcs. de boulons à tête fraisée M8 ou M10.
RTS t/u : 4 pcs. de boulons à tête fraisée M5 ou M6 ou bien boulons à tête fraisée pour du bois de 6 mm
RTS v : 6 pcs. de boulons à tête fraisée pour du bois de 5 ou 6 mm

ATTENTION: la **rainure dans l'articulation** (voir ill. 9) doit toujours se trouver au côté du ferme-porte ne pas donnant à la paumelle (accès à la vis de réglage).

**4) Fixer la contre-plaque** ① à l'huisserie (pour les vis voir paragraphe 3).

**5) Visser la châpe** avec filetage ③ **dans la contre-plaque** ①.

**ATTENTION :** vérifier avant, si la châpe est la bonne (voir la page précédente).

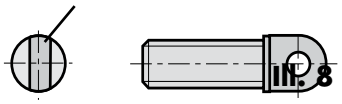

**Ill. 8**

L'œil asymétrique de la châpe A (voir ill. 8) permet la compensation de petites différences de hauteur entre ferme-porte et contre-plaque. En vissant la châpe ③ plus ou moins dans la contre-plaque, on peut ajuster **l'à-coup final** (à-coup final : la châpe entre environ 15 à 17 mm - mesuré du milieu du perçage - dans le tube du RTS, quand la porte est fermée).

**Important** : le filetage de la châpe est pourvu d'une couche spéciale qui colle fortement à partir de 30 minutes après avoir vissé la châpe dans la contre-plaque. Ainsi il est assuré que la châpe ne tourne plus. Par conséquence, l'**ajustage doit être terminé pendant** les **30 minutes**!

**6)** Ouvrir la porte jusqu'à ce que l'œil de la châpe entre dans la fourche ④ de l'articulation. Accrocher la fourche à la châpe au moyen de l'**axe** ⑤ (l'introduire avec la tête en bas) et le circlips ⑥.

(Si les perçages de la châpe et de la fourche ne cadrent pas, utiliser un tourne-vis pour rapprocher la fourche de l'œil.)

Ensuite ouvrir la porte complètement et **retirer la cheville** ⑦ de l'articulation (le garder pour des travaux de réglage futures). Le ferme-porte tubulaire RTS est maintenant prêt à fonctionner.

**ATTENTION:** S'il faut ajuster l'à-coup final (en tournant la châpe dans la contre-plaque), il est impératif d'enlever d'abord l'axe ⑤ de la fourche et la châpe, afin de ne pas tordre les câbles en acier de l'articulation ou les casser. (Avant d'enlever l'axe, il faut remettre la cheville ⑦ dans l'articulation pour éviter qu'il tombe dans la tube du ferme-porte !)

**7) Lubrifier l'axe** ⑤. Cela augmentera beaucoup la durée de vie du ferme-porte.


© DICTATOR Technik GmbH • Gutenbergstr. 9 • 86356 Neusäß • Allemagne
Tel. +49(0)821-24673-0 • Fax +49(0)821-24673-90 • E-mail info@dictator.de • 1113

## Réglage de la vitesse de fermeture

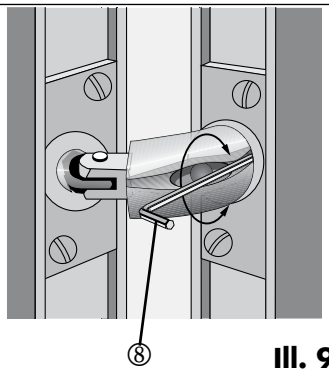


**Ill. 9**

1) **Ouvrir la porte** à env. 45° jusqu'à 90°.

2) Entrez la **clé Allen** ⑧ (ø 3 mm, mini 120 mm de longueur) avec son côté long dans le perçage incliné de l'articulation jusqu'à ce que la clé prenne l'encoche.

3) En usine on ajuste une amortisation moyenne. La gamme de réglage totale consiste d'env. 3 tours.

Pour éviter des endommagements ou qu'on dévisse le dispositif de réglage sans le vouloir, le composant est sécuré par un circlip. Qand on dévisse le dispositif de réglage, la position finale se note clairement par une résistance plus forte.

Tourner la clé dans le sens des aiguilles d'une montre : vitesse plus lente (= amortissement plus fort)

Tourner la clé contre le sens des aiguilles d'une montre : vitesse plus rapide (= amortissement plus faible)

**ATTENTION**: Après chaque demi-tour (180°) de la clé, on devrait vérifier la vitesse de fermeture de la porte.

## Particularité avec des portes à paumelles à boulons à œillet

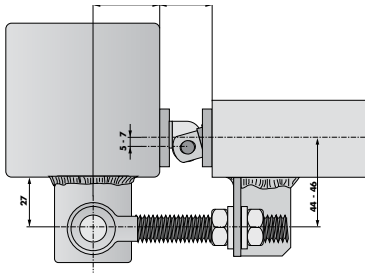

Paumelles à boulons à œillet

Avec des portes à paumelles à boulons à œillet il peut s'arriver que la clé Allen n'encoche pas, parce que l'articulation en plastique n'est pas pliée tant qu'avec des paumelles normales. Pour pouvoir ajuster le ferme-porte RTS il faut plier la clé Allen ⑧ un peu (voir les illustrations 10 et 11).

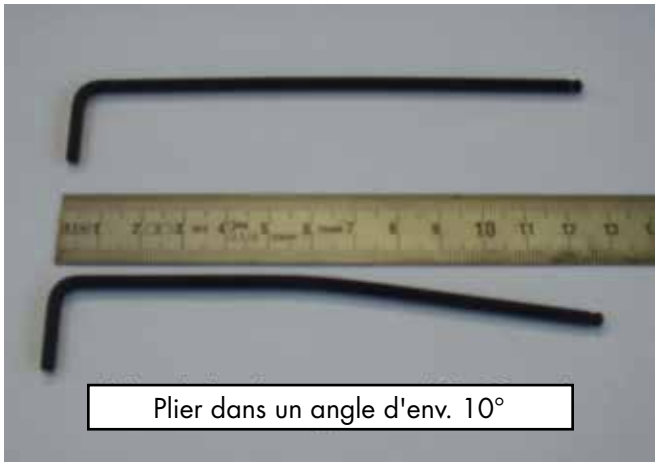


**Ill. 10**

**Ill. 11**

## Entretien

Lubrifier l'axe avant de le mettre en marche.
Au moins une fois par an lubrifier l'articulation avec Molykote DX ou quelque chose de pareil. A cette fin ouvrir la porte complètement et appliquer la graisse à l'articulation. Repéter après avoir fermé et ouvert la porte 2 ou 3 fois.

## Erreurs

Les informations suivantes sont destinées à vous aider si vous n'obtenez pas déjà au début le fonctionnement désiré.

### 1) Le perçage incliné de l'articulation pour introduire la clé Allen ne se voit pas

- Le ferme-porte a été installé avec le perçage (voir ill. 6) donnant sur la paumelle (voir montage point 3). Démonter le ferme-porte (avent d'enlever l'axe de la fourche et la châpe, introduire la cheville dans le perçage de l'articulation). Tourner le ferme-porte de 180° et le monter de nouveau.

**Exception:** Les ferme-portes RTS t et RTS u : à cause de leur plaque frontal unilatérale, on ne peut pas tourner ces ferme-portes. Il faut les remplacer par l'autre type (t ou u).

### 2) La porte ne ferme pas complètement

- La plaque frontale et la contre-plaque touchent. Encastrer une ou les deux plaques (voir montage point 2).
- En fermant la porte la châpe de la contre-plaque se coince contre le cylindre du ferme-porte. Visser la châpe plus profondement dans la contre-plaque. Vérifier que les deux plaques sont installées exactement en position opposée. (voir cote X en ill. 2/3 ainsi que la hauteur).
- L'articulation entre trop dans le cylindre du ferme-porte. La châpe n'est pas vissée assez profondement dans la contre-plaque.

### 3) La porte n'ouvre pas complètement

- La plaque frontale et/ou la contre-plaque ont été encastrées trop (cote Y > 15 mm ; voir ill. 2/3). Doubler les plaques ou demander des plaques spéciales en cas de quantités plus grandes.
- Distance entre l'axe du ferme-porte et le pivot de la porte est trop grand (voir ill. 2/3) : cote X maxi = 45 mm

Si possible, diminuer la cote X par un montage modifié.

## Utilisation :

**Ne jamais fermer la porte en la poussant !** Il y a le risque que l'articulation flambe et cela l'endommage.


© DICTATOR Technik GmbH • Gutenbergstr. 9 • 86356 Neusäß • Allemagne
Tel. +49(0)821-24673-0 • Fax +49(0)821-24673-90 • E-mail info@dictator.de • 1113