DICTATOR

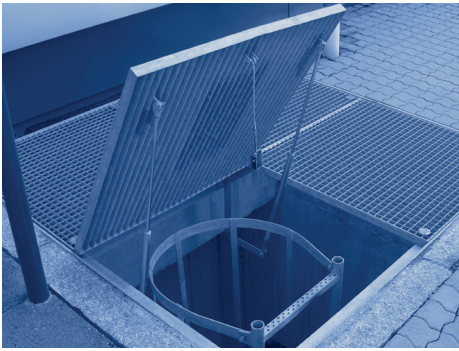

RESSORTS À GAZ

SOLUTIONS DE RESSORTS À GAZ POUR VOS BESOINS

EXPERTS EN RESSORTS À GAZ

DICTATOR est LE spécialiste en matière de ressorts à gaz de haute qualité.

Grâce à notre expérience de plusieurs décennies et à notre fabrication flexible et efficace, nous produisons des ressorts à gaz de la plus haute qualité pour répondre aux besoins de chaque client.

Pour plus d'informations sur nos ressorts à gaz, voir fr.dictator.de > Ressorts à gaz

- Production sur mesure à chaque fois, même pour une seule unité ou un petit lot
- Ressorts à gaz de qualité fabriqués en Allemagne
- Solutions idéales grâce à nos services de conseil et de calcul
- Longue durée de vie grâce au calcul exact des points de fixation
- Livraison express - dans certains cas, même une livraison de nuit

RESSORTS À GAZ DE POUSSÉE

Pour les applications où il est nécessaire d'ouvrir, de fermer ou de déplacer des écoutilles, des trappes, des fenêtres, des couvercles ou d'autres éléments mobiles.

RESSORTS À GAZ À VITESSE LENTE

Pour les applications nécessitant un mouvement doux et lent, p.ex. pour équipement sensible.

RESSORTS À GAZ À BLOCAGE

Avec la fonction normale d'un ressort à gaz et la possibilité de se bloquer dans n'importe quelle position.

RESSORTS À GAZ DE TRACTION

Pour les applications où il n'est pas possible d'utiliser un ressort à gaz de poussée, p.ex. en raison d'un manque d'espace.

RESSORTS À GAZ À VITESSE RÉGLABLE

Combinent la fonction d'un ressort à gaz et d'un amortisseur hydraulique; permettent de régler la vitesse d'extension sur place.

POURQUOI LE CALCUL DES RESSORTS À GAZ DOIT-IL ÊTRE ADAPTÉ À CHAQUE APPLICATION ?

Définition de la séquence de mouvement

Outre les dimensions du ressort, sa force et la force manuelle de fermeture, d'autres facteurs doivent être pris en compte dans le calcul. Il est également nécessaire de savoir comment l'élément mobile doit se trouver en position fermée, à partir de quel point le ressort à gaz commence à agir, etc.

Sélection des points d'installation

Il n'existe normalement qu'un nombre limité de points de fixation possibles pour les ressorts à gaz. Ceux-ci doivent être choisis très soigneusement, car même un changement de position minimal (de quelques millimètres seulement) peut avoir un effet considérable sur le fonctionnement du ressort à gaz.

Grâce à notre service personnalisé de conseil et de calcul, nous pouvons vous garantir une solution adaptée à vos besoins.

DOMAINES D'APPLICATION

Les possibilités d'utilisation des ressorts à gaz sont presque illimitées.
Voici quelques exemples des applications les plus courantes.

Trappes de sol

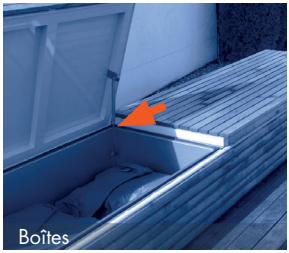
Boîtes

Buvettes

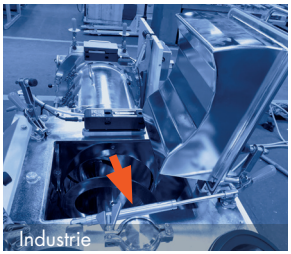
Industrie

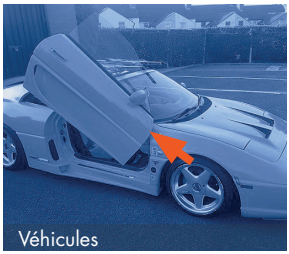
Véhicules

Fenêtres

NOTRE SERVICE FAIT LA DIFFÉRENCE

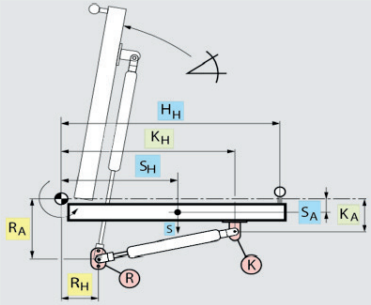

SERVICE PERSONNALISÉ DE CONSEIL ET DE CALCUL

Nos nombreuses années d'expérience dans le domaine des ressorts à gaz prouvent qu'un produit n'est bon que dans la mesure où il est accompagné d'un support technique. Et nous attachons toujours une grande importance à un conseil personnalisé.

Grâce à notre service de conseil et de calcul individuel, nous veillons à ce que vous receviez une solution qui réponde également à vos exigences. Car une solution fonctionnelle et sûre ne se résume pas à un bon ressort à gaz.

Vous avez des questions ?
N'hésitez pas à nous contacter.

info@dictator.de

+49 (0) 821 246730

fr.dictator.de