A. Trappe fermée en position horizontale

Vos coordonnées

Nom :

Rue :

Code postal/ville :

Tel. :

Fax :

Email :

Responsable :

Date :

Données techniques

Poids [kg] :

Centre de gravité [mm] T :

Centre de gravité [mm] B :

Bras de levier [mm] A :

Inclinaison du toit [dégrés] α :

Angle d'ouverture [dégrés] q :

Distance au bord inférieur U :

Nombre de ressorts à gaz :

Sorte d'attelages: K = à la tige, R = au cylindre Veuillez compléter!

Articulation à rotule ○ ○ Fourche ○ ○ Chape male ○ ○ Rotule ○ ○ Filetage ○ ○

Cochez votre application et indiquez les cotes, s.v.p.

A B C D E F G

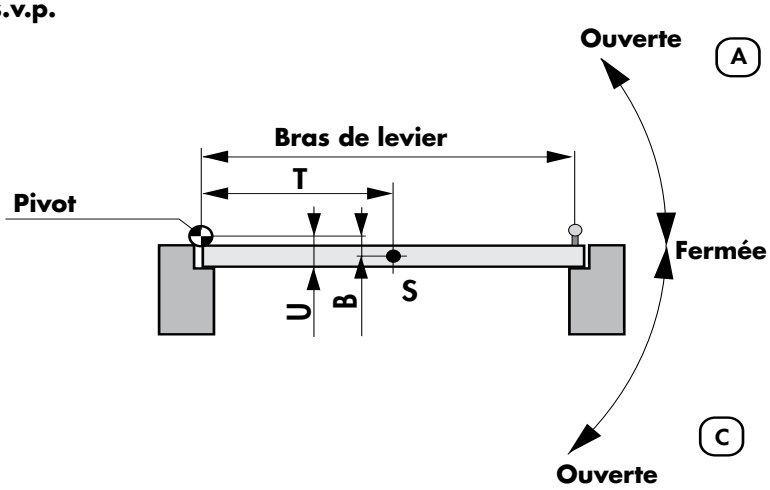

☐ Trappe en position horizontale, ouverture vers le **haut**.

☐ Trappe positionnée au-dessus du pivot.

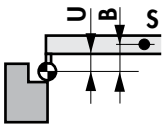

☐ Trappe en position horizontale, ouverture vers le **bas**.

☐ Trappe en position inclinée, charnières en **haut**.

☐ Trappe en position inclinée, charnières en **bas**.

☐ Trappe en position inclinée, charnières **latérales**.

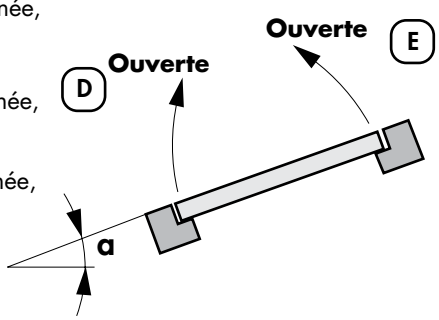

☐ Trappe de forme angulaire

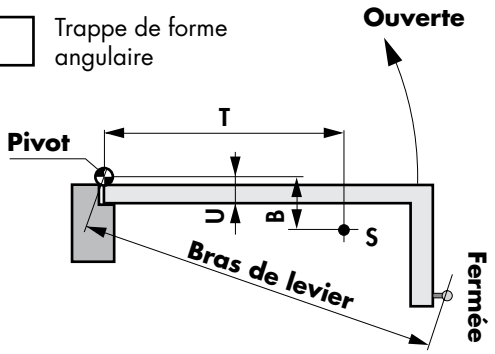

© DICTATOR Technik GmbH • Gutenbergstr. 9 • 86356 Neusäß • Allemagne
Tel. +49(0)821-24673-0 • Fax +49(0)821-24673-90 • E-mail info@dictator.de • 1044

B. Trappe fermée en position verticale

Vos coordonnées

Nom :

Rue :

Code postal/ville :

Tel. :

Fax :

Responsable :

Date :

Données techniques

Poids [kg] :

Centre de gravité [mm] T :

Centre de gravité [mm] B :

Bras de levier [mm] A :

Angle d'ouverture [dégrés] q :

Distance au bord inférieur U :

Sorte d'attelages: K = à la tige, R = au cylindre Veuillez compléter!

Articulation rotule

Fourche

Chape male

Rotule

Filetage

Cochez votre application et indiquez les cotes, s.v.p.

A B C D

Pivot en haut

☐ Trappe en position verticale, ouverture à l'extérieur

☐ Trappe en position verticale, ouverture à l'intérieur

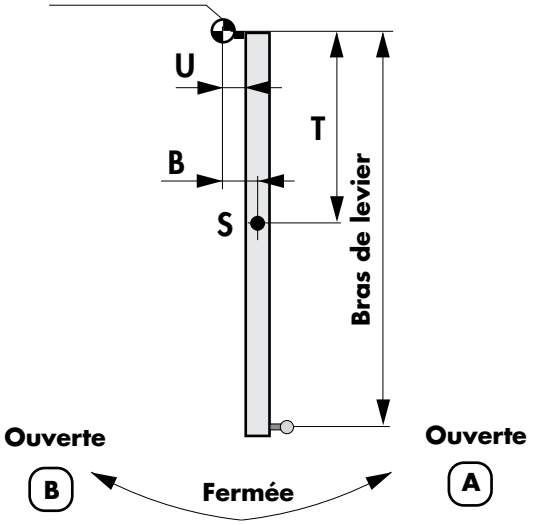

Pivot en bas

☐ Trappe en position verticale, ouverture à l'extérieur
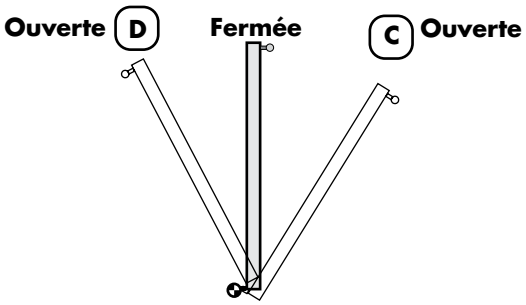
☐ Trappe en position verticale, ouverture à l'intérieur